Boletín Nro.: 1341 24 De Enero De 2024. ISSN: 0325-6529

Boletín de Patentes de Invención y Modelos de Utilidad

INPI
INSTITUTO NACIONAL
DE LA PROPIEDAD INDUSTRIAL
ARGENTINA

Autoridades:
Presidente: **Dr. Carlos María Gallo** (Decreto 4/2024)

Sumario:

Códigos	2
Publicaciones de Trámite Normal	3
Fe de Errores	57

Argentinaunida

Ministerio de Economía
Argentina

Secretaría de Industria
y Desarrollo Productivo

CÓDIGO INID PARA PATENTES Y MODELOS DE UTILIDAD

(10) Identificación del Documento

(21) Número de Solicitud

(22) Fecha de Presentación

(30) Datos de Prioridad

(41) Fecha de Puesta a Disposición del Público

(51) Clasif. Internacional de Patentes 7ma. Edición

(54) Título de la Invención

(57) Resumen

(61) Adicional a:

(62) Divisional de:

(71) Solicitante:

(72) Inventor:

(74) Número Matrícula de Agente

(83) Depósito Microorganismos

CÓDIGO DE TIPO DOC. SEGÚN DISPOSICIÓN INPI. NRO. 211/96

A1 = Solicitud de Patente Independiente

A2 = Solicitud de Patente Divisional

A3 = Solicitud de Patente Adicional

A4 = Solicitud de Modelo de Utilidad Independiente

A5 = Solicitud de Modelo de Utilidad Divisional

A6 = Solicitud de Modelo de Utilidad Adicional

SOLICITUDES DE PATENTE

PUBLICACIONES DE TRAMITE NORMAL

(10) AR127411 A1
(21) P220102850
(22) 19/10/2022
(30) US 17/538,858 30/11/2021
(51) C22B 26/12, 3/06, 3/44
(54) QUÍMICA DE EXTRACCIÓN SELECTIVA DE LITIO PARA SOLUCIÓN SALINA GEOTÉRMICA
(57) Un método para la extracción selectiva de litio de soluciones salinas geotérmicas usando complejos anfitrión-huésped de moléculas anfitrión tales como calixareno, polímeros dendriméricos, polímeros hiperramificados, y/o resinas catalizadas por ácido complejadas con sinergistas tales como ácidos orgánicos, polímeros de condensación, copolímeros de olefina / anhídrido maleico, y/o quelantes.
(71) BAKER HUGHES OILFIELD OPERATIONS LLC
17021 ALDINE WESTFIELD, HOUSTON, TEXAS 77073, US
(72) MURUGESAN, SANKARAN - FELIPE, MARY JANE LEGASPI - WEERS, JERRY J. - UGONO, ONOME - EKOUE-KOVI, KEKELI A. - PINAPPU, SAI REDDY
(74) 195
(41) Fecha: 24/01/2024
Bol. Nro.: 1341

---

(10) AR127412 A1
(21) P220102851
(22) 19/10/2022
(30) US 63/271,653 25/10/2021
(51) C08G 59/00, 65/00
(54) PROCESO DE POLIMERIZACIÓN DE POLIÉTER
(57) Los óxidos de alquileno se polimerizan en presencia de un sistema catalizador que incluye un catalizador de cianuro de metal doble. Al menos un aditivo está presente. El aditivo es una sal de metal alcalino, amonio o amonio cuaternario de un ácido monocarboxílico que tiene hasta 24 átomos de carbono; fosfato monobásico de potasio, un fosfato monobásico de amonio o amonio cuaternario, un amonio dibásico y fosfato de amonio cuaternario o ácido fosfórico.
(71) DOW GLOBAL TECHNOLOGIES LLC
2211 H. H. DOW WAY 2211, MIDLAND, MICHIGAN 48674, US
(72) STEELMAN, DAVID KEITH - NIKBIN, NIMA - RAGHURAMAN, ARJUN - ZIEBARTH, ROBIN - WESTON, JOHN
(74) 884
(41) Fecha: 24/01/2024
Bol. Nro.: 1341

---

(10) AR127413 A1
(21) P220102852
(22) 20/10/2022
(30) US 63/257,626 20/10/2021
(51) H04N 21/218, 19/136, 19/40, 21/235, 21/435
(54) SISTEMA Y MÉTODO DE CODIFICACIÓN DE SUBTÍTULOS
(57) Un sistema de codificación de subtítulos que puede incluir un sistema de computación y una tarjeta de codificación de subtítulos. La tarjeta de codificación de subtítulos puede incluir un módulo de codificación de subtítulos que tiene al menos uno de: un componente de entrada, una matriz de puertas programables de campo (FPGA), una unidad de microcontrolador (MCU), un puente de interconexión de componentes periféricos express (PCIe) y una pluralidad de componentes de salida. El componente de entrada se puede configurar para recibir una transmisión SDI de entrada. La FPGA puede estar en comunicación con el componente de entrada y se puede configurar para compilar una transmisión SDI de salida con subtítulos ocultos incorporados. La MCU puede estar en comunicación con la FPGA. El puente PCIe puede estar en comunicación con la unidad de microcontrolador y una pluralidad de bus universal en serie para dispositivos en serie. La pluralidad de componentes de salida puede estar en comunicación con la matriz de puertas programables de campo.
(71) DAVINCIA, LLC DBA LINK ELECTRONICS
2709 STATE HIGHWAY 248, BRANSON, MISSOURI 65616, US
(72) KENDALL, DAVID - DRY, EDDIE R.
(74) 627
(41) Fecha: 24/01/2024
Bol. Nro.: 1341

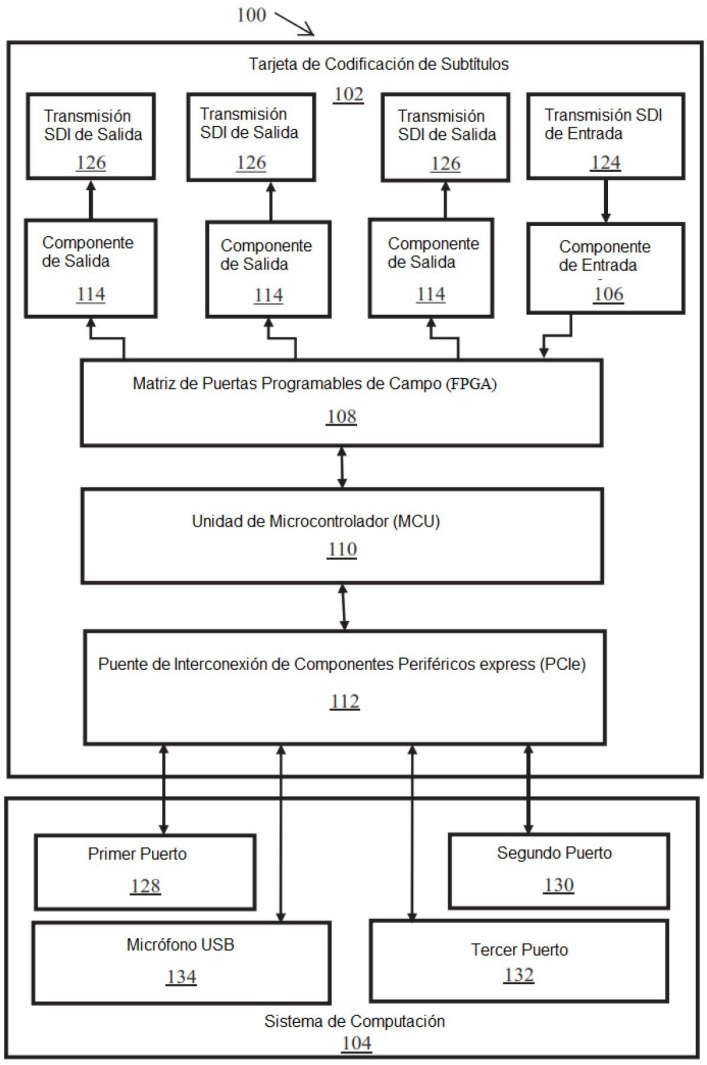

(10) AR127414 A1
(21) P220102853
(22) 20/10/2022
(30) EP 21203645.3 20/10/2021
(51) A61K 9/48, 9/70, 47/00
(54) COMPOSICIÓN QUE COMPRENDE GELATINA, PELÍCULAS DE GELATINA Y CÁPSULAS
(57) La presente invención proporciona una película que comprende gelatina como formador de película y una cantidad eficaz de tensioactivo para proporcionar una velocidad de disolución retardada a pH bajo, en comparación con la velocidad de disolución a pH neutro. En particular, la cantidad eficaz del tensioactivo es tal que proporciona una velocidad de disolución tal que el 50% o menos de una película se disuelve dentro de los 120 minutos a una temperatura de 37ºC a un pH de alrededor de 1, mientras que más del 50% de la película se disuelve en 45 minutos o menos a un pH de 6,8 a una temperatura de 37ºC. Los tensioactivos incluyen tensioactivos aniónicos, tensioactivos catiónicos, tensioactivos no iónicos y tensioactivos anfóteros. Una película de preferencia comprende gelatina y alrededor de 8% en peso o más en base al peso en seco de un tensioactivo aniónico con una cadena de alquilo C_8-C_{24}.
(71) TESSENDERLO GROUP NV
TROONSTRAAT 130, 1050 BRUSSELS, BE
(72) MANDOLESI, CARLOS - MAERTENS, FAYE
(74) 108
(41) Fecha: 24/01/2024
Bol. Nro.: 1341

---

(10) AR127415 A1
(21) P220102855
(22) 20/10/2022
(30) US 63/272,702 28/10/2021
(51) C11D 3/00, 3/37
(54) FORMULACIÓN SUAVIZANTE DE TELAS
(57) Se proporciona una formulación acuosa suavizante de telas que mejora el drenaje, que incluye: agua; un agente suavizante de telas; y un componente auxiliar de drenaje, en donde el componente auxiliar de drenaje comprende: 40 - 99% en peso, basado en el peso del componente auxiliar de drenaje, de un organopolisiloxano que comprende: 0 - 60% en moles de unidades de la fórmula (1) y 40 - 100% en moles de unidades de la fórmula (2)

$$R_x^1SiO_{(4-x)/2} \quad (1)$$
$$R_y^1R_z^2SiO_{(4-y-z)/2} \quad (2)$$

en donde x es 0 - 3; y es 0 - 2; z es 1 - 2; $y + z$ es 1 - 3; R^1 se selecciona de un hidrógeno, un grupo hidroxi y un grupo que tiene 1 a 8 átomos de carbono; R^2 es un grupo $-A_cR^3$; en donde A es un grupo enlazante divalente; c es 0 - 1; R^3 es un grupo que tiene 9 a 35 átomos de carbono; 1 - 30% en peso, basado en el peso del componente auxiliar de drenaje, de una resina de organosilicio; y 0 a 30% en peso, basado en el peso del componente auxiliar de drenaje, de un aditivo hidrófobo.
(71) DOW SILICONES CORPORATION
2200 WEST SALZBURG ROAD, P.O. BOX 994, MIDLAND, MICHIGAN 48686-0994, US
(72) CREUTZ, SERGE - BENBAKOURA, RAHMA - L'HOSTIS, JACQUELINE - VANDEMEULEBROUCKE, FLORE
(74) 884
(41) Fecha: 24/01/2024
Bol. Nro.: 1341

---

(10) AR127416 A1
(21) P220102856
(22) 20/10/2022
(30) US 63/272,700 28/10/2022
(51) C11D 1/00, C08G 77/00
(54) COMPOSICIÓN AUXILIAR SÓLIDA PARA DRENAJE DE LAVANDERÍA
(57) Se proporciona un auxiliar sólido para el drenaje de lavandería, que incluye: 45 - 99,99% en peso de portador sólido; y 0,01 - 25% en peso de componente auxiliar de drenaje, que comprende: 40 - 99% en peso, basado en el peso del componente auxiliar de drenaje, de un organopolisiloxano que comprende: 0 - 60% en moles de unidades de la fórmula (1) y 40 - 100% en moles de unidades de la fórmula (2)

$$R_x^1SiO_{(4-x)/2} \quad (1)$$
$$R_y^1R_z^2SiO_{(4-y-z)/2} \quad (2)$$

en donde x es 0 - 3; y es 0 - 2; z es 1 - 2; $y + z$ es 1 - 3; R^1 es un hidrógeno, un grupo hidroxi o un grupo que tiene 1 a 8 átomos de carbono; R^2 es un grupo $-A_cR^3$; A es un grupo enlazante divalente; c es 0 - 1; R^3 es un grupo que tiene 9 - 35 átomos de carbono; 1 - 30% en peso, basado en el peso del componente auxiliar de drenaje, de una resina de organosilicio; y 0 - 30% en peso, basado en el peso del componente auxiliar de drenaje, de un aditivo hidrófobo; en donde el auxiliar sólido de drenaje para lavandería contiene < 3% en peso de activos de lavandería; y en donde el auxiliar sólido de drenaje para lavandería contiene < 5% en peso de agua.
(71) DOW SILICONES CORPORATION
2200 WEST SALZBURG ROAD, P.O. BOX 994, MIDLAND, MICHIGAN 48686-0994, US
(72) CREUTZ, SERGE - BENBAKOURA, RAHMA - L'HOSTIS, JACQUELINE - VANDEMEULEBROUCKE, FLORE
(74) 884
(41) Fecha: 24/01/2024
Bol. Nro.: 1341

---

(10) AR127417 A1
(21) P220102857
(22) 20/10/2022
(30) US 63/272,697 28/10/2021
(51) C11D 1/00, 3/00, 17/00
(54) FORMULACIÓN DE DETERGENTE PARA LAVANDERÍA
(57) Se proporciona una formulación de detergente para lavandería que incluye un componente de detergente; opcionalmente, un éter de celulosa reticulada; y un componente auxiliar de drenaje, en donde el componente auxiliar de drenaje comprende: 40 - 99% en peso de un organopolisiloxano que comprende: 0 - 60% en moles de unidades de la fórmula (1)

$$R_x^1SiO_{(4-x)/2} \quad (1)$$

40 - 100% en moles de unidades de la fórmula (2)

$$R_y^1R_z^2SiO_{(4-y-z)/2} \quad (2)$$

en donde x es 0 - 3; y es 0 - 2; y z es 1 - 2; $y + z$ es 1 - 3; R^1 es un hidrógeno, hidroxi o un grupo que tiene 1 - 8 átomos de carbono; R^2 es un grupo $-A_cR^3$; A es un grupo enlazante divalente; c es 0 - 1; R^3 es un grupo que tiene 9 - 35 átomos de carbono; 1 - 30% en peso de una resina de organosilicio; 0 - 30% en peso de un aditivo hidrófobo; con la condición de que cuando la formulación de detergente para lavandería contiene ≥ 0,02% en peso del componente auxiliar de drenaje, la formulación de detergente para lavandería también contendrá al menos 0,1% en peso del éter de celulosa reticulada que contiene 0,1 - 0,6% en peso de grupos poliéter.
(71) DOW SILICONES CORPORATION
2200 WEST SALZBURG ROAD, P.O. BOX 994, MIDLAND, MICHIGAN 48686-0994, US
(72) CREUTZ, SERGE - BENBAKOURA, RAHMA - L'HOSTIS, JACQUELINE - VANDEMEULEBROUCKE, FLORE - NAD, SAUGATA
(74) 884
(41) Fecha: 24/01/2024
Bol. Nro.: 1341

---

(10) AR127418 A2
(21) P220102858
(22) 20/10/2022
(30) US 62/276,142 07/01/2016
US 62/276,531 08/01/2016
US 62/334,816 11/05/2016
US 62/415,908 01/11/2016
(51) C12N 1/14, 1/20, A23K 10/18, 10/30, 10/37, 20/158, 20/163, 20/28, 40/35, 50/10, A23L 31/10, 33/135, A61K 35/74, 35/741, 35/742, 36/06, 36/062, 36/064, 39/02, 9/00, A61P 15/04, 31/04
(54) COMPOSICIÓN QUE CONTIENE CONSORCIOS MICROBIANOS PARA MEJORAR LA PRODUCCIÓN DE LECHE
(57) La descripción se refiere a microorganismos aislados -que incluye cepas novedosas de los microorganismos- consorcios microbianos, y composiciones que comprenden lo mismo. Asimismo, la descripción enseña métodos para utilizar los microorganismos descritos, consorcios microbianos, y composiciones que comprenden lo mismo, en métodos para modular la producción y rendimiento de leche y componentes de leche en rumiantes. En aspectos particulares, la descripción provee métodos para aumentar los componentes deseables de la leche en rumiantes. Asimismo, la descripción provee métodos para modular el microbioma del rumen.
Reivindicación 1: Una composición de administración oral para incrementar la producción de leche o mejorar la composición de la leche en un rumiante, caracterizada porque comprende: a) Clostridium sp. que comprende una secuencia de ácido nucleico 16S que comparte al menos un 98% identidad con SEQ ID Nº 28; b) Pichia sp. que comprende una secuencia de ácido nucleico ITS que comparte al menos un 98% identidad con SEQ ID Nº 32; c) Ruminococcus sp. que comprende una secuencia de ácido nucleico 16S que comparte al menos un 98% identidad con SEQ ID Nº 1; y/o d) Butyrivibrio sp. que comprende una secuencia de ácido nucleico 16S que comparte al menos un 98% identidad con SEQ ID Nº 2067; y e) un portador adecuado para la administración oral a rumiantes, en donde la composición esta formulada para proteger a Clostridium sp., Pichia sp., Ruminococcus sp., y/o Butyrivibrio sp. de estresores externos antes de ingresar al tracto gastrointestinal del rumiante.
(83) NRRL: NRRL Y-67249, NRRL B-67248, NRRL B-67347, NRRL B-67348, NRRL B-67349; BIGELOW: PATENT201612001, PATENT201612002, PATENT201612003, PATENT201612004, PATENT201612005, PATENT201612006, PATENT201612007, PATENT201612008, PATENT201612009, PATENT201612010, PATENT201612011, PATENT201612012, PATENT201612013, PATENT201612014
(62) AR108031A1
(71) NATIVE MICROBIALS, INC.
1155 ISLAND AVE., SUITE 700, SAN DIEGO, CALIFORNIA 92101, US
(72) EMBREE, MALLORY - PICKING, LUKE - GOGUL, GRANT - TARASOVA, JANNA
(74) 195
(41) Fecha: 24/01/2024
Bol. Nro.: 1341

---

(10) AR127419 A1
(21) P220102859
(22) 20/10/2022
(30) US 63/257,752 20/10/2021
(51) C12N 5/071, 5/02, C12Q 1/68, G01N 33/68, A61P 17/14
(54) TRANSDIFERENCIACIÓN DE CÉLULAS DE LA PAPILA NO-DÉRMICA A CÉLULAS DE LA PAPILA DÉRMICA
(57) Se proporcionan composiciones de un sistema y los métodos para su uso a fin de transdiferenciar células de la papila no-dérmica (DP) en células inducidas de la papila dérmica (iDPC) y utilizarlas posteriormente en el tratamiento de la pérdida del cabello.

Reivindicación 1: Una composición que comprende: una población de células de la papila no dérmica; una población de células inducidas de la papila dérmica (iDPC) que expresan uno o más marcadores seleccionados del grupo formado por ALPL, EBF1, ETV1, FGF7, FOXD1, GLIS1, GREM2, ITGA9, PDGFRA, PRDM1, PRRX1, RSPO4, S100B, SOX18, TBX18 y TWIST2; y un sistema de reprogramación de células de la papila dérmica (DPCR) que comprende uno o más factores de reprogramación de células de la papila dérmica seleccionados del grupo formado por un agente EBF o un agente TWIST, donde el sistema DPCR causa la transdiferenciación de una o más células no-DP en una o más iDPC.

Reivindicación 62: El método de acuerdo con la reivindicación 61, caracterizado porque la condición de pérdida de cabello se selecciona de entre: alopecia androgénica, alopecia areata, efluvio telógeno, tricotilomanía, alopecia por tracción, tiña de la cabeza, alopecia cicatricial, ardor o cicatrización.

(71) DNOVO INC.
5941 OPTICAL COURT, SAN JOSE, CALIFORNIA 95138, US
(72) LUJAN, ERNESTO - COEY, AARON
(74) 2381
(41) Fecha: 24/01/2024
Bol. Nro.: 1341

---

(10) AR127420 A1
(21) P220102860
(22) 20/10/2022
(30) GB 2115127.9 21/10/2021
(51) A61K 47/18, 47/26, 9/00, 9/08
(54) COMPOSICIONES FARMACÉUTICAS
(57) La invención se refiere al campo de las composiciones farmacéuticas. Más particularmente se dirige a composiciones farmacéuticas líquidas que comprenden anticuerpos anti-TG2 y a los métodos para producir tales formulaciones. Las composiciones farmacéuticas líquidas según la invención son estables luego del almacenamiento a una temperatura de aproximadamente 2ºC a 25ºC por un periodo adecuado de tiempo.
Reivindicación 1: Una composición farmacéutica líquida caracterizada por comprender: a) un anticuerpo anti-TG2; b) un amortiguador; c) un estabilizador de aminoácido; y d) un pH entre 5,0 y 6,0.
Reivindicación 12: Un método de fabricación de la composición farmacéutica líquida según se define en una cualquiera de las reivindicaciones anteriores, el método se caracteriza porque comprende los pasos para formar una mezcla del anticuerpo anti-TG2 junto con el amortiguador de histidina, la arginina HCl y opcionalmente el tensioactivo polisorbato.
Reivindicación 13: Un artículo de fabricación caracterizado porque comprende un recipiente con la composición farmacéutica líquida según se define en una cualquiera de las reivindicaciones 1 a 11.
(71) UCB BIOPHARMA SRL.
ALLÉE DE LA RECHERCHE 60, B-1070 BRUSSELS, BE
(72) MARQUETTE, SARAH - PEERBOOM, CLAUDE - BOONEN, MICHAËL JOSEPH EDOUARD
(74) 2306
(41) Fecha: 24/01/2024
Bol. Nro.: 1341

---

(10) AR127421 A1
(21) P220102861
(22) 20/10/2022
(30) GB 2115121.2 21/10/2021
(51) A61K 39/395, 47/02, 47/12, 47/18, 47/26, 9/00
(54) FORMULACIONES FARMACÉUTICAS QUE COMPRENDEN ANTICUERPOS ANTI-TG2.
(57) La invención se refiere al campo de las formulaciones farmacéuticas. Más particularmente, se refiere a formulaciones farmacéuticas líquidas que comprenden anticuerpos anti-TG2 y a métodos para producir tales formulaciones farmacéuticas. Las formulaciones farmacéuticas líquidas según la invención son estables tras el almacenamiento a una temperatura de aproximadamente 2ºC a 25ºC durante un periodo adecuado.
Reivindicación 1: Una composición farmacéutica líquida caracterizada por: a) un anticuerpo anti-TG2; b) un tampón; c) un estabilizador seleccionado del grupo que consiste en glicina o NaCl; y d) un pH entre 5,0 y 7,0.
(71) UCB BIOPHARMA SRL
ALLÉE DE LA RECHERCHE 60, B-1070 BRUSSELS, BE
(72) PEERBOOM, CLAUDE - BOONEN, MICHAËL JOSEPH EDOUARD
(74) 2306
(41) Fecha: 24/01/2024
Bol. Nro.: 1341

---

(10) AR127422 A1
(21) P220102862
(22) 17/10/2022
(51) A61B 5/117
(54) COMPOSICIÓN PARA REVELAR HUELLAS PAPILARES LATENTES
(57) Dentro de la papiloscopía, el correcto revelado de huellas latentes cobra un papel fundamental en una investigación, es por ello que los medios y técnicas de revelado revisten suma importancia en éste área de la criminalística. El acceso a los reactivos para llevar a cabo revelados de huellas latentes no debería presentar una dificultad para todo aquel que desee hacerlo pero la realidad nos muestra que en ocasiones la presenta, por esto se elaboró un reactivo piloto de elaboración propia el cual fue denominado “Reactivo de Práctica CP” o “Reactivo CP” en su forma abreviada. De esta manera se promueve que todo aquel que desee llevar a cabo una práctica de revelado de huellas latentes pueda realizarlo de una manera simple, rápida y económica.
(71) PASTOR, CRISTIAN ADRIAN
CALLE 61 Nº 916, PISO 10º DTO. “B”, (1900) LA PLATA, PROV. DE BUENOS AIRES, AR
(72) PASTOR, CRISTIAN ADRIAN
(41) Fecha: 24/01/2024
Bol. Nro.: 1341

---

(10) AR127423 A1
(21) P220102863
(22) 21/10/2022
(51) A63B 59/60
(54) TACO DE POLO
(57) Un taco de polo que comprende un diseño totalmente novedoso de cabeza o “cigarro” que permite una mejor manipulación del taco de manera de brindar un mayor control y precisión durante el taqueo.
(71) FORRESTER, LILIANA CELINA
JUAN ARROQUIGARAY 792, (7220) SAN MIGUEL DEL MONTE, PROV. DE BUENOS AIRES, AR
CARRIOLA, JUAN ANGEL
LIBERTAD 368, (7220) SAN MIGUEL DEL MONTE, PROV. DE BUENOS AIRES, AR
(74) 519
(41) Fecha: 24/01/2024
Bol. Nro.: 1341

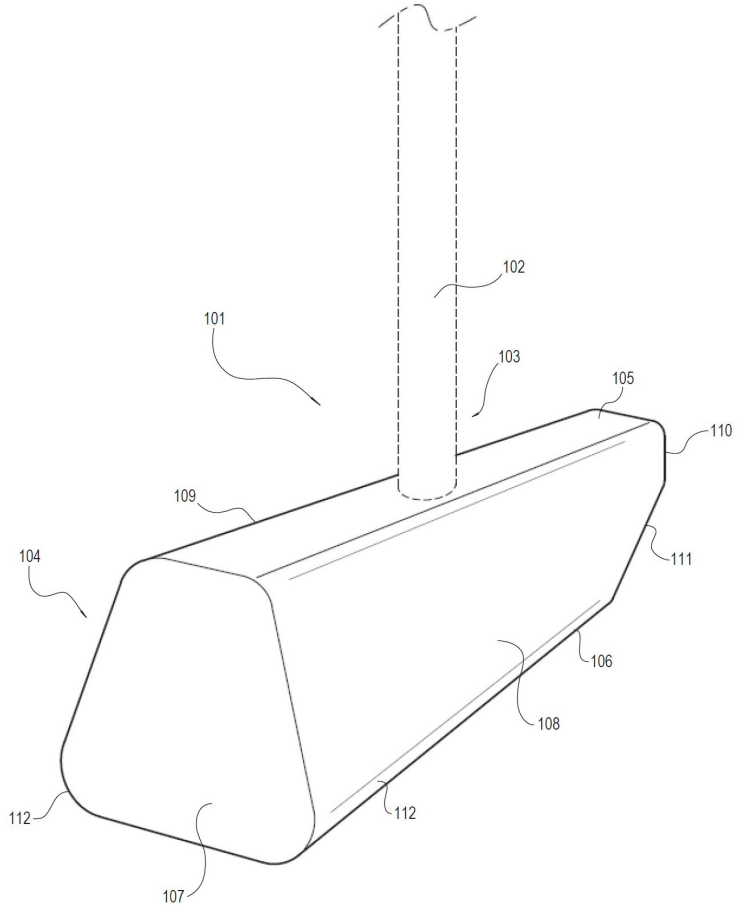

---

(10) AR127424 A1
(21) P220102864
(22) 21/10/2022
(30) CN 2022 1 0152661.0 18/02/2022
(51) G02B 6/38, 6/44, 6/46
(54) CONJUNTO DE CABLES ÓPTICOS MODULARES Y ESTRUCTURA DE TOPOLOGÍA DE RED
(57) Se desvela un conjunto de cables ópticos modulares y una estructura de topología de red. El primer extremo de conexión principal está provisto de una pluralidad de primeros puertos, el segundo extremo de conexión principal está provisto de una pluralidad de segundos puertos en correspondencia uno a uno con los primeros puertos, y el primer extremo de conexión de ramificación está provisto de al menos un tercer puerto; y las fibras ópticas en el cable óptico están conectadas de acuerdo con las siguientes reglas: los primeros puertos están numerados de acuerdo con una secuencia establecida, y cada uno de los primeros puertos está unido a tope con una fibra óptica, en la que los otros extremos de las fibras ópticas correspondientes a los primeros puertos numerados en primer lugar están unidos a tope con los terceros puertos uno por uno, y los otros extremos de las fibras ópticas correspondientes a los primeros puertos restantes están unidos a tope con los segundos puertos comenzando sucesivamente desde el primer segundo puerto. Solo hay un material en la presente solicitud, por lo que se pueden reducir los costes de mantenimiento, gestión y construcción. La presente solicitud no coloca repetidamente cables ópticos en el camino de colocación, por lo que se puede reducir el coste de construcción y se puede mejorar la eficiencia de construcción. La presente solicitud puede evitar el problema de que el cable óptico necesita ser reemplazado para construir una red debido al desorden en la posición de colocación.
(71) FIBERHOME TELECOMMUNICATION TECHNOLOGIES CO., LTD.
NO. 6 HIGH-TECH 4 ROAD, EAST LAKE HIGH-TECH ZONE, WUHAN, HUBEI 430000, CN
(72) ZOU, FENG - HUANG, MEIJIN - LIU, WEN
(74) 1342
(41) Fecha: 24/01/2024
Bol. Nro.: 1341

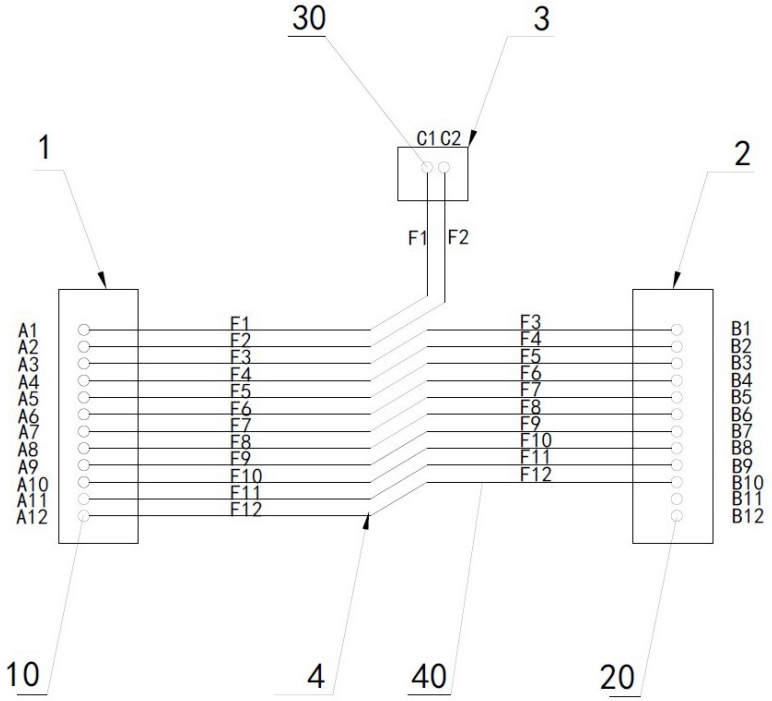

(10) AR127425 A1
(21) P220102865
(22) 21/10/2022
(30) US 63/262,907 22/10/2021
US 63/377,066 26/09/2022
(51) C12N 15/113
(54) OLIGÓMEROS DE MORFOLINO PARA EL TRATAMIENTO DE ENFERMEDADES RELACIONADAS CON LA PROTEÍNA DE LA MIELINA PERIFÉRICA 22
(57) Oligómeros antisentido que comprenden un oligómero antisentido químicamente modificado que tiene una secuencia de direccionamiento complementaria a una región diana del pre-ARNm de la proteína de la mielina periférica 22 (PMP22) humana. El oligómero antisentido puede ser un ácido nucleico peptídico, un ácido nucleico bloqueado, oligómero de morfolino fosforodiamidato, un oligómero de 2'-O-Me fosforotioato, o una combinación de los mismos. En una forma de realización, el oligómero antisentido está conectado en forma covalente a un péptido de penetración celular. Los oligómeros antisentido son útiles para el tratamiento de diversas enfermedades en un sujeto que lo necesita, incluyendo, a título enunciativo no taxativo, una enfermedad asociada con la desregulación de la proteína de la mielina periférica 22.
(71) SAREPTA THERAPEUTICS, INC.
215 FIRST STREET, CAMBRIDGE, MASSACHUSETTS 02142, US
MURDOCH UNIVERSITY
90 SOUTH STREET, MURDOCH, WESTERN AUSTRALIA 6150, AU
(72) WILTON, STEPHEN DONALD - AUNG-HTUT, MAY THANDAR - KIM, KEVIN - MALMBERG, ANNIKA - MORGAN, KATHY
(74) 627
(41) Fecha: 24/01/2024
Bol. Nro.: 1341

---

(10) AR127426 A1
(21) P220102866
(22) 21/10/2022
(30) US 63/270,856 22/10/2021
US 17/733,175 29/04/2022
(51) C08F 2/18, 20/56, C08K 3/16, 9/02, C08L 71/02, C09K 8/588
(54) FLUIDOS DE SUSPENSIÓN DE POLÍMEROS A BASE DE SALES DE CLORURO LÍQUIDOS CON DISPERSANTES DE MACROGOL Y SOLICITUD DE REDUCCIÓN DE RESISTENCIA
(57) Las suspensiones acuosas se presentan como estables contra la sedimentación sin otra mezcla más en las cuales las suspensiones comprenden un polímero hidrosoluble que sea aniónico o no iónico que comprende una mezcla de agua con al menos aproximadamente 32% en peso de sal de cloruro con un contraión A^{+a} con $2 \leq a$, de aproximadamente 1% en peso a aproximadamente 10% en peso de macrogol particulado con un peso molecular promedio de aproximadamente 1600 g/mol a aproximadamente 50.000 g/mol y de aproximadamente 10% en peso a aproximadamente 50% en peso del polímero hidrosoluble que no es un poliéter. Las suspensiones tienen cloruros en una cantidad suficiente para inhibir la hidratación del polímero hidrosoluble suspendido y el macrogol particulado. La suspensión acuosa puede formarse mediante la adición de polvo de macrogol a una solución alta de sales y luego mediante la adición de polímero con alto peso molecular. Las suspensiones acuosas pueden ser útiles como agentes de reducción de fricción en líquidos que fluyen, tal como para el fracturamiento hidráulico.
(71) PSMG, LLC
980 BIRMINGHAM RD., SUITE 501-390, MILTON, GEORGIA 30004, US
(72) HOLT, JASON K.
(74) 2306
(41) Fecha: 24/01/2024
Bol. Nro.: 1341

---

(10) AR127427 A1
(21) P220102867
(22) 21/10/2022
(30) US 63/270,849 22/10/2021
US 63/308,289 09/02/2022
US 63/345,654 25/05/2022
(51) C12N 15/11, 15/113, 15/85, A61K 31/712, 48/00
(54) AGENTES DE ARNi PARA INHIBIR LA EXPRESIÓN DE METALOPROTEINASA DE MATRIZ 7 (MMP7), SUS COMPOSICIONES, Y MÉTODOS DE USO
(57) Se describen los agentes de ARNi, composiciones que incluyen agentes de ARNi, y métodos para la inhibición de un gen de la matriz de metalopeptidasa 7 (MMP7). Los agentes de ARNi de la MMP7 y los conjugados de agentes de ARNi descritos en la presente descripción inhiben la expresión de un gen de la MMP7. También se describen composiciones farmacéuticas que incluyen uno o más agentes de ARNi de MMP7, opcionalmente con uno o más tratamientos adicionales. La administración de los agentes de ARNi de MMP7 descritos a células pulmonares, *in vivo*, proporciona la inhibición de la expresión génica de MMP7, lo que puede proporcionar un beneficio terapéutico a los sujetos, incluidos los sujetos humanos, para el tratamiento de diversas enfermedades, incluidas las enfermedades de inflamación pulmonar, como la fibrosis pulmonar idiopática (FPI).
Reivindicación 1: Un agente de ARNi para inhibir la expresión de un gen de la metalopeptidasa de la matriz 7, que comprende: una hebra antisentido que comprende al menos 17 nucleótidos contiguos que difieren en 0 o 1 nucleótidos de una cualquiera de las secuencias proporcionadas en la Tabla 2 o Tabla 3; y una hebra sentido que comprende una secuencia de nucleótidos que es al menos parcialmente complementaria a la hebra antisentido.
(71) ARROWHEAD PHARMACEUTICALS, INC.
177 EAST COLORADO BOULEVARD, SUITE 700, PASADENA, CALIFORNIA 91105, US
(72) NICHOLAS, ANTHONY - PEI, TAO - BUSH, ERIK W. - YUAN, TINGTING
(74) 2306
(41) Fecha: 24/01/2024
Bol. Nro.: 1341

---

(10) AR127428 A1
(21) P220102868
(22) 21/10/2022
(30) US 63/270,447 21/10/2021
US 63/369,574 27/07/2022
(51) A61K 47/60, 47/69, A61P 1/16, 37/02, 37/06, 37/08
(54) TRATAMIENTO DE CIRROSIS BILIAR PRIMARIA (PBC) CON NANOPARTÍCULAS TOLERIZANTES
(57) La presente divulgación se refiere a métodos para tratar la cirrosis biliar primaria (PBC) con nanopartículas inmunitarias tolerizantes modificantes que encapsulan antígenos asociados a la PBC.
Reivindicación 1: Un método para tratar la cirrosis biliar primaria (PBC) en un sujeto, y dicho método comprende administrar a dicho sujeto partículas inmunitarias tolerizantes modificantes que encapsulan uno o más antígenos de la PBC (TIMP-PBC), caracterizado porque las TIMP-PBC se administran a una concentración de dosis de aproximadamente 0,01 mg/kg y 12 mg/kg.
(71) COUR PHARMACEUTICALS DEVELOPMENT COMPANY INC.
2215 SANDERS ROAD, SUITE 425, NORTHBROOK, ILLINOIS 60062, US
(72) PUISIS, JOHN J. - BOYNE, MICHAEL - WODARCYK, GRETA - ELHOFY, ADAM
(74) 2306
(41) Fecha: 24/01/2024
Bol. Nro.: 1341

---

(10) AR127429 A1
(21) P220102869
(22) 21/10/2022
(30) EP 21204186.7 22/10/2021
(51) A23K 10/10, 20/111, 20/142, 20/153, 20/163, 20/174, 20/179, 50/40, 50/42, 50/60, A23L 33/105, 33/13, 33/145, 33/15, 33/21, A61K 31/715, 36/06, 36/064, A61P 37/02, 37/04
(54) COMPOSICIÓN ALIMENTICIA QUE COMPRENDE NUCLEÓTIDOS Y OLIGOSACÁRIDOS
(57) Reivindicación 1: Una composición de alimento que comprende, en % por peso de la composición de alimento sobre la base de materia seca, i) nucleótidos en una cantidad de al menos aproximadamente 0,05% y ii) oligosacáridos en una cantidad de al menos alrededor del 0,1%, donde dichos oligosacáridos se seleccionan a partir de xilo-oligosacáridos (XOS), fructo-oligosacáridos (FOS), galacto-oligosacáridos (GOS) y las combinaciones de los mismos.
Reivindicación 4: La composición de alimento de acuerdo con cualquiera de las reivindicaciones anteriores, donde los nucleótidoss proceden de una fuente de nucleótidos seleccionados de un extracto de levadura o una fracción de los mismos; en particular, un extracto de levadura seleccionado de un extracto de levadura *Kluyveromyces* o un extracto de levadura *Saccharomyces cerevisae*, o una fracción de los mismos.
Reivindicación 5: La composición de alimento de acuerdo con cualquiera de las reivindicaciones anteriores, donde dichos nucleótidos comprenden una combinación de pirimidinas y purinas.
Reivindicación 8: La composición de alimento según cualquiera de las reivindicaciones anteriores, que además comprende: vitamina E en una cantidad que oscila entre aproximadamente el 0,01% y aproximadamente el 0,1%, en % por peso de la composición de los alimentos sobre la base de materia seca; y/o betacaroteno en una cantidad que oscila entre aproximadamente el 0,0001% y aproximadamente el 0,001%, en % por peso de la composición de los alimentos sobre la base de materia seca; y/o arginina en una cantidad que oscila entre aproximadamente el 0,1% y aproximadamente el 10%, en % en peso de la composición de los alimentos sobre la base de materia seca.
Reivindicación 12: La composición de alimento de acuerdo con la reivindicación anterior, para su uso en un método para mejorar la función inmune, donde se selecciona la función inmune de: la producción de citoquinas y la respuesta de los anticuerpos a una vacuna, la respuesta inmune a un antígeno y sus combinaciones.
Reivindicación 17: Un método de fabricación de una composición de alimento de acuerdo con cualquiera de las reivindicaciones 1 a 13, que comprende: a) mezclar una fuente de nucleótidos; una fuente de oligosacáridos seleccionados a partir de xilo-oligosacáridos (XOS), fructo-oligosacáridos (FOS), galacto-oligosacáridos (GOS) y las combinaciones de los mismos; b) calentar la mezcla, fabricando así la composición de alimento.
(71) MARS, INCORPORATED
6885 ELM STREET, McLEAN, VIRGINIA 22101, US
(72) JOLY, WILLY
(74) 2381
(41) Fecha: 24/01/2024
Bol. Nro.: 1341

---

(10) AR127430 A1
(21) P220102870
(22) 21/10/2022
(30) EP 21382950.0 22/10/2021
(51) C07D 309/32, A61K 31/351, A61P 35/00
(54) COMPUESTOS ANTITUMORALES
(57) Reivindicación 1: Un compuesto de fórmula (1); en donde X = F o Me.
(71) PHARMA MAR, S.A.
POLÍGONO INDUSTRIAL LA MINA, AVDA. DE LOS REYES, 1, COLMENAR VIEJO, 28770 MADRID, ES
(72) MATEO URBANO, MARÍA CRISTINA - RODRÍGUEZ VICENTE, ALBERTO - HERNANDO GARCIA, JUAN - FRANCESCH SOLLOSO, ANDRÉS MANUEL - AVILÉS MARÍN, PABLO MANUEL - GUILLÉN NAVARRO, MARÍA JOSÉ - CUEVAS MARCHANTE, MARÍA DEL CARMEN
(74) 2381
(41) Fecha: 24/01/2024
Bol. Nro.: 1341

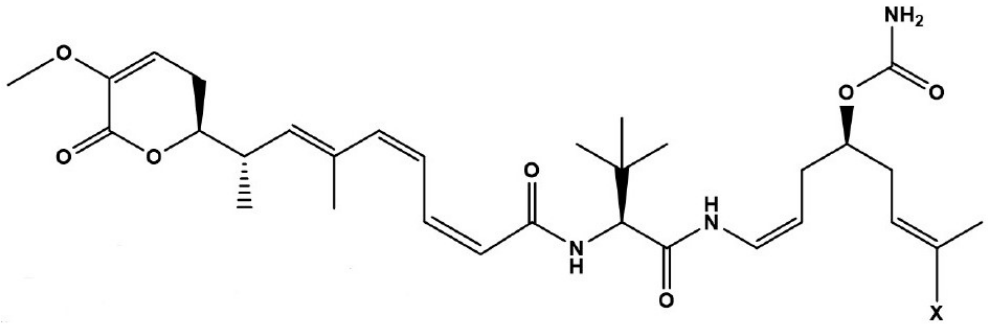

(1)

---

(10) AR127431 A1
(21) P220102871
(22) 21/10/2022
(30) GB 2115156.8 21/10/2021
(51) C07D 487/04, A61K 31/407, A61P 35/00
(54) COMPUESTOS NOVEDOSOS
(57) La invención se refiere a derivados heterocíclicos y su uso en el tratamiento y profilaxis del cáncer, y a composiciones que contienen dichos derivados y procesos para su preparación.
Reivindicación 1: Un compuesto de fórmula (1) o una forma tautomérica o estereoquímicamente isomérica, una sal farmacéuticamente aceptable o un solvato del mismo.
Reivindicación 3: Una composición farmacéutica que comprende un compuesto de fórmula (1) de acuerdo con la reivindicación 1 o la reivindicación 2.
Reivindicación 4: Una composición farmacéutica que comprende un compuesto de fórmula (1) de acuerdo con la reivindicación 1 o la reivindicación 2, en combinación con uno o más agentes terapéuticos.
Reivindicación 7: Un proceso para preparar un compuesto de fórmula (1) como se define en la reivindicación 1 que comprende: (a) interconversión de un compuesto de fórmula (2) al compuesto de fórmula (1); y (b) formación opcional de una sal farmacéuticamente aceptable de un compuesto de fórmula (1).
(71) ARTIOS PHARMA LIMITED
BABRAHAM HALL, BABRAHAM RESEARCH CAMPUS, CAMBRIDGE CB22 3AT, GB
(72) DAVIS, OWEN - HEALD, ROBERT - STOCKLEY, MARTIN
(74) 2381
(41) Fecha: 24/01/2024
Bol. Nro.: 1341

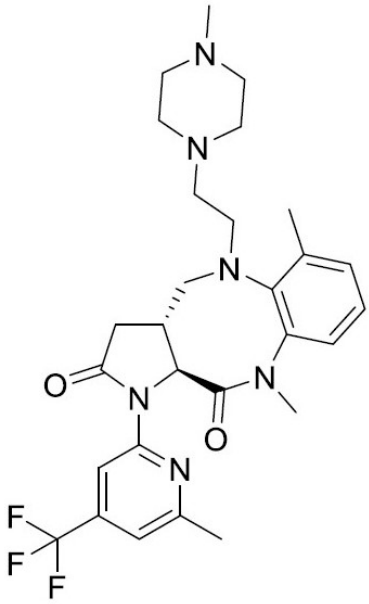

(1)

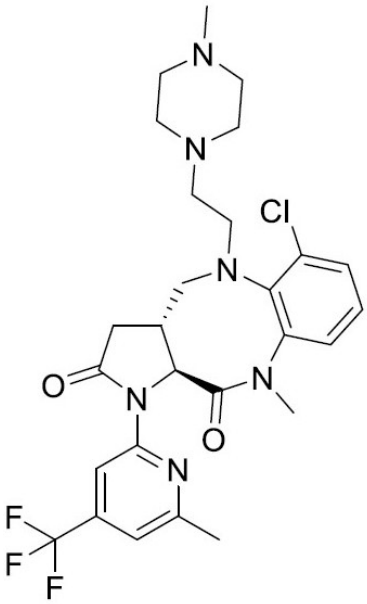

(2)

---

(10) AR127432 A1
(21) P220102872
(22) 21/10/2022
(30) US 63/272,698 28/10/2021
(51) C11D 11/00, 3/37
(54) MÉTODO PARA REDUCIR EL AGUA RESIDUAL EN EL LAVADO
(57) Se proporciona el método para reducir el agua arrastrada con la lavandería después de un ciclo de enjuague de máquina; el método comprende seleccionar una formulación de detergente para lavandería, que incluye: un componente de detergente que comprende un surfactante detergente; y un componente auxiliar de drenaje, que comprende: 40 - 99% en peso de organopolisiloxano; 1 - 30% en peso de resina de organosilicio; 0 - 30% en peso del aditivo hidrófobo; suministrar una dosis de la formulación de detergente para lavandería seleccionada a una lavadora con un artículo de tela sucio; proporcionar un agua de lavado; proporcionar un agua de enjuague; aplicar el agua de lavado y la formulación de detergente para lavandería seleccionada al artículo de tela sucio para proporcionar un artículo de tela lavado; enjuagar el artículo de tela lavado con el agua de enjuague; y centrifugar el agua de enjuague del artículo de tela lavado; en donde el organopolisiloxano se selecciona basado en su capacidad para reducir el agua residual arrastrada con el artículo de tela lavado al completar el ciclo de enjuague.
(71) DOW SILICONES CORPORATION
2200 WEST SALZBURG ROAD, P.O. BOX 994, MIDLAND, MICHIGAN 48686-0994, US
(72) CREUTZ, SERGE - BENBAKOURA, RAHMA - L'HOSTIS, JACQUELINE - VANDEMEULEBROUCKE, FLORE - NAD, SAUGATA
(74) 884
(41) Fecha: 24/01/2024
Bol. Nro.: 1341

---

(10) AR127433 A1
(21) P220102874
(22) 24/10/2022
(30) US 63/271,419 25/10/2021
(51) C08J 7/04, 7/048, 7/18, C23C 16/40, A01P 3/00, 7/04, B05D 1/00, 3/14, 7/00, B32B 27/32
(54) MÉTODO Y COMPOSICIÓN PARA REDUCIR LA LIBERACIÓN DE DISOLVENTE Y EL OLOR DE FORMULACIONES AGROQUÍMICAS
(57) La presente invención proporciona un método para evitar la fuga de un compuesto aromático desde un artículo que contiene una formulación que comprende el compuesto aromático y un líquido polar, en donde el método comprende recubrir el artículo con plasma.
(71) ADAMA MAKHTESHIM LTD.
P.O. BOX 60, 8410001 BEER SHEVA, IL
(72) GORLOVETSKY, IVAN - UTSIS, ALEXEY - MOSCO, MICHA
(74) 637
(41) Fecha: 24/01/2024
Bol. Nro.: 1341

---

(10) AR127434 A2
(21) P220102876
(22) 24/10/2022
(30) US 62/508,665 19/05/2017
(51) A01C 1/06
(54) DISPOSITIVO, SISTEMA Y MÉTODO PARA TRATAMIENTO DE SEMILLAS
(57) Un sistema de tratamiento de semillas define compartimientos separados de forma angular para recibir semillas. Los compartimientos pueden girar 360 grados. Se configura un sistema de procesamiento de semillas para realizar de manera simultánea diferentes etapas de procesamiento en al menos algunos de los compartimientos en función de la posición angular del compartimiento. Por ejemplo, un dispositivo de tratamiento de semillas puede suministrarle las semillas a un compartimiento, brindar el tratamiento, fluidificar las semillas, aplicar el tratamiento, controlar el secado del tratamiento, extraer las semillas del compartimiento y/o preparar un compartimiento para recibir semillas en determinadas posiciones angulares del compartimiento. Se puede utilizar la fluidificación en un compartimiento para controlar el secado y el recubrimiento uniforme de las semillas con el componente de tratamiento de manera simultánea.
(62) AR111877A1
(71) MONSANTO TECHNOLOGY LLC
800 NORTH LINDBERGH BOULEVARD, ST. LOUIS, MISSOURI 63167, US
(72) SEYER, DANIEL JAMES - MAKADIA, VALLABH - BREWER, DAMIEN DOUGLAS
(74) 627
(41) Fecha: 24/01/2024
Bol. Nro.: 1341

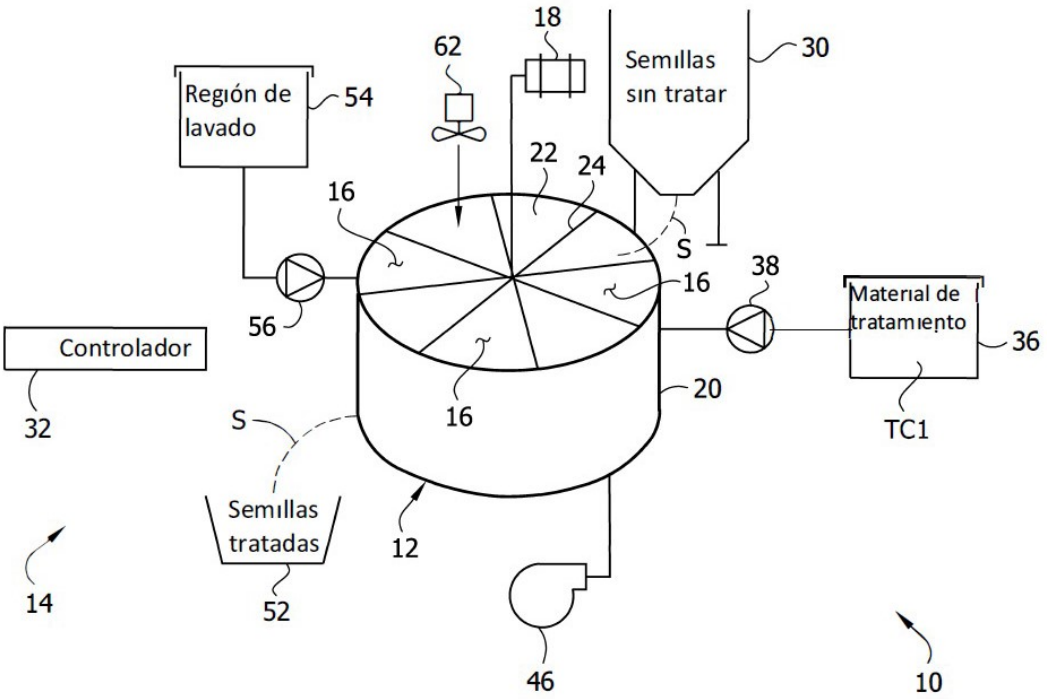

(10) AR127435 A1
(21) P220102877
(22) 24/10/2022
(30) PCT/CN2021/126369 26/10/2021
(51) C07D 401/14, 403/14, 413/14, 471/10, 487/04, 487/10, 498/04, 498/10, A61P 31/04
(54) COMPUESTOS PIPERAZINILSULFONILARILO PARA EL TRATAMIENTO DE INFECCIONES BACTERIANAS
(57) La presente invención se refiere a compuestos de fórmula (1), en la que R^1, R^2, R^3, R^4, Y, Q^1, Q^2, Q^3, Q^4 y Q^5 son como se describen en el presente documento, y sales farmacéuticamente aceptables de los mismos, y composiciones que incluyen los compuestos y procedimientos de uso de los compuestos.
Reivindicación 20: Un proceso para la preparación de un compuesto de acuerdo con una cualquiera de las reivindicaciones 1 a 19 que comprende la siguiente etapa: a) Reacción de acoplamiento entre el compuesto de fórmula (2), con lactama o carbamato, R^1H, en presencia de catalizador y base; en el que en la etapa a), el catalizador es CuI, la base es Cs_2CO_3; R^1, R^2, R^3, R^4, Y, Q^1, Q^2, Q^3, Q^4 y Q^5 se definen como en una cualquiera de las reivindicaciones 1 a 18.
Reivindicación 29: Un compuesto de acuerdo con la reivindicación 28, en el que la bacteria gramnegativa se selecciona de *Enterobacteriaceae*, *Neisseria gonorrhoeae*, *Haemophilus influenzae*, *Helicobacter pylorus*, *Acinetobacter baumannii* y *Pseudomonas aeruginosa*.
(71) F. HOFFMANN-LA ROCHE AG
124 GRENZACHERSTRASSE, CH-4070 BASILEA, CH
(72) DEY, FABIAN - DING, XIAO - SHI, HOUGUANG - TAN, XUEFEI - WU, JUN - ZHENG, JIAMIN - ZHOU, MINGWEI
(74) 2381
(41) Fecha: 24/01/2024
Bol. Nro.: 1341

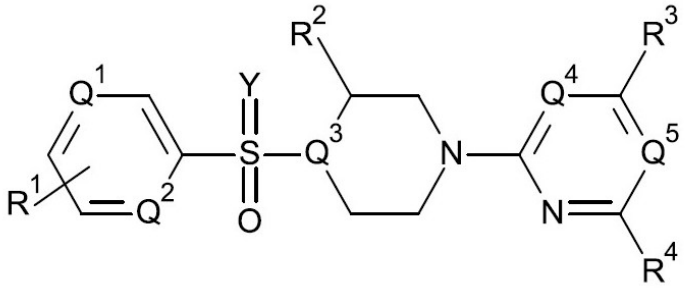

(1)

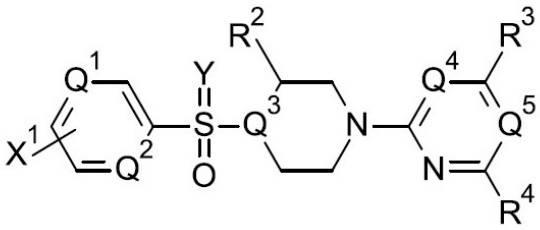

(2)

---

(10) AR127436 A1
(21) P220102878
(22) 24/10/2022
(30) US 63/272,276 27/10/2021
US 63/407,851 19/09/2022
(51) C07D 498/20, 513/20, 519/00, A61K 31/454, 31/4545, A61P 25/00, 25/28, 29/00
(54) INHIBIDORES DE ESPIROTRICICLO DE RIPK1 Y MÉTODOS DE USO DE LOS MISMOS
(57) Reivindicación 1: Un compuesto de fórmula (1) o una sal farmacéuticamente aceptable del mismo, en donde: A es arilo, heteroarilo, heterocicloalquilo o cicloalquilo C_3-C_6; cada aparición de R^1 se selecciona independientemente entre el grupo que consiste en: -OH, alquil C_1-C_6OH, -CN, alquil C_1-C_6CN, alquilo C_1-C_6, haloalquilo C_1-C_6, halógeno, -NH_2, -N(alquilo C_1-C_6)$_2$, -NH(alquilo C_1-C_6) y alcoxi C_1-C_6; W es CH_2, N, O o S; X es C(R^4)$_2$, N, O o S, en donde cuando X es N, la línea discontinua que conecta con X está presente; en donde cuando X es C(R^4)$_2$, O o S, la línea discontinua que conecta con X está ausente; en donde cuando X es C(R^4)$_2$, Y es N, O o S, y en donde cuando X es N, O o S, Y es CH_2; Y es CH_2, N, O o S, en donde cuando Y es N, la línea discontinua que conecta con Y está presente; en donde cuando Y es CH_2, O o S, la línea discontinua que conecta con Y está ausente; y en donde cuando Y es N, O o S, X es C(R^4)$_2$; R^2 es hidrógeno, OH, alquil C_1-C_6OH, CN, alquil C_1-C_6CN, alquilo C_1-C_6, haloalquilo C_1-C_6, halógeno, -NH_2, -N(alquilo C_1-C_6)$_2$, -NH(alquilo C_1-C_6) o alcoxi C_1-C_6, o cuando X o Y es N, R^2 está ausente; R^3 es hidrógeno, -OH, alquil C_1-C_6OH, -CN, alquil C_1-C_6CN, alquilo C_1-C_6, haloalquilo C_1-C_6, halógeno, -NH_2, -N(alquilo C_1-C_6)$_2$, -NH(alquilo C_1-C_6) o alcoxi C_1-C_6; cada aparición de R^4 se selecciona independientemente entre el grupo que consiste en hidrógeno, -OH, alquil C_1-C_6OH, -CN, alquil C_1-C_6CN, alquilo C_1-C_6, haloalquilo C_1-C_6, halógeno, -NH_2, -N(alquilo C_1-C_6)$_2$, -NH(alquilo C_1-C_6) y alcoxi C_1-C_6; Z es -CN, arilo, alquilarilo C_1-C_6, -COarilo, -CONHarilo, -SO_2arilo, cicloalquilo C_3-C_{10}, alquil C_1-C_6cicloalquilo C_3-C_{10}, -COcicloalquilo C_3-C_{10}, -CONHcicloalquilo C_3-C_{10}, -SO_2cicloalquilo C_3-C_{10}, heteroarilo, alquilheteroarilo C_1-C_6, -COheteroarilo, -CONHheteroarilo, -SO_2heteroarilo, heterocicloalquilo, alquilheterocicloalquilo C_1-C_6, -COheterocicloalquilo, -CONHheterocicloalquilo, -SO_2heterocicloalquilo, -COOalquilo C_1-C_6 o -COOcicloalquilo C_3-C_6, en donde el arilo, alquilarilo C_1-C_6, -COarilo, -CONHarilo, -SO_2arilo, cicloalquilo C_3-C_{10}, alquil C_1-C_6cicloalquilo C_3-C_{10}, -COcicloalquilo C_3-C_{10}, -CONHcicloalquilo C_3-C_{10}, -SO_2cicloalquilo C_3-C_{10}, heteroarilo, alquilheteroarilo C_1-C_6, -COheteroarilo, -CONHheteroarilo, -SO_2heteroarilo, heterocicloalquilo, alquilheterocicloalquilo C_1-C_6, -COheterocicloalquilo, -CONHheterocicloalquilo o -SO_2heterocicloalquilo, está sin sustituir o sustituido con uno a tres sustituyentes seleccionados independientemente entre el grupo que consiste en halógeno, -CN, alquil C_1-C_6CN, alquilo C_1-C_6, alquinilo C_1-C_6, haloalquilo C_1-C_6, alcoxi C_1-C_6, haloalcoxi C_1-C_6, -COOalquilo C_1-C_6, -Salquilo C_1-C_6, oxo, cicloalquilo C_3-C_6, arilo, heteroarilo y heterocicloalquilo, en donde el heteroarilo, heterocicloalquilo, cicloalquilo C_3-C_6, alquinilo C_1-C_6 y alcoxi C_1-C_6, está sin sustituir o sustituido con uno a dos sustituyentes seleccionados independientemente entre el grupo que consiste en halógeno, -CN, alquilo C_1-C_6, haloalquilo C_1-C_6, alcoxi C_1-C_6, -OH y heterocicloalquilo; m es 0, 1, 2 o 3; n es 1 o 2; y p es 1 o 2.
(71) MERCK SHARP & DOHME LLC
126 EAST LINCOLN AVENUE, RAHWAY, NEW JERSEY 07065, US
(72) ACHAB, ABDELGHANI ABE - BRILL, ZACHARY G. - RICO DUQUE, JENNY LORENA - FRADERA, XAVIER - METHOT, JOEY L. - SILIPHAIVANH, PHIENG - SU, JING - VARA, BRANDON A.
(74) 2381
(41) Fecha: 24/01/2024
Bol. Nro.: 1341

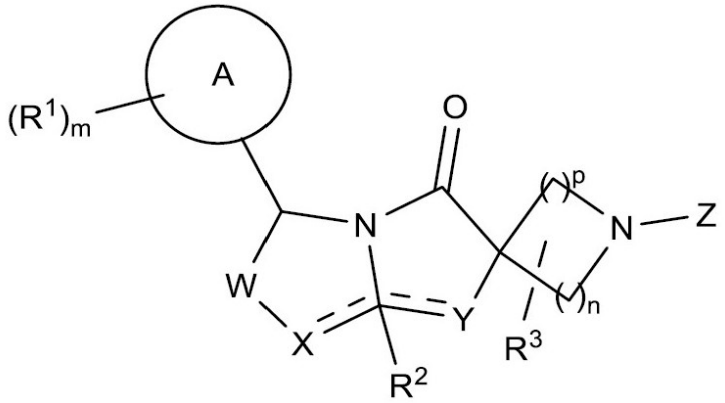

(1)

(10) AR127437 A1
(21) P220102879
(22) 24/10/2022
(51) A61K 9/14, 9/51, 39/215, 47/02, 47/32, B82Y
(54) NANOPARTÍCULAS, COMPOSICIONES DE VACUNAS, PROCEDIMIENTOS, USOS Y MÉTODOS DE ADMINISTRACIÓN
(57) Nanopartículas adyuvantes para vacunas que comprenden una relación molar entre TPP / PAH de 0,01 / 0,6, un diámetro entre 80 nm y 526 nm, una polidispersidad de diámetro entre 0,04 y 0,25 y un potencial Z de superficie entre +70 mV y -20 mV. La carga y el tamaño de las nanopartículas dependerán de la relación molar, concentración o cantidad de los compuestos TPP y PAH, del pH inicial del procedimiento, del medio en donde se lleve a cabo el procedimiento. Se muestran además, composiciones de vacunas en donde las nanopartículas encapsulan a los antígenos; y procedimientos de elaboración.
Reivindicación 6: La composición de acuerdo con la reivindicación 5, caracterizadas porque comprende el antígeno RBD.
(71) CONSEJO NACIONAL DE INVESTIGACIONES CIENTÍFICAS Y TÉCNICAS (CONICET)
GODOY CRUZ 2290, (1425) CDAD. AUT. DE BUENOS AIRES, AR
UNIVERSIDAD NACIONAL DE LA PLATA (UNLP)
AV. 7 Nº 776, E/ 47 Y 48, (1900) LA PLATA, PROV. DE BUENOS AIRES, AR
(72) DOCENA, GUILLERMO HORACIO - AZZARONI, OMAR - SMALDINI, PAOLA LORENA - RIZZO, GASTÓN PASCUAL - HERRERA, SANTIAGO ESTEBAN - AGAZZI, MAXIMILIANO LUIS - CHAVERO, CAMILA - BIANCHI, DAIANA - MARMISOLLÉ, WALDEMAR ALEJANDRO - CORTEZ, MARÍA LORENA - APUZZO, EUGENIA
(74) 1366
(41) Fecha: 24/01/2024
Bol. Nro.: 1341

---

(10) AR127438 A1
(21) P220102880
(22) 24/10/2022
(30) EP 21204749.2 26/10/2021
(51) C05C 9/00, C05G 3/90
(54) FORMULACIÓN DE INHIBIDOR DE UREASA LIBRE DE POLÍMEROS Y CON POCO OLOR CON ESTABILIDAD DE ALMACENAMIENTO MEJORADA EN UREA
(57) Uso de un solvente seleccionado del grupo que consiste en éter de glicol, éter de glicerina y mezclas de estos para estabilizar al menos una triamida de ácido (tio)fosfórico en una composición fertilizante (1) que comprende un fertilizante que contiene urea (F1) y una formulación de inhibidor de ureasa (UI) que comprende una mezcla (A) que comprende la al menos una triamida de ácido (tio)fosfórico y el solvente (C), en donde la formulación de inhibidor (UI) está libre de polímeros. Además, una formulación de inhibidor de ureasa (UI) y una composición fertilizante (1), cada una de las cuales comprende al menos una triamida de ácido (tio)fosfórico y solventes específicos.
(71) BASF SE
CARL-BOSCH-STRASSE 38, 67056 LUDWIGSHAFEN AM RHEIN, DE
(72) STAAL, MAARTEN - MALANG, ULRIKE - SCHMID, MARKUS - PASDA, GREGOR - THIEL, UWE - KNAUER, MANUEL - BLANZ, BIRGIT
(74) 1200
(41) Fecha: 24/01/2024
Bol. Nro.: 1341

---

(10) AR127439 A1
(21) P220102881
(22) 19/10/2022
(51) F27B 7/14, F24C 15/16
(54) HORNO PARA COCCIÓN DE ALIMENTOS POR CONVECCIÓN DE CALOR SOBRE PARRILLA CIRCULAR GIRATORIA
(57) Horno con una cúpula tipo bóveda radial de ladrillos, de calentamiento interno, mediante quemadores a gas o brasa de carbón vegetal. Apto para la cocción de alimentos sobre parrilla circular giratoria ubicada en el interior del mismo.
(71) DELGADO, JOSÉ HERNÁN
BOLIVAR 4779, DTO. “21”, (1874) AVELLANEDA, PROV. DE BUENOS AIRES, AR
(72) DELGADO, JOSÉ HERNÁN
(41) Fecha: 24/01/2024
Bol. Nro.: 1341

---

(10) AR127440 A1
(21) P220102883
(22) 25/10/2022
(30) EP 21205129.6 27/10/2021
(51) A61K 8/31, 8/37, 8/73, A61Q 5/12
(54) COMPOSICIÓN ACONDICIONADORA DEL CABELLO
(57) Excelentes beneficios de acondicionamiento en seco y propiedades reológicas son provistos por una composición de acondicionador para el cabello que comprende: A) del 0,01 al 5% p/p (en peso de la composición total) de una combinación que comprende i) partículas de almidón que tienen un tamaño de partícula Dv (50) de 1 a 12 micrones; y ii) un aceite no de silicona hidrófobo; en una relación de peso de almidón a aceite de 0,5:1 a 1:0,5; B) del 0,01 al 5% p/p de un aceite no de silicona emulsionado; en donde A) y B) están dispersos en: C) una fase de gel acondicionador que comprende un tensioactivo catiónico y un material graso; y en donde el acondicionador está exento de silicona.
(71) UNILEVER GLOBAL IP LIMITED
PORT SUNLIGHT, WIRRAL, MERSEYSIDE CH62 4ZD, GB
(72) AVERY, ANDREW RICHARD - ORTUOSTE ELCORO, NEREA
(74) 2382
(41) Fecha: 24/01/2024
Bol. Nro.: 1341

---

(10) AR127441 A1
(21) P220102884
(22) 25/10/2022
(30) EP 21205126.2 27/10/2021
(51) A61K 8/92, 8/31, 8/37, 8/41, 8/73, 8/04, A61Q 5/12
(54) COMPOSICIÓN ACONDICIONADORA DEL CABELLO
(57) Reivindicación 1: Una composición de acondicionador para el cabello que comprende A) del 0,01 al 5% p/p, en peso de la composición total, de una combinación que comprende i) partículas de almidón resistente a la ebullición, que tiene un tamaño de partícula Dv (50) de 1 a 12 micrones; y ii) un aceite no de silicona hidrófobo; en una relación de peso de almidón a aceite de 0,5:1 a 1:0,5; B) del 0,01 al 5% p/p de un aceite no de silicona emulsionado; en donde A) y B) están dispersos en: C) una fase de gel acondicionador que comprende un tensioactivo catiónico y un material graso; y en donde el acondicionador está exento de silicona.
Reivindicación 7: Una composición de acuerdo con la reivindicación 6, en donde el aceite no de silicona hidrófobo se selecciona de aceite de parafina, aceite mineral, polialfaolefina, escualano, ésteres con cadenas de hidrocarbilo derivadas de ácidos o alcoholes grasos y mezclas de los mismos.
Reivindicación 10: Una composición de acuerdo con la reivindicación 9, en donde el tensioactivo catiónico de amonio cuaternario tiene un catión seleccionado de cetiltrimetilamonio y beheniltrimetilamonio.
(71) UNILEVER GLOBAL IP LIMITED
PORT SUNLIGHT, WIRRAL, MERSEYSIDE CH62 4ZD, GB
(72) AVERY, ANDREW RICHARD - ORTUOSTE ELCORO, NEREA
(74) 2382
(41) Fecha: 24/01/2024
Bol. Nro.: 1341

---

(10) AR127442 A1
(21) P220102886
(22) 25/10/2022
(30) FR 21 11368 26/10/2021
(51) G06F 21/79, 8/654

(54) MÉTODO PARA BLOQUEAR UNA MEMORIA NO VOLÁTIL REESCRIBIBLE Y DISPOSITIVO ELECTRÓNICO QUE IMPLEMENTA DICHO MÉTODO

(57) Un método para bloquear una memoria no volátil reescribible (12) de un dispositivo electrónico (1). Se realiza (S10) una primera etapa de inicializar el dispositivo electrónico. Luego, se selecciona (S12) al menos un área de memoria de la memoria no volátil reescribible de un conjunto de N áreas de memoria de dicha memoria no volátil reescribible, en donde cada una de dichas N áreas de memoria comprende un contenido, en donde N es un número entero ≥ 2. El área de memoria seleccionada se bloquea (S14) mediante bloqueo volátil. Se realiza (S16) una segunda etapa de inicializar el dispositivo electrónico mediante el uso de un contenido almacenado en dicha área de memoria seleccionada.

(71) SAGEMCOM BROADBAND SAS
250 ROUTE DE L'EMPEREUR, 92500 RUEIL MALMAISON, FR
(72) DIONISI, FLORENT - LE BIHAN, ERIC - PERRAY, PASCAL - SAGOT, DIDIER

(74) 1200
(41) Fecha: 24/01/2024
Bol. Nro.: 1341

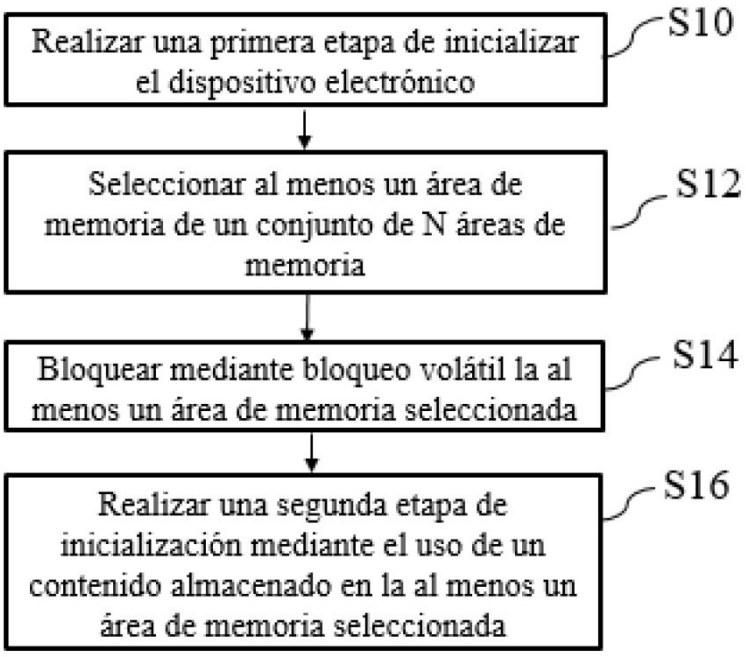

---

(10) AR127443 A1
(21) P220102887
(22) 25/10/2022
(30) US 63/271,648 25/10/2021
(51) C07D 487/04, A61K 31/4985, A61P 35/00
(54) AGENTES DEGRADANTES DE TYK2 Y SUS USOS
(57) La presente invención proporciona compuestos, composiciones de estos y métodos para usarlos. Los compuestos y las composiciones de estos que son útiles, por ejemplo, para dirigirse, inhibir y/o degradar TYK2. En determinadas realizaciones, se proporcionan agentes inhibidores y/o degradantes de TYK2 y métodos para hacerlos. Más específicamente, se proporcionan agentes degradantes de TYK2, composiciones que comprenden agentes degradantes de TYK2 y métodos para tratar afecciones relacionadas con TYK2.
(71) KYMERA THERAPEUTICS, INC.
200 ARSENAL YARDS BOULEVARD, SUITE 230, WATERTOWN, MASSACHUSETTS 02472, US
(72) MARX, ISAAC - YATES, CHRISTOPHER MICHAEL - ZHU, XIAO - PENNINGTON, LEWIS DALE - COMER, EAMON - FORD, MELISSA
(74) 2306
(41) Fecha: 24/01/2024
Bol. Nro.: 1341

---

(10) AR127444 A1
(21) P220102888
(22) 25/10/2022
(30) US 63/271,634 25/10/2021
(51) C07K 16/18, 16/28, 19/00, C07D 257/02, A61K 39/395, 51/10, 103/40, A61P 35/00
(54) COMPUESTOS OBJETIVO DE CLAUDINA 18.2 Y SUS USOS EN EL TRATAMIENTO DE CÁNCERES GASTROESOFÁGICOS
(57) Compuestos, p. ej., radioinmunoconjugados que incluyen una porción quelante o un complejo de metales de esta, un conector y una porción dirigida a Claudina 18.2. Composiciones farmacéuticas de tales compuestos y métodos de tratamiento de afecciones, p. ej., cáncer, utilizando tales composiciones farmacéuticas.
Reivindicación 40: El compuesto de la reivindicación 1, caracterizado porque el compuesto comprende la siguiente estructura: de fórmula (1), donde el resto de fórmula (2) es un anticuerpo o un fragmento de unión a antígeno de este que es capaz de unirse a CLDN 18.2 o un fragmento de este.
Reivindicación 48: El método de la reivindicación 47, caracterizado porque el cáncer es un adenocarcinoma esofágico.
(71) FUSION PHARMACEUTICALS INC.
270 LONGWOOD ROAD, SOUTH HAMILTON, ONTARIO L8P 0A6, CA
(72) GRINSHTEIN, NATALIE - FORBES, JOHN RICHARD - PATEL, SONAL - DUFFY, IAN R. - KOSTELNIK, THOMAS I.
(74) 2306
(41) Fecha: 24/01/2024
Bol. Nro.: 1341

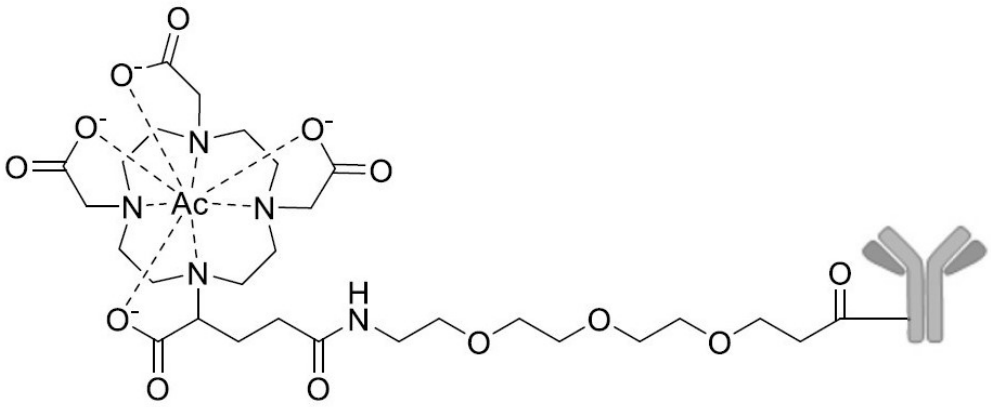

(1)

(2)

---

(10) AR127445 A1
(21) P220102889
(22) 25/10/2022
(30) US 63/271,633 25/10/2021
(51) C07K 16/18, 16/28, C12N 15/13, G01N 33/53, A61K 39/395, 47/68, A61P 35/00
(54) ANTICUERPOS DE UNIÓN A CLAUDINA 18.2 Y FRAGMENTOS DE ESTOS
(57) En el presente documento, se divulgan anticuerpos y fragmentos de anticuerpos capaces de unirse a claudina 18.2.
Reivindicación 25: Un ácido nucleico aislado que codifica el anticuerpo o el fragmento de unión a antígeno de este de una cualquiera de las reivindicaciones precedentes.
Reivindicación 26: Un vector de expresión caracterizado porque comprende el ácido nucleico aislado de la reivindicación 25.
Reivindicación 27: Una célula hospedadora caracterizada porque comprende la molécula de ácido nucleico aislada de la reivindicación 25 o el vector de expresión de la reivindicación 26.
Reivindicación 28: Una composición farmacéutica caracterizada porque comprende el anticuerpo o el fragmento de unión a antígeno de este de una cualquiera de las reivindicaciones 1 a 22 o un conjugado del anticuerpo de la reivindicación 23 o 24 y un excipiente farmacéuticamente aceptable.
(71) FUSION PHARMACEUTICALS INC.
270 LONGWOOD ROAD, SOUTH HAMILTON, ONTARIO L8P 0A6, CA
(72) KUHN, PHILIPP - FRENZEL, ANDRÉ
(74) 2306
(41) Fecha: 24/01/2024
Bol. Nro.: 1341

---

(10) AR127446 A1
(21) P220102891
(22) 25/10/2022
(30) US 17/511,378 26/10/2021
(51) F04B 53/02, 53/16
(54) CARTUCHO DE MANGUITO LARGO PARA UN BLOQUE DE TERMINAL HIDRÁULICA
(57) Se divulga un cartucho de manguito largo para ser insertado en un bloque de terminal hidráulica de una bomba. El cartucho de manguito largo incluye un cuerpo y un orificio de manguito que se extiende a través del cuerpo. El orificio de manguito incluye un primer diámetro interno y un segundo diámetro interno. El primer diámetro interno es menor que el segundo diámetro interno. Una primera abertura está ubicada en el cuerpo, y una segunda abertura está ubicada en el cuerpo en una posición radial básicamente diametralmente opuesta a la primera abertura. Un montaje de sello de empaquetadura se asegura dentro del cartucho de manguito largo. El montaje de sello de empaquetadura incluye uno o más sellos y un mecanismo de tensión para proporcionar una fuerza de compresión en los sellos. El montaje de sello de empaquetadura está dispuesto dentro del segundo diámetro interno cuando el montaje de sello de empaquetadura está dispuesto dentro del cartucho de manguito largo.
(71) SPM OIL & GAS INC.
601 WEIR WAY, FORT WORTH, TEXAS 76108, US
(72) BELSHAN, DARYL J. - BARNHOUSE, JAMES - BROWN, JACOB - KABRICH, TODD R.
(74) 438
(41) Fecha: 24/01/2024
Bol. Nro.: 1341

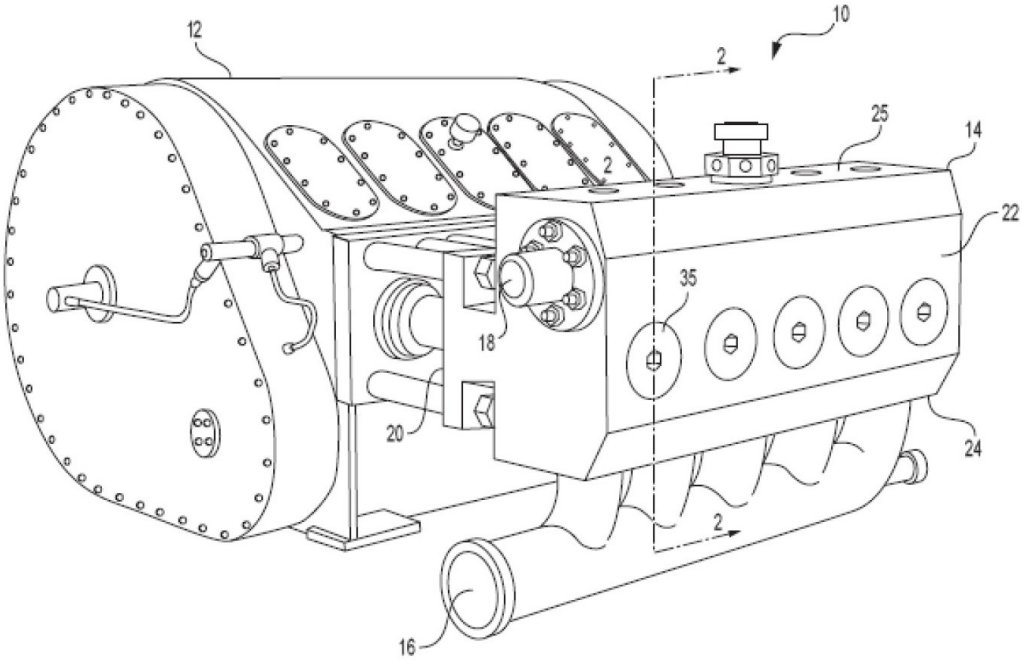

---

(10) AR127447 A1
(21) P220102892
(22) 25/10/2022
(30) US 63/273,625 29/10/2021
(51) A01N 25/00, 25/02, 43/653, A01P 3/00
(54) SALES ORGÁNICAS PARA FORMULACIONES AGROQUÍMICAS
(57) La divulgación proporciona composiciones que usan sales orgánicas como agentes anticongelantes, y sus métodos de uso. Específicamente, las composiciones de la divulgación contienen un principio activo agroquímico y una sal orgánica. La divulgación también proporciona métodos para recubrir semillas con las composiciones así como métodos para tratar semillas en frío.
(71) SYNGENTA CROP PROTECTION AG
ROSENTALSTRASSE 67, 4058 BASILEA, CH
(72) LEBEDEVA, NATALIA - COADY, ADRIANA - BAUMANN, MATTHEW DOUGLAS JOHN - COUGHLIN, ANDREW JAMES - REID, EMILY - HEMING, ALEXANDER MARK - BLANCHARD, DARIAN
(74) 952
(41) Fecha: 24/01/2024
Bol. Nro.: 1341

---

(10) AR127448 A1
(21) P220102893
(22) 25/10/2022
(30) EP 21204520.7 25/10/2021
EP 22167146.4 07/04/2022
EP 22186200.6 21/07/2022
(51) C07D 239/70, 401/04, 403/04, 405/12, 498/02, A61K 31/506, 31/537, 31/5377, 31/538, A61P 35/00
(54) DERIVADOS DE BENZO[H]QUINAZOLIN-4-AMINA PARA EL TRATAMIENTO DEL CÁNCER
(57) La invención proporciona compuestos de fórmula (1) y sales farmacéuticamente aceptables de los mismos; en donde R^a y R^b son ambos $-CH_3$ o R^a y R^b juntos forman un $-CH_2-CH_2-CH_2-$ o un resto de puenteo $-CH_2-CH_2-CH_2-CH_2-$; A es $-CH_2-$ o $-C(=O)-$; T es $-N(R^{11})-$, $-N(R^{11})-C(=O)-$, $-N(R^{11})-S(O_2)-$, $-O-$, $-C(R^{12})(R^{13})-$, $-C=C(R^{12})_2$, $-S-$, $-S(O)-$, $-S(O_2)-$, $-S(O_2)-N(R^{14})-$ o $-C(=O)-N(R^{14})-$; y en donde R^1, R^2, R^{11}, R^{12}, R^{13} y R^{14} son como se definen en las reivindicaciones, así como métodos de uso de los compuestos para el tratamiento de enfermedades neoplásicas, tales como cáncer.
Reivindicación 24: Una composición farmacéutica que comprende un compuesto de fórmula (1) como se ha definido en una cualquiera de las reivindicaciones 1 a 20 o una sal farmacéuticamente aceptable del mismo y opcionalmente un excipiente farmacéuticamente aceptable.
(71) BASILEA PHARMACEUTICA INTERNATIONAL AG, ALLSCHWIL
HEGENHEIMERMATTWEG 167B, 4123 ALLSCHWIL, CH
(74) 2381
(41) Fecha: 24/01/2024
Bol. Nro.: 1341

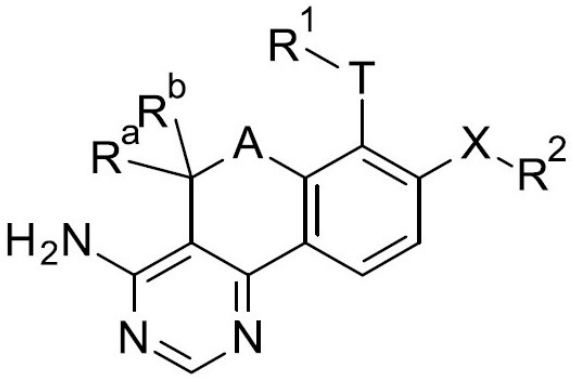

(1)

---

(10) AR127449 A1
(21) P220102894
(22) 25/10/2022
(30) LU 500783 25/10/2021
(51) C10B 21/08, 21/10, C10K 1/00, 3/04, 3/06, B01D 53/14
(54) MÉTODO PARA OPERAR UNA PLANTA DE HORNO DE COQUE
(57) Un método para operar una planta de horno de coque, donde el método comprende los pasos de: (a) proporcionar una corriente de gas de alto horno (B) y una corriente de gas de horno de coque (C); (b) tratar una parte (B1) de la corriente de gas de alto horno (B) en una unidad convertidora de CO (30) para obtener una corriente de gas de alto horno tratada; (c) someter la corriente de gas de alto horno tratada a una unidad de agotamiento de CO_2 (40) para obtener una corriente de gas de alto horno primaria empobrecida en CO_2 (D); (d) mezclar la corriente de gas de alto horno primaria empobrecida en CO_2 (D) con una proporción (B2) de la corriente de gas de alto horno (B) en una primera unidad de mezcla (60) para obtener una corriente de gas de alto horno empobrecida en CO_2 secundaria (E); (d) mezclar la corriente de gas de alto horno empobrecida en CO_2 secundaria (E) con una proporción de la corriente de gas de horno de coque (C) en una segunda unidad de mezcla (70) para obtener una corriente de gas empobrecida en CO_2 terciaria (F); (e) alimentar dicha corriente de gas empobrecida en CO_2 terciaria (F) a un sistema de caldeo de un horno de coque (80) de la planta de horno de coque para convertir carbón en coque, de modo de producir así un gas de horno de coque (H) y un gas de escape (G); donde las propiedades de la corriente secundaria de gas de alto horno empobrecida en CO_2 (E) son determinadas por un primer analizador (65) aguas abajo de la primera unidad de mezcla (60), y las propiedades de la corriente de gas terciaria empobrecida en CO_2 (F) son determinadas por un segundo analizador (75) aguas abajo de la segunda unidad de mezcla (70); donde la proporción (B2) de la corriente de gas de alto horno (B) y la proporción de la corriente de gas de horno de coque (C) se controlan en función de dichas propiedades determinadas por dichos analizadores primero (65) y segundo (75) para ajustar por lo menos uno del contenido de CO_2, el contenido de CO, el contenido de H_2, el Índice de Wobbe, la demanda de aire de combustión estequiométrica y el Poder Calorífico Inferior en dicha corriente de gas empobrecida en CO_2 terciaria (F), de modo de controlar así la operación del sistema de caldeo.
(71) PAUL WURTH S.A.
32, RUE D'ALSACE, L-1122 LUXEMBOURG, LU
(72) FERRARIS, ALESSIO - CALCAGNO, RICCARDO
(74) 2381
(41) Fecha: 24/01/2024
Bol. Nro.: 1341

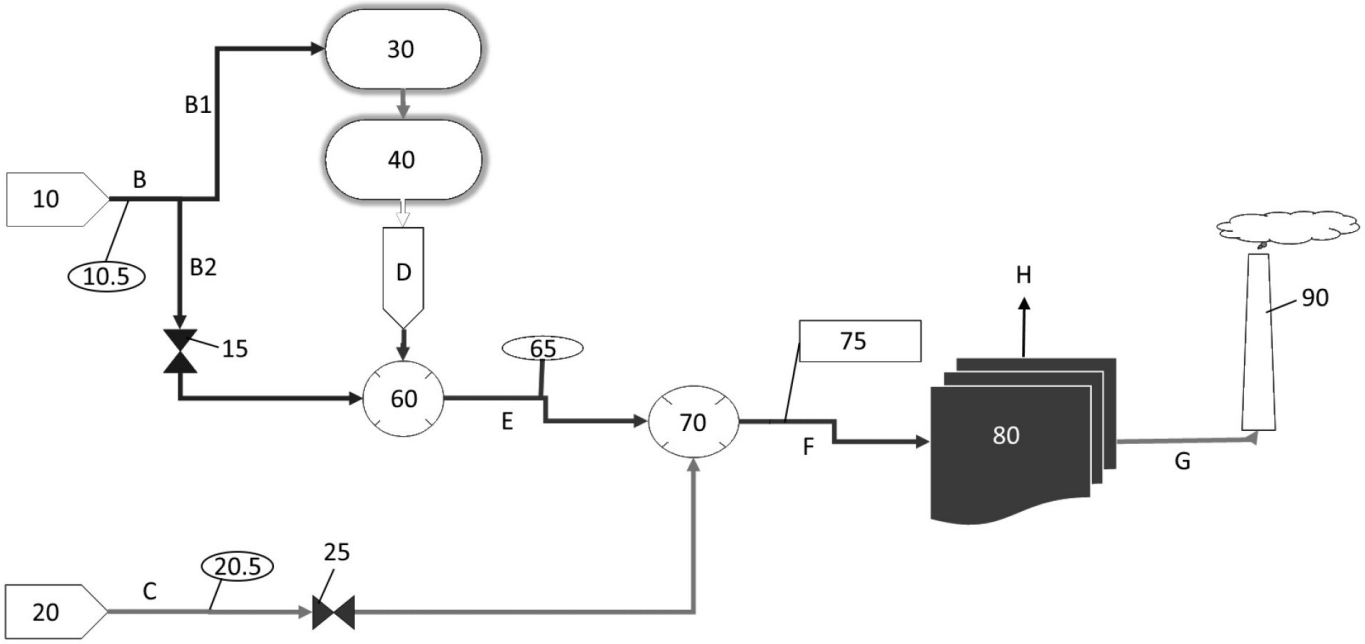

(10) AR127450 A1
(21) P220102895
(22) 25/10/2022
(30) PCT/EP2021/079694 26/10/2021
(51) C07D 401/14, 405/14, A61K 31/4439, A61K 31/501, A61P 35/00
(54) MODULADORES DEL RECEPTOR CCR6
(57) La presente invención se refiere a compuestos de la fórmula (1), su síntesis y uso como moduladores del receptor CCR6 para la prevención o el tratamiento de, por ejemplo, enfermedades / trastornos inflamatorios / autoinmunes y el cáncer.
Reivindicación 1: Un compuesto de la fórmula (1), en donde Q representa N, CH, o C-R, en donde R representa halógeno o alquilo C_{1-3}; R^1 representa alquilo C_{1-3}; R^2 representa hidrógeno; alquilo C_{1-4}; hidroxialquilo C_{1-3}; fluoroalquilo C_{1-3}; o cicloalquilo C_{3-5}; R^{3a} representa halógeno; alquilo C_{1-5}; fluoroalquilo C_{1-3}; fluoroalcoxi C_{1-3}; cicloalquilo C_{3-5}; o 1-(fluoroalquilo C_{1-3})-cicloalquilo C_{3-5}; R^{3b} representa hidrógeno; o halógeno; R^4 representa alquilo C_{1-4} que es insustituido; mono sustituido, en donde el sustituyente se selecciona entre hidroxi o alquilamino C_{1-3}; o disustituido, en donde el primer sustituyente representa hidroxi, y el segundo sustituyente representa fluoroalquilo C_1; o -L-Cy, en donde -L- representa un enlace directo o $-CH_2-$; y Cy representa cicloalquilo C_{3-7} que opcionalmente contiene un heteroátomo de anillo seleccionado entre nitrógeno u oxígeno; en donde Cy independientemente es insustituido; o monosustituido con hidroxi; oxo; alquilo C_{1-4}; $-C(=O)R^A$, en donde R^A representa alquilo C_{1-3} o hidroxialquilo C_{1-3}; o alquil-carbonil-amino C_{1-3}; o disustituido, en donde el primer sustituyente representa oxo, y el segundo sustituyente representa alquilo C_{1-3}; o disustituido, en donde el primer sustituyente representa hidroxi y el segundo sustituyente representa alquilcarbonilo C_{1-3}; o Cy representa un sistema de anillo de hidrocarburo bicíclico puenteado de 5 a 8 miembros saturado, en donde Cy es independientemente monosustituido, en donde el sustituyente se selecciona entre hidroxialquilo C_{1-3}; o $-C(=O)R^B$, en donde R^B representa hidroxi; $-NR^{N1}R^{N2}$, en donde R^{N1} y R^{N2} representan independientemente hidrógeno o alquilo C_{1-3}; o R^{N1} y R^{N2} junto con el átomo de nitrógeno al que están unidos forman pirrolidinilo; o alcoxi C_{1-3}; o Cy representa un heteroarilo de 5 o 6 miembros que contiene uno o dos heteroátomos de anillo independientemente seleccionados entre nitrógeno u oxígeno; y R^5 representa alquilo C_{1-4}; hidroxialquilo C_{1-3}; alcoxi C_{1-3}-alquilo C_{1-3}; cicloalquilo C_{3-7}; fluoroalquilo C_{1-3}; alquilcarbonilo C_{1-3}; o alquil-carbonil-amino C_{1-3}-alquilo C_{1-3}; o R^4 y R^5 junto con el anillo de triazolilo al que están unidos forman 5,6,7,8-tetrahidro-[1,2,4]triazolo[1,5-a]piridin-2-ilo o 6,7-dihidro-5H-pirrolo[1,2-b][1,2,4]triazol-2-ilo; o una sal farmacéuticamente aceptable del mismo.
(71) IDORSIA PHARMACEUTICALS LTD.
HEGENHEIMERMATTWEG 91, 4123 ALLSCHWIL, CH
(72) ALLEMANN, OLIVER - CAROFF, EVA - HUBLER, FRANCIS - MEYER, EMMANUEL
(74) 2381
(41) Fecha: 24/01/2024
Bol. Nro.: 1341

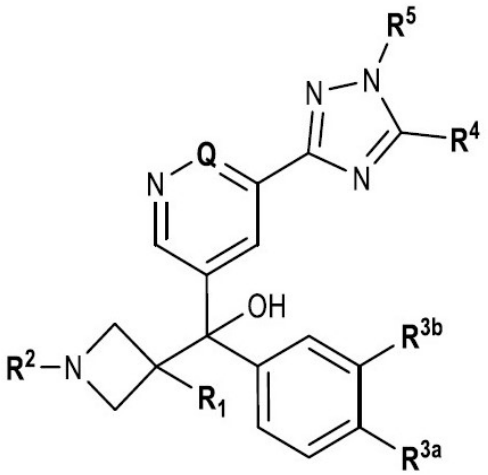

(1)

---

(10) AR127451 A1
(21) P220102896
(22) 25/10/2022
(30) IN 202111049146 27/10/2021
(51) C07D 37/22, 401/14, 403/04, A01N 43/90, A61K 31/501, A61P 33/00
(54) COMPUESTOS DE PIRIDAZINONA ACTIVOS COMO PESTICIDAS
(57) Compuestos de fórmula (1) donde los sustituyentes son como se definen en la reivindicación 1, y las sales, estereoisómeros, enantiómeros, tautómero y N-óxidos agroquímicamente aceptables de esos compuestos se pueden utilizar como insecticidas.
Reivindicación 12: Una composición que comprende un compuesto como se define en una cualquiera de las reivindicaciones 1 a 11, uno o más auxiliares y diluyentes, y opcionalmente uno o más de otros principios activos.
Reivindicación 14: Un material de propagación vegetal, tal como una semilla, que comprende, o se trata con o se adhiere al mismo, un compuesto como se define en una cualquiera de las reivindicaciones 1 a 11 o una composición como se define en la reivindicación 12.
(71) SYNGENTA CROP PROTECTION AG
ROSENTALSTRASSE 67, 4058 BASILEA, CH
(72) KILARU, JAGADEESH PRATHAP - PHADTE, MANGALA - BERARDOZZI, SIMONE - HALL, ROGER GRAHAM - JEANGUENAT, ANDRÉ - PITTERNA, THOMAS - WEISS, MATTHIAS - MUEHLEBACH, MICHEL - EL QACEMI, MYRIEM
(74) 952
(41) Fecha: 24/01/2024
Bol. Nro.: 1341

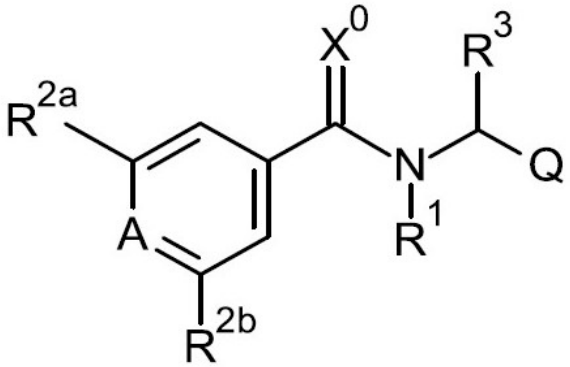

(1)

---

(10) AR127452 A1
(21) P220102897
(22) 25/10/2022
(30) ES P 202131005 26/10/2021
(51) G06F 21/36, H04W 12/06
(54) SISTEMA Y MÉTODO DE AUTENTICACIÓN MUTUA
(57) Método y sistema de autenticación mutua. El sistema comprende: una unidad de generación de teclado virtual (210) para obtener (110) una configuración de teclado (112) de un usuario (201), incluyendo rasgos gráficos (114), disposiciones (116) y reglas de generación de teclado (118); y generar (120) un teclado virtual (212) formado por teclas (214) con combinación de rasgos gráficos (114) en unas determinadas disposiciones (116) en base a las reglas de generación de teclado (118); una interfaz de entrada (230) para recibir (140) una selección de teclas (144) del teclado virtual (212); una unidad de autenticación (240) para aplicar (160) unas reglas de autenticación (152) del usuario (201) sobre el teclado virtual (212), obteniendo al menos una secuencia de teclas correcta (162), y autenticar (170) al usuario (201) si la selección de teclas (144) es validada con respecto a una secuencia de teclas correcta (162).
(71) PERÉZ GRANDE, PEDRO
TRAVESIA DOCTOR GONZÁLEZ ÁLVAREZ, 2, 24350 VEGUELLINA DE ÓRBIGO (LEÓN), ES
(72) PERÉZ GRANDE, PEDRO - SUAREZ CORONA, ADRIANA REMEDIOS
(74) 2500
(41) Fecha: 24/01/2024
Bol. Nro.: 1341

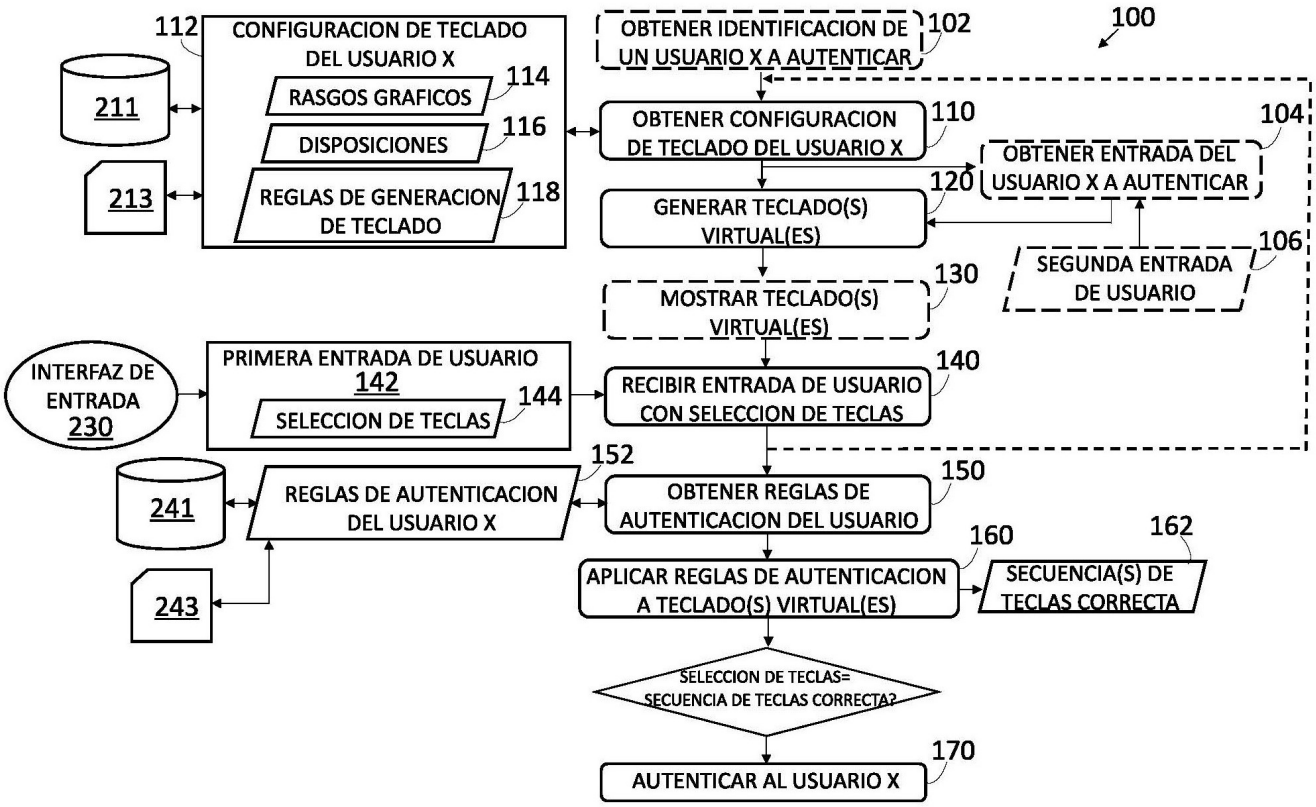

(10) AR127453 A1
(21) P220102898
(22) 26/10/2022
(30) EP 21205679.0 29/10/2021
(51) A01N 25/00, 25/04, 43/36, 37/46, A01P 3/00
(54) FORMULACIONES AGROQUÍMICAS PARA MITIGAR LA CRISTALIZACIÓN
(57) Formulaciones que tienen fludioxonil y aceite de ricino.

Reivindicación 3: La composición según la reivindicación 1 o 2, en donde el fludioxonil no cristaliza cuando la composición se expone a temperaturas entre 38ºC y 50ºC seguido de almacenamiento a temperatura ambiente hasta 5ºC.

Reivindicación 15: Un método para controlar hongos, que comprende aplicar una composición según una cualquiera de las reivindicaciones anteriores, a una semilla.

Reivindicación 16: Una composición para el tratamiento de semillas, que comprende: fludioxonil, mefenoxam, aceite de ricino, y opcionalmente al menos un agroquímico, preferentemente al menos dos agroquímicos, y más preferentemente todos los agroquímicos, seleccionados de picarbutrazox, sedaxano, y tiabendazol.

(71) SYNGENTA CROP PROTECTION AG
ROSENTALSTRASSE 67, 4058 BASILEA, CH
(72) JHURRY, NEMA DEVI - FORREST, JAMES OWEN
(74) 952
(41) Fecha: 24/01/2024
Bol. Nro.: 1341

---

(10) AR127454 A1
(21) P220102899
(22) 26/10/2022
(30) GB 2115442.2 27/10/2021
(51) C01B 32/194, 32/198, C04B 14/00
(54) DISPERSIÓN DE GRAFENO
(57) Se divulga una dispersión de grafeno, en particular, en la forma de un aditivo para introducir grafeno en composiciones tales como hormigón (concreto) y métodos para su preparación.
(71) CONCRETENE LTD.
UNIT 19, THE BLUESTONE CENTRE, SUN RISE WAY, AMESBURY, SALISBURY, WILTSHIRE SP4 7YR, GB
(72) DAWSON, CRAIG - SCULLION, LISA - IJIJE, HAPPINESS
(74) 1376
(41) Fecha: 24/01/2024
Bol. Nro.: 1341

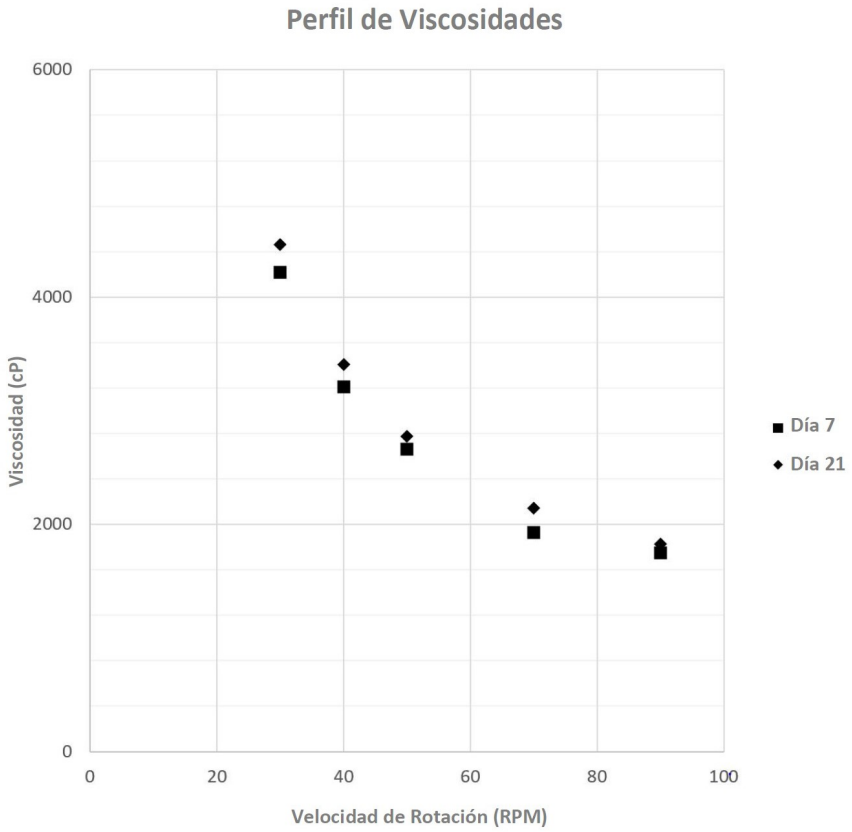

---

(10) AR127455 A1
(21) P220102900
(22) 26/10/2022
(30) US 63/263,175 28/10/2021
(51) C12N 15/86, A61P 1/00
(54) CONSTRUCTOS DE ÁCIDO NUCLEICO, VECTORES VÍRICOS Y PARTÍCULAS VÍRICAS
(57) La presente invención se refiere a un constructo de ácido nucleico que comprende un transgén que codifica la proteína de unión a la sintaxina 1 (STXBP1, Munc-18), un vector vírico para encapsidado de dicho ácido nucleico en una partícula vírica; y el uso de dicha partícula vírica para tratar una enfermedad asociada con una pérdida de la actividad funcional de STXBP1.

Reivindicación 1: Un constructo de ácido nucleico que comprende un transgén caracterizado porque codifica: i. una proteína de unión a la sintaxina 1 (STXBP1) que comprende la isoforma a, b, c, d, e, f, g o h, que tiene la secuencia dada en la SEQ ID Nº 9, 10, 11, 12, 13, 14, 15, o 16 respectivamente; o ii. una secuencia que tiene al menos 95% de identidad de secuencia con respecto a las SEQ ID Nº 9, 10, 11, 12, 13, 14, 15 o 16 y que mantiene la funcionalidad como STXBP1; o iii. una variante de origen natural que comprende, con referencia a la SEQ ID Nº 9, una o más mutaciones, como se observa en la Tabla 7.

Reivindicación 6: Un vector vírico que comprende el constructo de ácido nucleico de acuerdo con una cualquiera de las reivindicaciones precedentes, caracterizado porque el vector vírico comprende, además, una repetición terminal invertida (ITR) en el flanco 5' y/o 3' de dicho constructo de ácido nucleico.

Reivindicación 9: Una partícula vírica que comprende un constructo de ácido nucleico de acuerdo con una cualquiera de las reivindicaciones 1 a 5, o un vector vírico de acuerdo con una cualquiera de las reivindicaciones 6 a 8.

(71) UCB BIOPHARMA SRL
ALLÉE DE LA RECHERCHE 60, 1070 BRUSSELS, BE
UCB BIOSCIENCES INC.
1209 ORANGE STREET, WILMINGTON, DELAWARE 19801, US
(72) VALLETTE, BRITTANY NICOLE - WOLFF, CHRISTIAN GILBERT JOSEPH - RODRIGUEZ ALVAREZ, NATALIA - XU, MEIYU - SIPEKY, CSILLA
(74) 108
(41) Fecha: 24/01/2024
Bol. Nro.: 1341

---

(10) AR127456 A1
(21) P220102901
(22) 26/10/2022
(30) EP 21205140.3 28/10/2021
EP 22155794.5 09/02/2022
(51) C07D 487/04, A61K 31/519, A61P 25/04
(54) SINTESIS DE [1,2,3]TRIAZOL[4,5-D]PIRIMIDINAS
(57) La presente invención se refiere a un proceso para la preparación de derivados de [1,2,3]triazolo[4,5-d]pirimidina útiles como compuestos farmacéuticamente activos, en particular, 1-[5-ter-butil-3-[(1-metiltetrazol-5-il)metil]triazolo[4,5-d]pirimidin-7-il]pirrolidin-3-ol.
Reivindicación 1: Un proceso para la preparación del compuesto de fórmula (1) o una sal farmacéuticamente aceptable, en donde R^1 es halógeno, -OH, $-NR^aR^b$, alcoxi (C_1-C_6), alquil (C_1-C_6), $-O(O)CR^c$ o $-NR^aC(O)R^c$; R^a y R^b se eligen independientemente de H, alquilo (C_1-C_6), alcoxi (C_1-C_6), halo-alquil (C_1-C_6), fenilo, halo-fenilo o alquil (C_1-C_6)-fenilo; R^c se elige independientemente de H, alquil (C_1-C_6), alcoxi (C_1-C_6), -OH, halo-alquil (C_1-C_6), fenilo, halo-fenilo o alquil (C_1-C_6)-fenilo; que comprende hacer reaccionar un compuesto de fórmula (2), sales de este, un tautómero de este o una mezcla de tautómeros de este con un compuesto de fórmula (3) en donde X es halógeno, triflato o tosilo; en presencia de un ácido orgánico.
(71) F. HOFFMANN-LA ROCHE AG
124 GRENZACHERSTRASSE, CH-4070 BASILEA, CH
(72) ADAM, JEAN-MICHEL - GRETHER, UWE - MOESSNER, CHRISTIAN - TOSATTI, PAOLO
(74) 108
(41) Fecha: 24/01/2024
Bol. Nro.: 1341

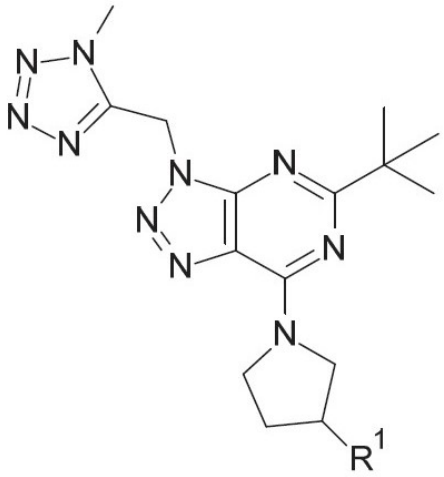

(1)

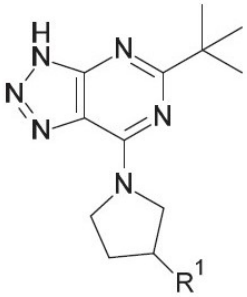

(2)

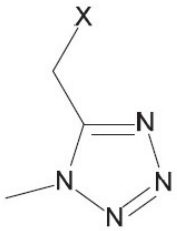

(3)

---

(10) AR127457 A1
(21) P220102902
(22) 26/10/2022
(30) US 63/272,157 26/10/2021
US 63/304,573 29/01/2022
US 63/410,009 26/09/2022
(51) C25B 1/04, 1/26, 15/08, 9/19, C01B 7/01, C02F 1/66
(54) SISTEMAS Y MÉTODOS PARA LA RETIRADA Y EL SECUESTRO DE LA ACIDEZ DEL AGUA DE MAR SUPERFICIAL
(57) Un método mediante el cual una energía ambiental (por ejemplo, la energía de las olas) se recoge, se convierte en energía eléctrica y, posteriormente, se usa para electrolizar el agua de mar en hidrógeno y cloro gaseosos. Esos gases se recombinan en cloruro de hidrógeno a partir del cual se forma solución de ácido clorhídrico que se diluye y deposita a una profundidad suficiente para garantizar su neutralización y secuestro durante un período de tiempo significativo (por ejemplo, durante más de un milenio). Mediante la retirada de los iones cloruro de una porción del mar adyacente a su superficie superior y depositándolos en una porción del mar más adyacente a su fondo, la acidez se desplaza de la superficie a la base del mar y se proporciona al océano superficial una mayor capacidad de absorber y tamponar dióxido de carbono atmosférico sin un aumento correspondiente de la acidez.
(71) LONE GULL HOLDINGS, LTD
5331 SW MACADAM AVE., STE. 258-332, PORTLAND, OREGON 97239, US
(72) MOFFAT, BRIAN LEE - SHELDON-COULSON, GARTH ALEXANDER
(74) 204
(41) Fecha: 24/01/2024
Bol. Nro.: 1341

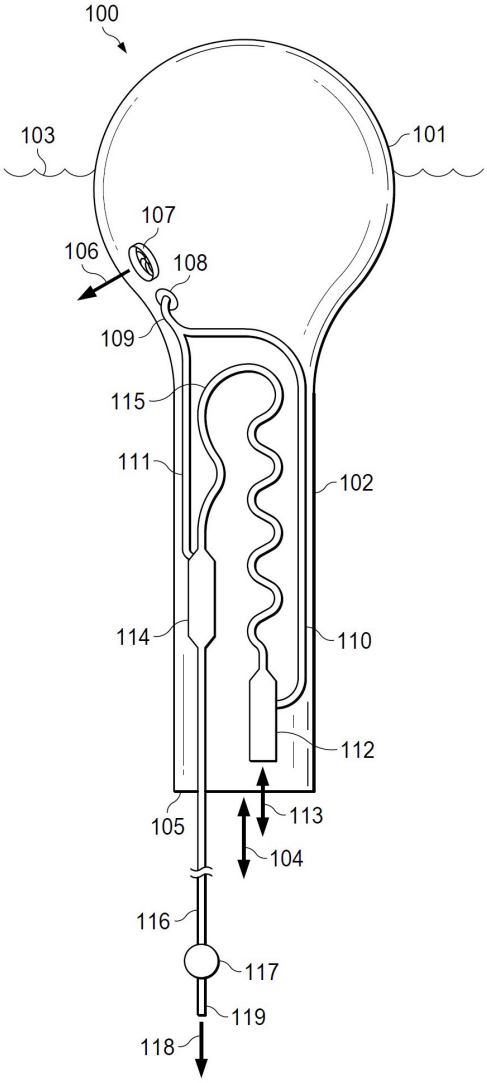

(10) AR127458 A1
(21) P220102903
(22) 26/10/2022
(30) US 63/272,595 27/10/2021
(51) G01J 3/00, 3/02, 3/08, G01N 21/359, 21/65, 30/02, G06N 3/08
(54) PREDICCIÓN BASADA EN APRENDIZAJE PROFUNDO USANDO ESPECTROSCOPIA
(57) Un método para monitorizar y/o controlar un proceso farmacéutico incluye obtener datos espectrales unidimensionales generados por un sistema de espectroscopia (por ejemplo, un sistema de espectroscopia Raman), convertir los datos espectrales unidimensionales en una matriz de datos espectrales bidimensionales y aplicar la matriz de datos espectrales bidimensionales a una capa de entrada de un modelo de aprendizaje profundo (por ejemplo, una red neuronal convolucional). El modelo de aprendizaje profundo predice un parámetro (por ejemplo, el nivel de metabolito) basándose en la matriz de datos espectrales bidimensionales, por ejemplo, para monitorizar y/o controlar un proceso farmacéutico.
(71) AMGEN INC.
ONE AMGEN CENTER DRIVE, THOUSAND OAKS, CALIFORNIA 91320-1799, US
(72) KHODABANDEHLOU, HAMID - WANG, TONY Y. - TULSYAN, ADITYA - SCHORNER, GREGORY L.
(74) 2306
(41) Fecha: 24/01/2024
Bol. Nro.: 1341

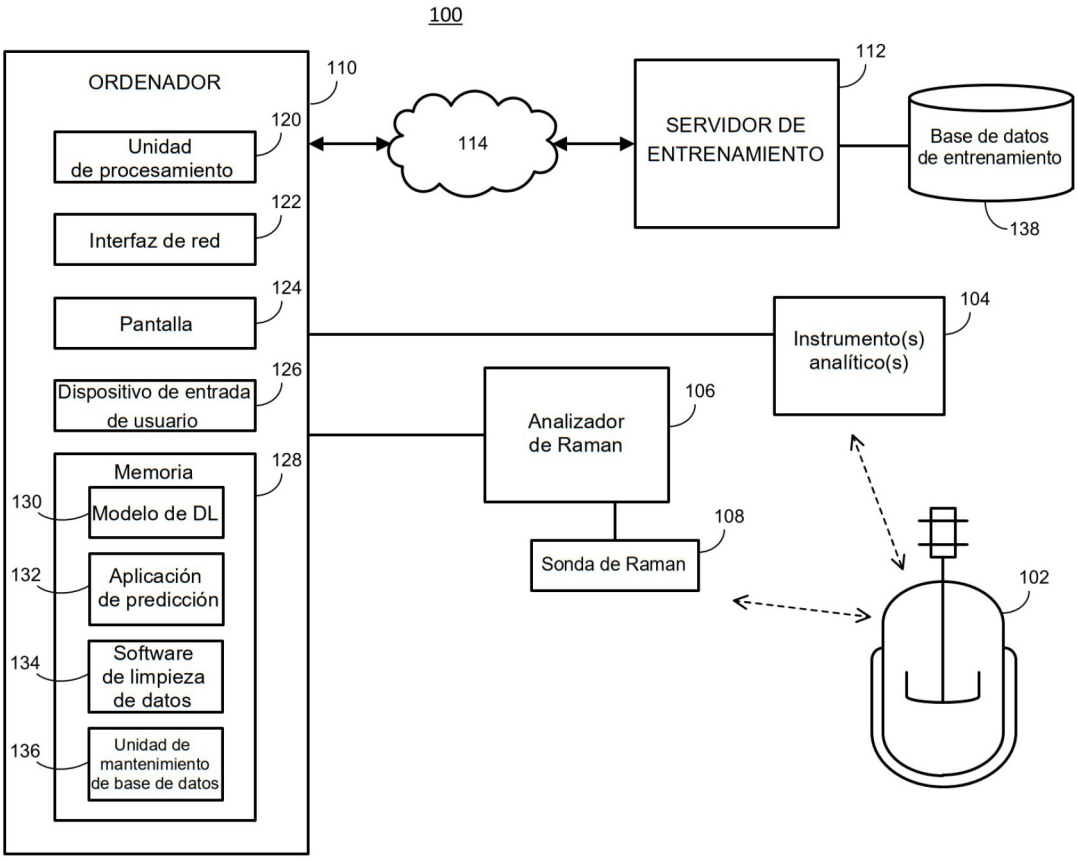

(10) AR127459 A1
(21) P220102904
(22) 26/10/2022
(51) F24B 1/00, 1/02, 1/10
(54) ESTUFA PARA CALEFACCIÓN ALIMENTADA CON MATERIAL COMBUSTIBLE SÓLIDO
(57) Estufa para calefacción alimentada con material combustible sólido tal como leña o carbón, la estufa incluye una cámara de combustión en donde se combustiona el material combustible sólido derivando sus gases de combustión a una cámara de intercambio térmico para que los gases de combustión entreguen su calor a las paredes radiantes de la estufa, la salida de dichos gases de combustión se realiza por un primer extremo del techo superior de la cámara de intercambio térmico proveyendo un conducto de salida de gases de combustión, tal como un tubo, preferiblemente cilíndrico, que presenta una porción insertada que sobresale descendentemente hacia adentro de dicha cámara de intercambio térmico mejorando el rendimiento de absorción de calor de los gases por parte de la estufa, y en el otro extremo opuesto se provee una boca de ingreso de gases de combustión provenientes de la cámara de combustión.
(71) AGUIRRE, EDGARDO ARIEL
CASTELLI 51, (5850) RÍO TERCERO, PROV. DE CÓRDOBA, AR
(72) AGUIRRE, EDGARDO ARIEL
(74) 1085
(41) Fecha: 24/01/2024
Bol. Nro.: 1341

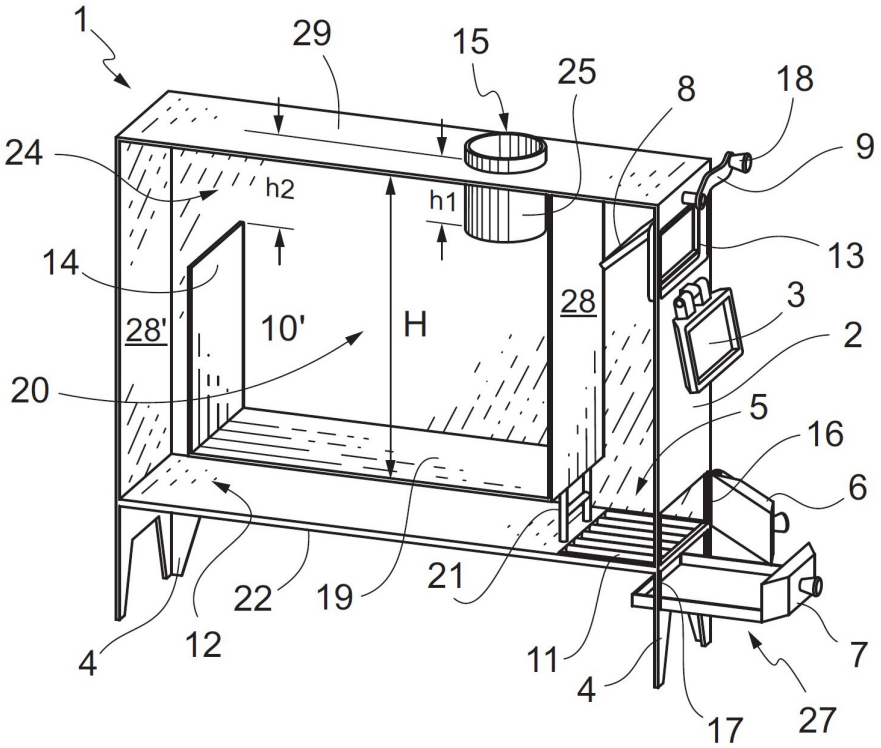

(10) AR127460 A1
(21) P220102905
(22) 26/10/2022
(30) PCT/CN2021/127248 29/10/2021
(51) A01N 43/36, A01P 3/00
(54) COMPOSICIONES FUNGICIDAS
(57) La presente invención se refiere a composiciones fungicidas novedosas, a su uso en agricultura u horticultura para controlar enfermedades provocadas por fitopatógenos, especialmente hongos fitopatógenos y a métodos de control de enfermedades en plantas útiles.
(71) SYNGENTA CROP PROTECTION AG
ROSENTALSTRASSE 67, 4058 BASILEA, CH
(72) ZHANG, LIANHONG - LU, LIANG - LAN, LAN
(74) 952
(41) Fecha: 24/01/2024
Bol. Nro.: 1341

---

(10) AR127461 A1
(21) P220102906
(22) 26/10/2022
(30) PCT/RU2021/000463 27/10/2021
(51) E21B 47/09, 47/12, G01V 1/40
(54) MÉTODOS PARA DETERMINAR LAS VELOCIDADES DE LAS ONDAS TUBULARES
(57) Los métodos para determinar la velocidad de la onda tubular en un pozo subterráneo involucran el despliegue de una pistola de perforación en una primera ubicación en el pozo. Se genera una onda tubular al mover la pistola de perforación. Se recibe una reflexión de la onda tubular desde una o más características del pozo. Se determina la profundidad de la pistola de perforación. Luego, la pistola de perforación se traslada a una segunda ubicación en el pozo. Después de mover la pistola de perforación, se repite la recepción de la reflexión y se determina la velocidad de la onda tubular al observar una diferencia entre los tiempos de reflexión. Estos métodos también se pueden utilizar para calcular la ubicación de la última reflexión.
(71) SCHLUMBERGER TECHNOLOGY B.V.
PARKSTRAAT 83, 2514 JG THE HAGUE, NL
(72) KORKIN, ROMAN VLADIMIROVICH - BADAZHKOV, DMITRY VIKTOROVICH
(74) 884
(41) Fecha: 24/01/2024
Bol. Nro.: 1341

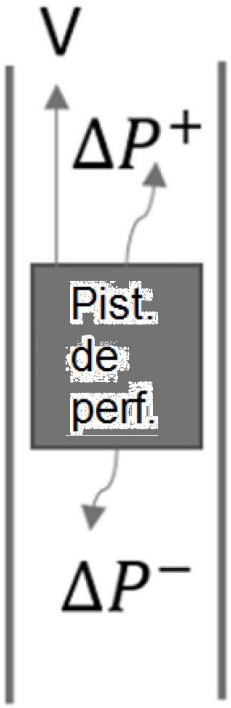

---

(10) AR127462 A1
(21) P220102907
(22) 26/10/2022
(51) A45D 24/00, 24/30
(54) PEINE PARA EL TRATAMIENTO DE LA PEDICULOSIS
(57) Un peine para el tratamiento de la pediculosis el cual brinda una novedosa disposición de las acanaladuras de los dientes de manera de mejorar notablemente la eficiencia en la remoción de liendres y/o piojos sin disminuir la peinabilidad.
(71) ASSISTANCE SRL
GRAL. LUCIO MANSILLA 2686, PISO 3º DTO. “8”, (C1425BPD) CDAD. AUT. DE BUENOS AIRES, AR
(72) SANZ, JUAN MARTÍN
(74) 772
(41) Fecha: 24/01/2024
Bol. Nro.: 1341

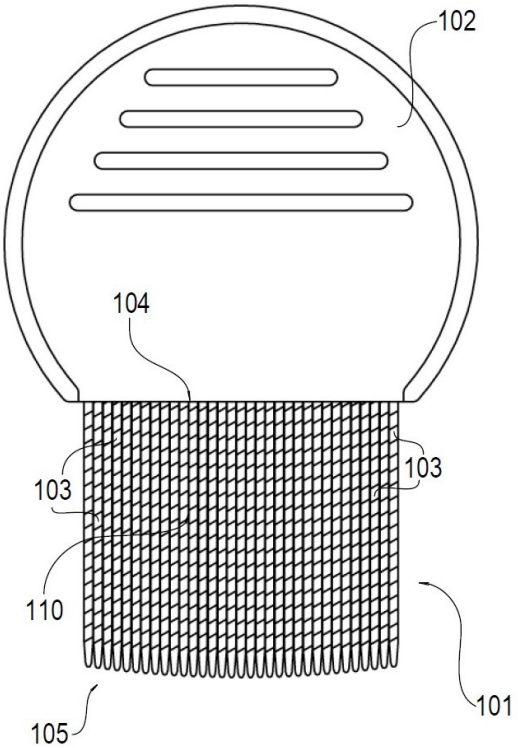

---

(10) AR127463 A1
(21) P220102908
(22) 26/10/2022
(30) FR 21 11442 27/10/2021
(51) A61L 9/12, 9/03, A01M 1/20
(54) CONJUNTO DESMONTABLE PARA UN APARATO DIFUSOR, Y APARATO DIFUSOR
(57) La invención se relaciona con un conjunto desmontable (50; 250; 350; 450) para un aparato difusor, el conjunto desmontable incluye: un recipiente de almacenamiento (60; 260; 360; 460) que presenta un orificio de vaciado (61; 261; 361; 461); y un elemento distribuidor posicionado a la salida del orificio de vaciado y unido al orificio de vaciado, el elemento distribuidor comprende un cuerpo poroso (70; 270; 370; 470) que presenta una superficie de evaporación situada al exterior del recipiente de almacenamiento. El recipiente de almacenamiento (60; 260; 360; 460) presenta una forma externa cóncava que rodea al menos parcialmente un espacio libre central (62; 262; 362; 462) de modo de dejar al descubierto una superficie de contacto que presenta el cuerpo poroso del lado opuesto a la superficie de evaporación, la superficie de contacto es accesible a través del espacio libre central (62; 262; 362; 462). La invención se relaciona, además, con un aparato difusor (10; 710; 810; 910; 1910; 2010) adaptada para recibir el conjunto desmontable en un compartimento (31).
(71) CAELIMP
45 RUE DU COLOMBIER, 31670 LABEGE, FR
(72) JOURDAN, ARNAUD - DUFOUR, SAMUEL - RIVIERE, PHILIPPE
(74) 1342
(41) Fecha: 24/01/2024
Bol. Nro.: 1341

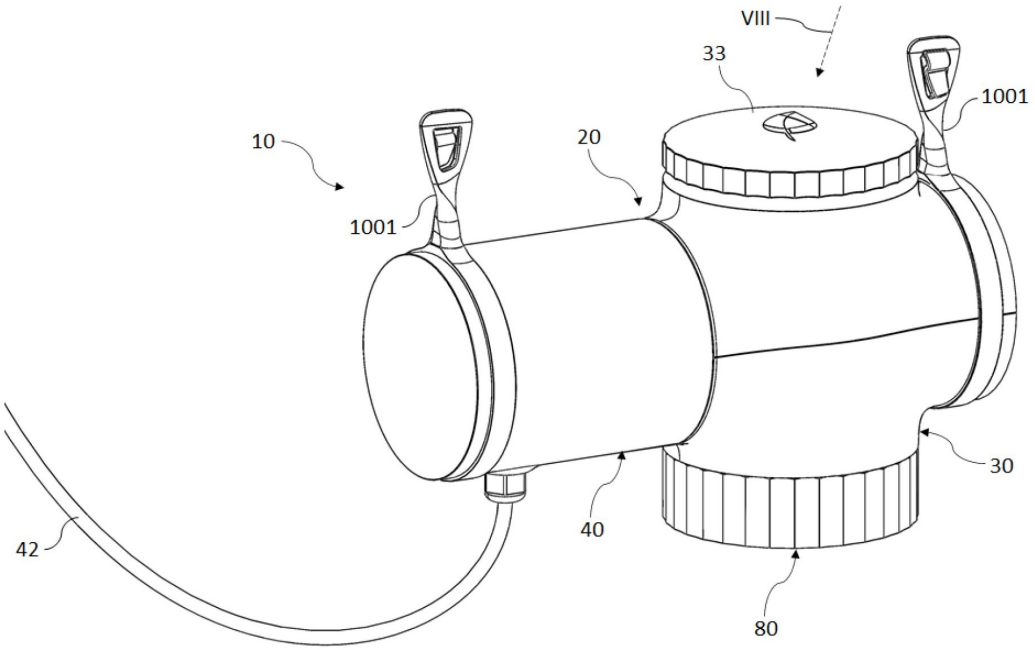

---

(10) AR127464 A1
(21) P220102909
(22) 26/10/2022
(30) US 63/271,808 26/10/2021
(51) A61K 31/7048, A61P 35/00
(54) FÁRMACO GLICOCONJUGADO PARA EL TRATAMIENTO DEL CARCINOMA HEPATOCELULAR
(57) La presente invención se relaciona de manera general con composiciones y métodos para el tratamiento del cáncer. Más particularmente, la presente invención se refiere a composiciones y métodos para el tratamiento del carcinoma hepatocelular. Específicamente, la presente invención se refiere a un glicoconjugado útil para el tratamiento del carcinoma hepatocelular. Aún más específicamente, el glicoconjugado es un derivado rutinosilado de cumarina. Este compuesto ha demostrado ser eficiente en modelos experimentales de carcinoma hepatocelular tanto *in vitro* como *in vivo*.
Reivindicación 2: La composición farmacéutica de acuerdo con la reivindicación 1, en donde el derivado diglicosilado de cumarina es rutinosil-4-metilumbeliferona.
(71) CONSEJO NACIONAL DE INVESTIGACIONES CIENTÍFICAS Y TÉCNICAS (CONICET)
GODOY CRUZ 2290, PISO 10º, (C1425FQB) CDAD. AUT. DE BUENOS AIRES, AR
ASOCIACIÓN CIVIL DE ESTUDIOS SUPERIORES - UNIVERSIDAD AUSTRAL
MARIANO ACOSTA 1611, (B1630FHB) PILAR, PROV. DE BUENOS AIRES, AR
UNIVERSIDAD NACIONAL DE LA PAMPA (UNLPAM)
CNEL. GIL 353, (L6300DUG) SANTA ROSA, PROV. DE LA PAMPA, AR
(72) MAZZOLINI RIZZO, GUILLERMO DANIEL - BRECCIA, JAVIER DARÍO - WEIZ, GISELA - MOLEJÓN, MARÍA INÉS - MAZZAFERRO, LAURA SOLEDAD - MALVICINI, MARIANA
(74) 895
(41) Fecha: 24/01/2024
Bol. Nro.: 1341

FE DE ERRORES

Se deja constancia que la Solicitud de Patente Nº P210102025, publicada en el Boletín Nº 1248 del 19/10/2022, bajo el Nº AR123008 A1, se publicó involuntariamente un Inventor con errores, corresponde publicar como FE DE ERRORES -*atento que la discordancia en el nombre de uno de los inventores no fue producto del acto de publicación, sino adjudicable a quienes presentaron la solicitud de la referencia*-, siendo el nombre correcto del mismo: ***MASSMAN, ELIZABETH HECHT*** y no HECHT, ELIZABETH SARA, como erróneamente se consignó.

INPI
INSTITUTO NACIONAL
DE LA PROPIEDAD INDUSTRIAL
ARGENTINA

BOLETÍN DE MARCAS Y PATENTES

Los servicios del I.N.P.I. son para Usted.

Si desea efectuar alguna consulta puede hacerlo
a los siguientes Correos Electrónicos

AREA	E-MAIL
PRESIDENCIA	infoinpi@inpi.gob.ar
PATENTES	infopatentes@inpi.gob.ar
MARCAS	infomarcas@inpi.gob.ar
LEGALES	infolegales@inpi.gob.ar
TRANSFERENCIA DE TECNOLOGÍA	infotrantec@inpi.gob.ar
MESA DE ENTRADAS	mesadeentradas@inpi.gob.ar
MODELOS Y DISEÑOS	infomodelos@inpi.gob.ar
SERVICIOS DE INFORMACIÓN TECNOLÓGICA	infotecnol@inpi.gob.ar
BIBLIOTECA	infobiblio@inpi.gob.ar
PUBLICACIONES	infotecnol@inpi.gob.ar

Nuestro servicio en Internet:
www.argentina.gob.ar/inpi

@Inpi_Argentina **inpi_argentina**

Instituto Nacional de Propiedad Industrial (Oficial)

**Para consultas dirigirse al I.N.P.I., Av. Paseo Colón 717,
(C1063ACH) Ciudad Autónoma de Buenos Aires,
en el horario de 9:00 a 12:45 y de 13:30 a 15:30 hs.**

Registro Nacional de la Propiedad Intelectual Nº 149.058

Publicación Día Miércoles