Boletín Nro.: 1078 19 DE FEBRERO DE 2020. ISSN: 0325-6529

Boletín de Patentes de Invención y Modelos de Utilidad

INPI
INSTITUTO NACIONAL
DE LA PROPIEDAD INDUSTRIAL

ARGENTINA

Autoridades:
Presidente: **Lic. José Luis Díaz Pérez** (Decreto 107/2020)
Vicepresidente: **Dra. Anabella Cecilia Quintana** (Decreto 158/2019)

Sumario:

Códigos	2
Publicaciones Tramite Normal	3
Fe de erratas	24

Argentinaunida

Ministerio de Desarrollo Productivo Argentina

CODIGO INID PARA PATENTES Y MODELOS DE UTILIDAD

(10) Identificación del documento

(21) Número de Solicitud

(22) Fecha de presentación

(30) Datos de prioridad

(41) Fecha de puesta a disposición del público

(51) Clasif. Internacional de Patentes 7ma. Edición

(54) Título de la invención

(57) Resumen

(61) Adicional a:

(62) Divisional de:

(71) Solicitante:

(72) Inventor:

(74) Número Matrícula de agente

(83) Depósito Microorganismos

CÓDIGO DE TIPO DOC. SEGÚN DISPOSICIÓN INPI. NRO. 211/96

A1= Solicitud de Patente Independiente

A2= Solicitud de Patente Divisional

A3= Solicitud de Patente Adicional

A4= Solicitud de Modelo de Utilidad Independiente

A5= Solicitud de Modelo de Utilidad Divisional

A6= Solicitud de Modelo de Utilidad Adicional

SOLICITUDES DE PATENTE

PUBLICACIONES DE TRAMITE NORMAL

(10) AR113200 A1
(21) P170100512
(22) 02/03/2017
(51) H02J 7/00
(54) CARGADOR SOLAR
(57) Cargador de energía solar, que conectado a este un panel solar para lograr tal funcionamiento que nos permitirá conseguir dicha energía y así con todas sus partes y piezas unidas en su lugar podremos iluminar la vía pública con su interruptor automático de encendido y apagado y así llegar a solucionar gran parte del problema que nos lleva a derramar tanta energía eléctrica y a su vez con mucha más seguridad en muchos de los casos.
(71) GONZALEZ, JORGE ALBERTO
HIPOLITO BOUCHARD 963, (1615) GRAND BOURG, PROV. DE BUENOS AIRES, AR
(72) GONZALEZ, JORGE ALBERTO
(41) Fecha: 19/02/2020
Bol. Nro.: 1078

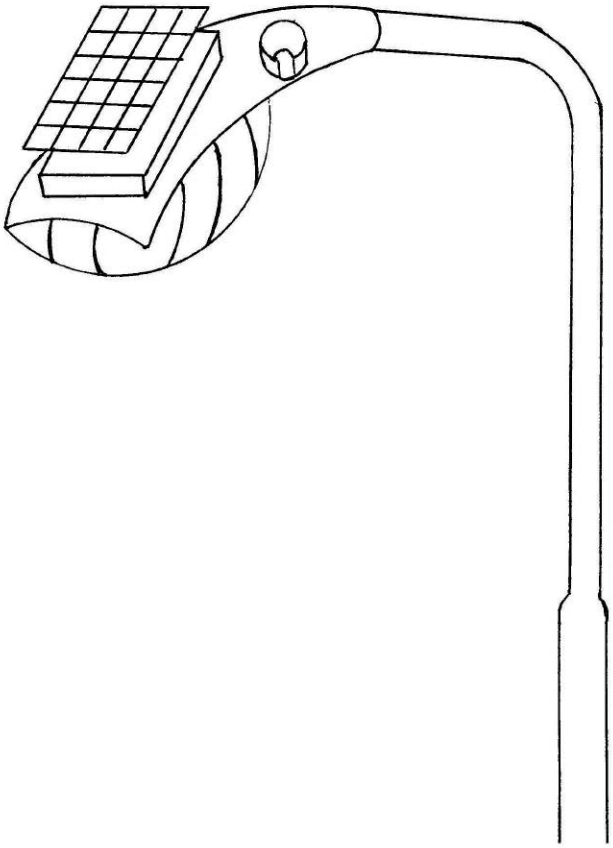

(10) AR113201 A1
(21) P170101059
(22) 26/04/2017
(30) EP 16167156.5 26/04/2016
(51) A23L 23/10, 27/00, A23P 30/20
(54) CONCENTRADO SALADO CON FORMA Y PROCEDIMIENTO PARA SU PREPARACIÓN
(57) Un procedimiento para preparar un concentrado salado con forma que tiene una actividad de agua inferior a 0,8 y un contenido de grasa total del 10 al 35% en peso, dicho procedimiento comprende: a) mezclar los siguientes ingredientes para preparar una mezcla en polvo que contiene grasa: sal comestible seleccionada entre cloruro de sodio, cloruro de potasio y combinaciones de ellos, uno o más ingredientes particulados seleccionados entre azúcares, glutamato, harina, almidón, trozos vegetales y combinaciones de ellos, y grasa líquida o fundida, y dicha grasa comprende al menos el 30% en peso de aceite vegetal; b) mezclar la mezcla en polvo que contiene grasa con un líquido polar comestible para producir una pasta; c) opcionalmente mezclar la pasta con componentes comestibles seleccionados entre grasa, condimento y combinaciones de ellos; y d) formar la pasta en artículos con forma por medio de extrusión. La presente también se refiere a un concentrado salado con forma extruído que conserva su forma a temperaturas elevadas.
(71) UNILEVER N.V.
WEENA 455, 3013 AL ROTTERDAM, NL
(72) STOYANOV, SIMEON DOBREV - BLIJDENSTEIN, THEODORUS BEREND JAN - ARNAUDOV, LUBEN NIKOLAEV
(74) 734
(41) Fecha: 19/02/2020
Bol. Nro.: 1078

---

(10) AR113202 A4
(21) M170101432
(22) 26/05/2017
(51) E01B 9/18
(54) INSERTO PARA TARUGO DE TIRAFONDOS EN FIJACIONES FERROVIARIAS PARA DURMIENTES DE HORMIGÓN, VÍAS FIJAS Y MATERIALES SIMILARES
(57) El objeto de la presente trata de un inserto para tarugo de tirafondo en una fijación ferroviaria para durmientes de hormigón, material similares y para vía fija, donde dicho tarugo posee una primer zona abierta por donde ingresa el tirafondo llamada cuello, una segunda zona de rosca del tarugo coincidente con la rosca del tirafondo, y que posee una muesca en dicha zona del tarugo, y una tercer zona en coincidencia con la punta del tirafondo; y siendo que dicho inserto está formado por un alambre con una sección que permite ubicarse en la muesca del tarugo, dispuesto dicho alambre en forma helicoide con una cantidad de vueltas que definen tres secto-

res diferenciados: un primer sector que se ubica en coincidencia del cuello del tarugo, un segundo sector siguiente al primero con una cantidad indefinida de vueltas en la que aumenta el diámetro del helicoide, y un tercer sector anterior a la zona del punta del tarugo en que el diámetro interior del tarugo coincide con el diámetro exterior del paso de la muesca de la rosca del tarugo en el que el primer sector del inserto posee un diámetro interior que coincide con el diámetro exterior del cuello del tarugo.

(71) N. FERRARIS S.A.
COLOMBRES 350, PISO 4º DTO. "A", (1832) LANUS, PROV. DE BUENOS AIRES, AR

(41) Fecha: 19/02/2020
Bol. Nro.: 1078

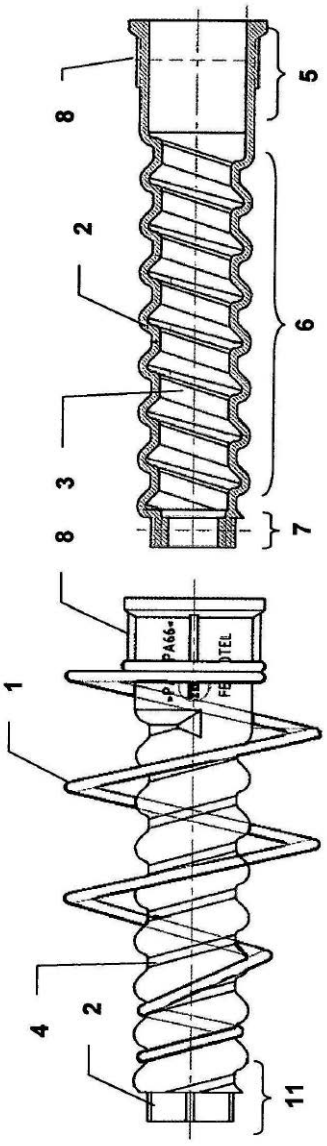

(10) AR113203 A1
(21) P170101777

(22) 28/06/2017
(51) B07B 4/02, B04C 5/00
(54) SEPARADOR NEUMÁTICO DE IMPUREZAS APLICADO A UNA SECADORA DE GRANOS EN RECIRCULACIÓN

(57) Es un equipo especialmente diseñado para ser intercalado en un tramo del circuito por donde se desplaza la masa de granos para su tratamiento de secado. Comprende una estructura de montaje que soporta un caño de descarga (5) que, por un extremo, mantiene comunicación con la columna vertical interna de la secadora (S), en tanto que, por su otro extremo define una boca (6) que se comunica con el elevador de granos (3) para la recirculación de los mismos; donde el mismo caño de descarga (5) en un tramo intermedio, mantiene comunicación con una boca (7) por donde se produce la entrada de una corriente de aire transversal generada desde un ventilador centrífugo impulsor (9), y opuestamente, se comunica con una boca (8) por donde se produce la salida de la misma corriente de aire transversal que, conducida por una respectiva cañería (11), avanza hacia un ciclón separador (12), el cual incluye una descarga inferior (13) para la salida de las impurezas separadas, y una comunicación superior (14) para orientar la corriente de aire hacia una cañería de retorno (15) que la conduce hacia el referido ventilador centrífugo (9). En comunicación con la salida del separador ciclónico (12) se incorpora un conducto de expulsión de impurezas vinculado a la salida de presión del ventilador centrífugo (9).

(71) JMG S.A.I.C.A.
PRESIDENTE ROQUE SÁENZ PEÑA 233, (3080) ESPERANZA, PROV. DE SANTA FE, AR

(74) 611

(41) Fecha: 19/02/2020
Bol. Nro.: 1078

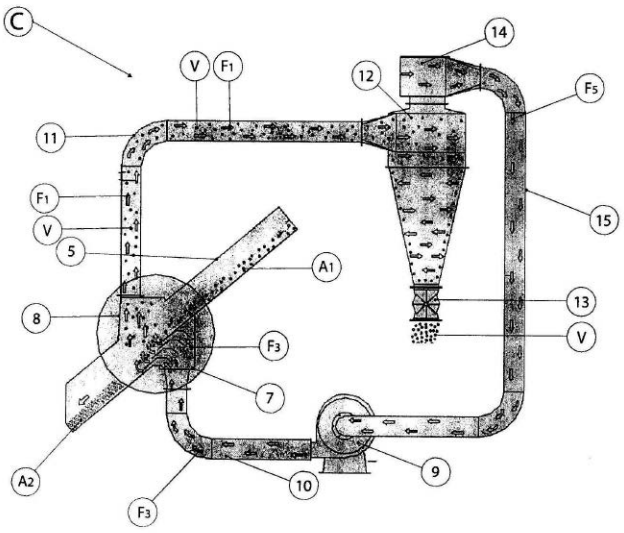

(10) AR113204 A4
(21) M170102920
(22) 20/10/2017
(51) B65D 90/08
(54) CONECTOR PARA UNIÓN DE PANELES DE TANQUES DE ALMACENAMIENTO DE GRANDES VOLÚMENES DE FLUIDOS
(57) Conector para unión de paneles de tanques de almacenamiento de grandes volúmenes de fluidos, siendo el conector del tipo flotante, de cierre hermético y liberación rápida aplicable a los paneles de tanques de contención, donde en las franjas adyacentes de los paneles a unir se fija una sucesión de piezas hembra formando pares de piezas horizontalmente alineadas para conectarlas por medio de la correspondiente pieza macho y, de esta manera, fijar entre sí los paneles. La pieza macho está conformada por una placa posterior vertical en forma de “U” invertida desde la que se proyecta perpendicularmente una placa frontal horizontal en las proximidades del borde superior de la placa posterior. Dicha placa frontal horizontal tiene aberturas para la facilitar la sujeción manual de la pieza macho. Cada pieza hembra es también en forma de “U” y entre sus brazos laterales se define un espacio libre o cavidad para el calce del correspondiente brazo de la pieza macho. Cada uno de dichos brazos tiene un orificio transversal donde se inserta un pasador o perno de retención de la pieza macho en las piezas hembras ya fijadas en los paneles adyacentes del tanque. Dicho perno se asegura posicionado en dicho orificio transversal del brazo por medio de una horquilla elástica cuyos extremos se insertan en respectivos orificios de los extremos salientes del perno a ambos lados del brazo. Las piezas hembra se sueldan, por ejemplo, en diez puntos de las respectivas franjas laterales de paneles adyacentes a unir.
(71) HYDRERA S.A.
SARMIENTO 1230, (1041) CDAD. AUT. DE BUENOS AIRES, AR
(74) 762
(41) Fecha: 19/02/2020
Bol. Nro.: 1078

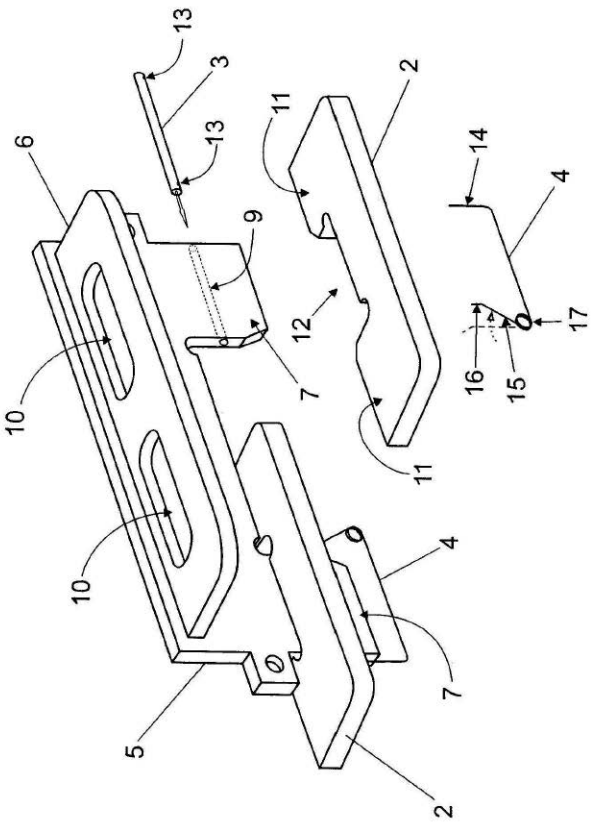

(10) AR113205 A4
(21) M170103721
(22) 29/12/2017
(51) E04D 13/04, E03B 3/02
(54) UN EMBUDO PARA SER DISPUESTO SOBRE LA LOSA DE UN TECHO EN CONSTRUCCIÓN
(57) Un embudo (1) para ser dispuesto sobre la losa de un techo en construcción y para ser utilizado con un marco porta-rejilla (6), dicho embudo comprende una porción inferior (2) cilíndrica que atraviesa dicha losa, y una porción superior troncocónica (3) cuya base menor está en contacto con dicha porción inferior cilíndrica (2), y dicho marco porta-rejilla (6) comprende una porción inferior (7) sustancialmente paralelepipédica y de aristas redondeadas que va apoyada sobre la superficie interna de la porción superior (3) de dicho embudo (1), y una porción superior (8) con una pluralidad de medios de fijación para contener una rejilla; donde dicha porción superior (8) de dicho marco porta-rejilla (6) sobresale de dicha porción inferior sustancialmente paralelepipédica (7) y en donde la altura de la porción inferior sustancialmente paralelepipédica (7) de aristas redondeadas de dicho marco porta-rejilla (6) debe ser tal que, por exceso, supere cualquier espesor resultante del piso elegido al finalizar el techo en construcción de manera que pueda ser cortado a la altura correspondiente a dicho espesor resultante quedando así, dicha rejilla (9) al ras del

piso, dicho embudo (1), en donde la base mayor de dicha porción superior troncocónica (3) de dicho embudo (1) tiene sus vértices redondeados (4), y sobre la superficie interna de dicha porción superior troncocónica (3) va aplicada una membrana (5).

(71) MACROPLAST S.A.
ESTEBAN A. GASCÓN 1090, PISO 6º OF. "34", (C1181ACT) CDAD. AUT. DE BUENOS AIRES, AR

(74) 108

(41) Fecha: 19/02/2020
Bol. Nro.: 1078

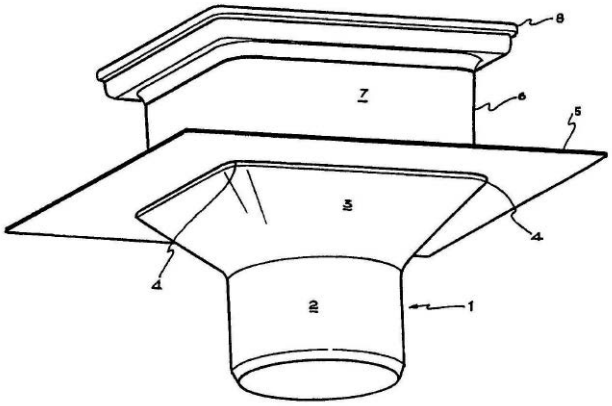

---

(10) AR113206 A1
(21) P180100011
(22) 03/01/2018
(30) EP 17150794.0 10/01/2017
(51) C07D 471/04, 487/04, 513/04, 498/04, 401/04, A01N 43/90

(54) DERIVADOS HETEROCÍCLICOS COMO PESTICIDAS

(57) Su uso como acaricidas y/o insecticidas para el control de plagas animales y procedimientos y compuestos intermedios para su preparación.

Reivindicación 1: Los compuestos de la fórmula (1), en la que R^1 es C_{1-6} alquilo, C_{1-6} cianoalquilo, C_{1-6} hidroxialquilo, C_{1-6} alcoxi-C_{1-6} alquilo, C_{1-6} haloalquilo, C_{2-6} alquenilo, C_{2-6} haloalquenilo, C_{2-6} alquinilo, C_{2-6} haloalquinilo o C_{3-8} cicloalquilo; R^2 es hidrógeno, C_{1-6} alquilo, C_{1-6} haloalquilo, C_{1-6} cianoalquilo, C_{1-6} hidroxialquilo, C_{1-6} alcoxi-C_{1-6} alquilo, C_{1-6} haloalcoxi-C_{1-6} alquilo, C_{2-6} alqueniloxi-C_{1-6} alquilo, C_{2-6} haloalqueniloxi-C_{1-6} alquilo, C_{2-6} haloalquenilo, C_{2-6} cianoalquenilo, C_{2-6} alquinilo, C_{2-6} alquiniloxi-C_{1-6} alquilo, C_{2-6} haloalquiniloxi-C_{1-6} alquilo, C_{2-6} haloalquinilo, C_{2-6} cianoalquinilo, C_{3-8} cicloalquilo, C_{3-8} cicloalquil-C_{3-8} cicloalquilo, C_{1-6} alquilo-C_{3-8} cicloalquilo, halógeno-C_{3-8} cicloalquilo, ciano-C_{3-8} cicloalquilo, C_{1-6} alquiltio-C_{1-6} alquilo, C_{1-6} haloalquiltio-C_{1-6} alquilo, C_{1-6} alquilsulfinilo-C_{1-6} alquilo, C_{1-6} haloalquilsulfinilo-C_{1-6} alquilo, C_{1-6} alquilsulfonilo-C_{1-6} alquilo, C_{1-6} haloalquilsulfonilo-C_{1-6} alquilo, C_{1-6} alquilcarbonilo-C_{1-6} alquilo, C_{1-6} haloalquilcarbonil-C_{1-6} alquilo, C_{1-6} alcoxicarbonilo-C_{1-6} alquilo o C_{1-6} haloalcoxicarbonilo-C_{1-6} alquilo; R^3 es hidrógeno, halógeno, ciano, nitro, C_{1-6} alquilo, C_{1-6} haloalquilo, C_{1-6} alcoxi, C_{1-6} haloalcoxi, C_{1-6} alquiltio, C_{1-6} haloalquiltio, C_{1-6} alquilsulfinilo, C_{1-6} haloalquilsulfinilo, C_{1-6} alquilsulfonilo, C_{1-6} haloalquilsulfonilo, SCN, C_{1-6} alquilcarbonilo, C_{1-6} haloalquilcarbonilo, C_{1-6} alcoxicarbonilo, C_{1-6} haloalcoxicarbonilo, aminocarbonilo, C_{1-6} alquilaminocarbonilo, di-C_{1-6} alquilaminocarbonilo, C_{1-6} haloalquilaminocarbonilo, C_{3-8} cicloalquilaminocarbonilo, aminotiocarbonilo, C_{1-6} alquilaminotiocarbonilo, di-C_{1-6} alquilaminotiocarbonilo, C_{1-6} haloalquilaminotiocarbonilo, C_{3-8} cicloalquilaminotiocarbonilo, amino, C_{1-6} alquilamino, C_{1-6} haloalquilamino, di-C_{1-6} alquilamino, C_{3-8} cicloalquilamino, C_{1-6} alquilsulfonilamino, C_{1-6} alquilcarbonilamino, C_{1-6} haloalquilcarbonilamino, C_{1-6} alquilcarbonilo-C_{1-6} alquilamino, C_{1-6} haloalquilcarbonil-C_{1-6} alquilamino, C_{3-8} cicloalquilcarbonilamino, C_{3-8} cicloalquilcarbonil-C_{1-6} alquilamino, C_{1-6} alquiltiocarbonilamino, C_{1-6} haloalquiltiocarbonilamino, C_{1-6} alquiltiocarbonil-C_{1-6} alquilamino, C_{1-6} haloalquiltiocarbonil-C_{1-6} alquilamino, C_{3-8} cicloalquiltiocarbonilamino, C_{3-8} cicloalquiltiocarbonilo-C_{1-6} alquilamino, C_{2-6} alquenilo, C_{2-6} haloalquenilo, C_{2-6} cianoalquenilo, C_{3-8} cicloalquil-C_2 alquenilo, C_{2-6} alquinilo, C_{2-6} haloalquinilo, C_{3-6} cicloalquil-C_2 alquinilo, C_{3-6} cicloalquil-C_{1-6} alquilo, C_{1-6} alquilaminocarbonilamino, di-C_{1-6} alquilaminocarbonilamino, C_{3-6} cicloalquilaminocarbonilamino, C_{1-6} haloalquilaminocarbonilamino, C_{1-6} alquilaminocarbonilo-C_{1-6} alquilamino, di-C_{1-6} alquilaminocarbonilo-C_{1-6} alquilamino, C_{3-6} cicloalquilaminocarbonilo-C_{1-6} alquilamino o C_{1-6} haloalquilaminocarbonilo-C_{1-6} alquilamino, o es en cada caso opcionalmente arilo, hetarilo, ciclopentenilo o ciclohexenilo mono- o polisustituido, idéntico o diferente, que (en el caso de hetarilo) opcionalmente, puede contener al menos un grupo carbonilo donde como sustituyentes en cada caso se consideran: ciano, carboxilo, halógeno, nitro, acetilo, hidroxi, amino, SCN, SF_5, tri-C_{1-6} alquilsililo, C_{3-8} cicloalquilo, C_{3-8} cicloalquil-C_{3-8} cicloalquilo, C_{1-6} alquilo-C_{3-8} cicloalquilo, C_{1-6} haloalquilo-C_{3-8} cicloalquilo, halógeno-C_{3-8} cicloalquilo, ciano-C_{3-8} cicloalquilo, C_{1-6} alquilo, C_{1-6} haloalquilo, C_{1-6} cianoalquilo, C_{1-6} hidroxialquilo, hidroxicarbonilo-C_{1-6} alcoxi, C_{1-6} alcoxicarbonilo-C_{1-6} alquilo, C_{1-6} alcoxi-C_{1-6} alquilo, C_{2-6} alquenilo, C_{2-6} haloalquenilo, C_{2-6} cianoalquenilo, C_{3-8} cicloalquil-C_2 alquenilo, C_{2-6} alquinilo, C_{2-6} haloalquinilo, C_{2-6} cianoalquinilo, C_{1-6} alcoxi, C_{1-6} haloalcoxi, C_{1-6} cianoalcoxi, C_{1-6} alcoxicarbonilo-C_{1-6} alcoxi, C_{1-6} alcoxi-C_{1-6} alcoxi, C_{1-6} alcoxiimino, C_{1-6} haloalcoxiimino, C_{1-6} alquiltio, C_{1-6} haloalquiltio, C_{1-6} alcoxi-C_{1-6} alquiltio, C_{1-6} alquiltio-C_{1-6} alquilo, C_{1-6} alquilsulfinilo, C_{1-6} haloalquilsulfinilo, C_{1-6} alcoxi-C_{1-6} alquilsulfinilo, C_{1-6} alquilsulfinilo-C_{1-6} alquilo, C_{1-6} alquilsulfonilo, C_{1-6} haloalquilsulfonilo, C_{1-6} alcoxi-C_{1-6} alquilsulfonilo, C_{1-6} alquilsulfonilo-C_{1-6} alquilo, C_{1-6} alquilsulfoniloxi, C_{1-6} haloalquilsulfoniloxi, C_{1-6} alquilcarbonilo, C_{1-6} haloalquilcarbonilo, C_{1-6} alquilcarboniloxi, C_{1-6} alcoxicarbonilo, C_{1-6} haloalcoxicarboni-

lo, aminocarbonilo, C_{1-6} alquilaminocarbonilo, di-C_{1-6} alquilaminocarbonilo, C_{1-6} haloalquilaminocarbonilo, C_{2-6} alquenilaminocarbonilo, di-C_{2-6} alquenilaminocarbonilo, C_{3-8} cicloalquilaminocarbonilo, C_{1-6} alquilsulfonilamino, C_{1-6} alquilamino, di-C_{1-6} alquilamino, C_{1-6} haloalquilamino, C_{3-8} cicloalquilamino, aminosulfonilo, C_{1-6} alquilaminosulfonilo, di-C_{1-6} alquilaminosulfonilo, C_{1-6} alquilsulfoximino, aminotiocarbonilo, C_{1-6} alquilaminotiocarbonilo, di-C_{1-6} alquilaminotiocarbonilo, C_{1-6} haloalquilaminotiocarbonilo, C_{3-8} cicloalquilaminotiocarbonilo, C_{1-6} alquilcarbonilamino, C_{1-6} haloalquilcarbonilamino, C_{1-6} alquilcarbonilo-C_{1-6} alquilamino, C_{1-6} haloalquilcarbonil-C_{1-6} alquilamino, C_{3-8} cicloalquilcarbonilamino, C_{3-8} cicloalquilcarbonil-C_{1-6} alquilamino, C_{1-6} alquiltiocarbonilamino, C_{1-6} haloalquiltiocarbonilamino, C_{1-6} alquiltiocarbonil-C_{1-6} alquilamino, C_{1-6} haloalquiltiocarbonil-C_{1-6} alquilamino, C_{3-8} cicloalquiltiocarbonilamino, C_{3-8} cicloalquiltiocarbonilo-C_{1-6} alquilamino, hetarilo, oxo-hetarilo, halógeno-hetarilo, halógeno-oxo-hetarilo, ciano-hetarilo, ciano-oxo-hetarilo, C_{1-6} haloalquilo-hetarilo o C_{1-6} haloalquilo-oxo-hetarilo; X es un sistema de anillo bicíclico o tricíclico fusionado heteroaromático de 9 ó 12 miembros de la serie Q1 a Q12 del grupo de fórmulas (2); R^4 es hidrógeno, C_{1-6} alquilo, C_{1-6} haloalquilo, C_{1-6} cianoalquilo, C_{1-6} hidroxialquilo, C_{1-6} alcoxi-C_{1-6} alquilo, C_{1-6} haloalcoxi-C_{1-6} alquilo, C_{2-6} alquenilo, C_{2-6} alqueniloxi-C_{1-6} alquilo, C_{2-6} haloalqueniloxi-C_{1-6} alquilo, C_{2-6} haloalquenilo, C_{2-6} cianoalquenilo, C_{2-6} alquinilo, C_{2-6} haloalquinilo o C_{3-8} cicloalquilo; R^5, R^6 son de forma independiente hidrógeno, ciano, halógeno, C_{1-6} alquilo, C_{1-6} haloalquilo, C_{2-6} alquenilo, C_{2-6} haloalquenilo, C_{2-6} alquinilo, C_{2-6} haloalquinilo, C_{3-8} cicloalquilo, C_{3-8} cicloalquil-C_{3-8} cicloalquilo, C_{1-6} alquilo-C_{3-8} cicloalquilo, C_{1-6} haloalquilo-C_{3-8} cicloalquilo, ciano-C_{3-8} cicloalquilo, halógeno-C_{3-8} cicloalquilo, C_{1-6} alcoxi, C_{1-6} haloalcoxi, C_{1-6} alcoxiimino, C_{1-6} haloalcoxiimino, C_{1-6} alquiltio, C_{1-6} haloalquiltio, C_{1-6} alquilsulfinilo, C_{1-6} haloalquilsulfinilo, C_{1-6} alquilsulfonilo, C_{1-6} haloalquilsulfonilo, C_{1-6} alquilsulfoniloxi, C_{1-6} haloalquilsulfoniloxi, C_{1-6} alquilcarbonilo, C_{1-6} haloalquilcarbonilo, aminocarbonilo, C_{1-6} alquilaminocarbonilo, di-C_{1-6} alquilaminocarbonilo, C_{1-6} alquilsulfonilamino, C_{1-6} alquilamino, di-C_{1-6} alquilamino, aminosulfonilo, C_{1-6} alquilaminosulfonilo o di-C_{1-6} alquilaminosulfonilo; n es 0, 1 ó 2.

(71) BAYER CROPSCIENCE AKTIENGESELLSCHAFT
ALFRED-NOBEL-STR. 50, D-40789 MONHEIM AM RHEIN, DE
BAYER AKTIENGESELLSCHAFT
KAISER-WILHELM-ALLEE 1, D-51373 LEVERKUSEN, DE

(72) WILLOT, MATTHIEU - HOFFMEISTER, LAURA - KAUSCH-BUSIES, NINA - MOSRIN, MARC - DR. HAGER, DOMINIK - DR. WILCKE, DAVID - DR. FISCHER, RÜDIGER - DR. TURBERG, ANDREAS - DR. ILG, KERSTIN - GÖRGENS, ULRICH

(74) 2306

(41) Fecha: 19/02/2020
Bol. Nro.: 1078

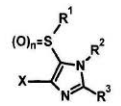

(1)

Grupo (2)

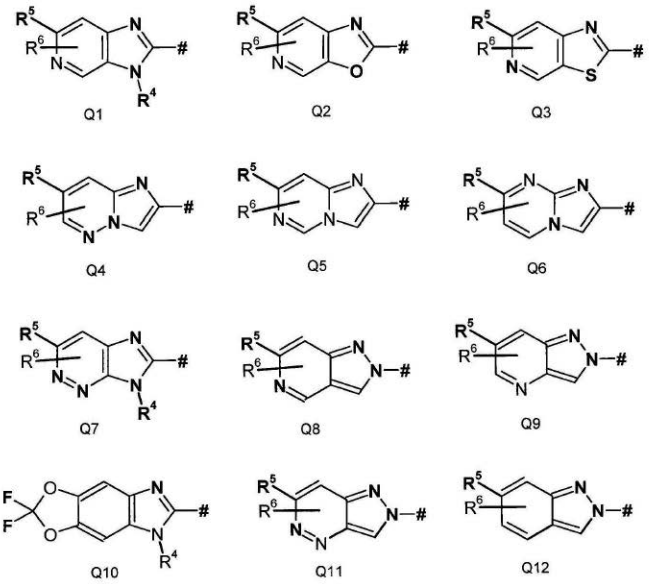

---

(10) AR113207 A1
(21) P180100060
(22) 10/01/2018
(30) GB 1700404.5 10/01/2017
(51) C07C 227/08, 229/16, A61K 31/222, A61P 31/04, 31/10, 31/20
(54) COMPUESTOS Y COMPOSICIONES
(57) Se revelan compuestos que tienen la fórmula (1), donde R es una cadena alcano que tiene entre 8 y 20 átomos de carbono, y A es uno o más aniones que tiene una carga total de -2; o R es una amina cuaternaria que tiene la fórmula (2), donde R^a y R^b son, cada uno, una cadena alcano que tiene entre 8 y 20 átomos de carbono, y A es uno o más aniones que tiene una carga total de -3.

(71) EPIONE RESEARCH AND DEVELOPMENT INSTITUTE LTD.
16 GEMMILL LANE, SINGAPORE 069254, SG

(72) JIARAVANON, BENJAMIN - BABIKYAN, GAIK

(74) 531

(41) Fecha: 19/02/2020
Bol. Nro.: 1078

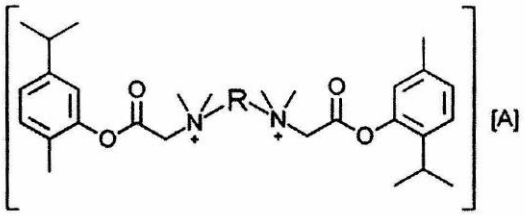

(1)

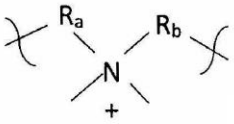

(2)

(10) AR113208 A1
(21) P180100067
(22) 11/01/2018
(30) PCT/EP2017/050486 11/01/2017
(51) G21C 9/06, G21F 9/02, B01D 53/86, 53/04
(54) APARATO RECOMBINADOR CATALÍTICO Y DE FILTRO
(57) Un aparato recombinador catalítico y de filtro (2), preferentemente para colocación en un depósito (4) de un reactor nuclear (6), comprende un conducto de flujo (8) por convección natural, dentro del cual se dispone una cantidad de elementos catalíticos (18) para recombinar hidrógeno y oxígeno contenidos en un flujo de gas a través del conducto (8) de flujo. El aparato recombinador catalítico y de filtro (2) es para proporcionar la reducción confiable de hidrógeno y el filtrado del yodo para un flujo de gas incluso durante un período de operación comparativamente largo. De acuerdo con la presente, el aparato recombinador catalítico y de filtro (2) comprende una cantidad de elementos adsorbentes (24) con superficies adsorbentes de yodo (60) y con canales de flujo macroscópicos (28) entre ellos, donde las superficies adsorbentes de yodo (60) se hacen fluir sobre un flujo de gas.
(71) FRAMATOME GMBH
PAUL-GOSSEN-STR. 100, D-91052 ERLANGEN, DE
(72) ROSENBERGER, STEFAN - HILL, AXEL
(74) 734
(41) Fecha: 19/02/2020
Bol. Nro.: 1078

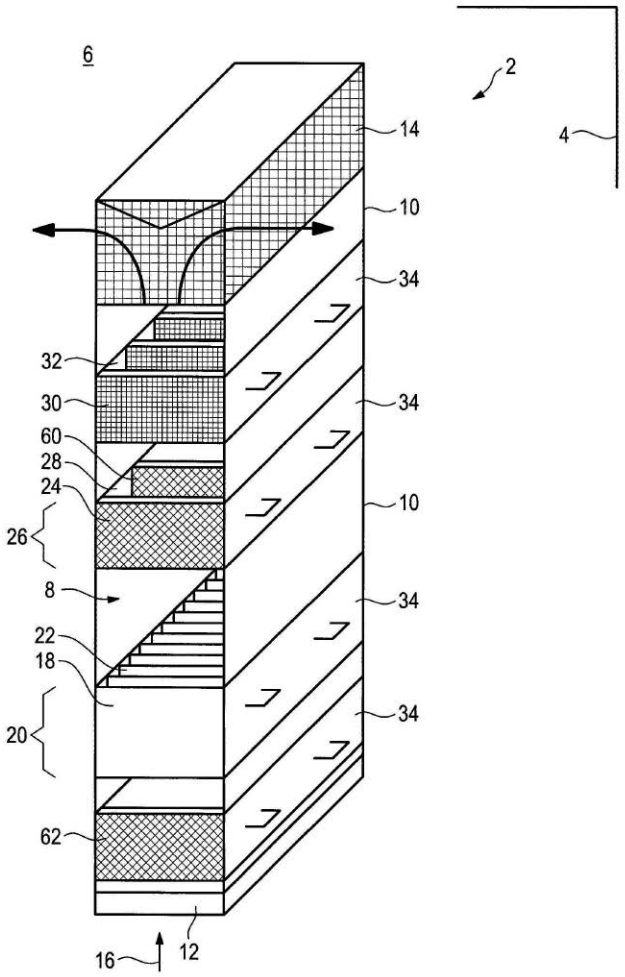

(10) AR113209 A1
(21) P180100167
(22) 25/01/2018
(30) EP 17305079.0 25/01/2017
(51) C07K 1/02, A61K 9/107, 38/10, 38/17
(54) MÉTODO PARA FABRICAR UNA EMULSIÓN ESTABLE PARA SUMINISTRO DE PÉPTIDOS
(57) La presente se refiere a un método para fabricar una emulsión de péptidos lista para su uso a escala industrial, que comprende la etapa de emulsionar una suspensión de al menos dos péptidos en condiciones de bajo corte con al menos un adyuvante. También se dirige a una emulsión lista para su uso que puede obtenerse de acuerdo con este método. La presente permite el suministro de una emulsión redimensionable de péptidos que conserva su integridad y cumple los requisitos necesarios para un producto farmacéutico estéril.

(71) OSE IMMUNOTHERAPEUTICS
22 BOULEVARD BENONI GOULLIN, F-44200 NANTES, FR
(72) CONDUZORGUES, JEAN-PASCAL
(74) 637
(41) Fecha: 19/02/2020
Bol. Nro.: 1078

---

(10) AR113210 A1
(21) P180100286
(22) 07/02/2018
(30) EP 17155323.3 09/02/2017
(51) A23L 23/10, 29/262
(54) CONCENTRADO COMESTIBLE QUE COMPRENDE CELULOSA MICROFIBRILADA
(57) Un concentrado comestible que comprende, en peso del concentrado: del 5 al 99% en peso de aceite; del 0 al 10% en peso de agua; y del 1 al 95% en peso de partículas texturizantes; donde dichas partículas texturizantes tienen un tamaño de partícula que oscila entre 0,5 y 5.000 μm y comprenden: al menos 3% en peso de celulosa microfibrilada (MFC); al menos 20% en peso de carga hidrosoluble; y menos del 10% en peso de agua. Las partículas texturizantes contenidas en el concentrado comestible ofrecen la ventaja de que imparten una sensación cremosa, homogénea o pulposa en la boca, dependiendo del diámetro de las partículas texturizantes.
(71) UNILEVER N.V.
WEENA 455, 3013 AL ROTTERDAM, NL
(72) VOUDOURIS, PANAYIOTIS - VELIKOV, KRASSIMIR PETKOV - SUIJKER, MICHAEL JACOBUS
(74) 734
(41) Fecha: 19/02/2020
Bol. Nro.: 1078

---

(10) AR113211 A2
(21) P180100403
(22) 21/02/2018
(30) US 61/013517 13/12/2007
(51) C07C 15/16, A61K 31/7034, A61P 3/10
(54) DERIVADOS DE BENCILFENILCICLOHEXANO Y MÉTODOS DE USO
(57) Se proveen compuestos que tienen un efecto inhibitorio en el cotransportador de glucosa-sodio dependiente SGLT. La presente también provee composiciones farmacéuticas, métodos de preparación de los compuestos, intermediarios sintéticos y métodos de uso de los compuestos, independientemente o en combinación con otros agentes terapéuticos, para tratar enfermedades y condiciones que son afectadas por la inhibición de SGLT.
(62) AR071268A1
(71) THERACOS, INC.
550 DEL REY AVENUE, SUNNYVALE, CALIFORNIA 94085-3528, US
(74) 195
(41) Fecha: 19/02/2020
Bol. Nro.: 1078

---

(10) AR113212 A1
(21) P180100501
(22) 02/03/2018
(30) US 15/448241 02/03/2017
(51) C09K 8/035, E21B 21/00
(54) ASFALTO MODIFICADO CON POLÍMEROS PARA APLICACIONES DE FLUIDOS DE PERFORACIÓN
(57) El asfalto modificado con polímeros se utiliza en los fluidos de perforación para el control de la filtración, el control de la pérdida de circulación, la prevención de la adherencia por presión diferencial de la sarta de perforación o la estabilización del pozo. El asfalto modificado con látex proporciona una mezcla de partículas de complejo de asfalto y látex, asfalto y látex que ayuda a mantener la estabilidad del pozo mientras se perforan formaciones de lutita. El látex modificado con polímeros es eficaz para el control de la lutita laminada y microfracturada. Los polímeros pueden funcionalizarse para reaccionar con el asfalto a fin de crear modificaciones de copolímeros del asfalto para un mayor rendimiento como aditivos de fluidos de perforación. Los fluidos de perforación pueden ser a base de agua o a base de aceite, o una emulsión de aceite y agua.
(71) BAKER HUGHES, A GE COMPANY, LLC
17021 ALDINE WESTFIELD, HOUSTON, TEXAS 77073, US
(72) EVERHARD, IAN L. - CLAPPER, DENNIS K.
(74) 195
(41) Fecha: 19/02/2020
Bol. Nro.: 1078

---

(10) AR113213 A1
(21) P180100658
(22) 21/03/2018
(30) EP 17163422.3 28/03/2017
(51) C02F 1/44, 9/00, 103/08, B01D 61/02, 61/08
(54) PROCESO Y SISTEMA PARA SUMINISTRAR AGUA DE INYECCIÓN DE BAJA SALINIDAD
(57) Un sistema de desalinización que comprende: una bomba de alimentación que tiene un lado de entrada y un lado de salida; una primera etapa de RO que tiene una entrada, salida de permeado de RO y salida de concentrado de RO; una segunda etapa de RO que tiene una entrada, salida de permeado de RO y salida de concentrado de RO y una etapa de NF que tiene una entrada, una salida de permeado de NF y una salida de concentrado de NF; y, un conjunto de conductos adaptados para conectar: (a) el lado de salida de la bomba de alimentación a la entrada de la primera etapa de RO; (b) la salida de concentrado de la primera etapa RO a (i) la entrada de la segunda

etapa de RO y a la entrada de la etapa de NF; y (c) la salida de permeado de la primera etapa de RO, la salida de permeado de la segunda etapa de RO y la salida de permeado de la etapa de NF, ya sea directamente o indirectamente a una línea de inyección de agua de baja salinidad.

(71) BP EXPLORATION OPERATING COMPANY LIMITED
CHERTSEY ROAD, SUNBURY-ON-THAMES, MIDDLESEX TW16 7BP, GB
(72) CROUCH, JOHN HENRY
(74) 2306
(41) Fecha: 19/02/2020
Bol. Nro.: 1078

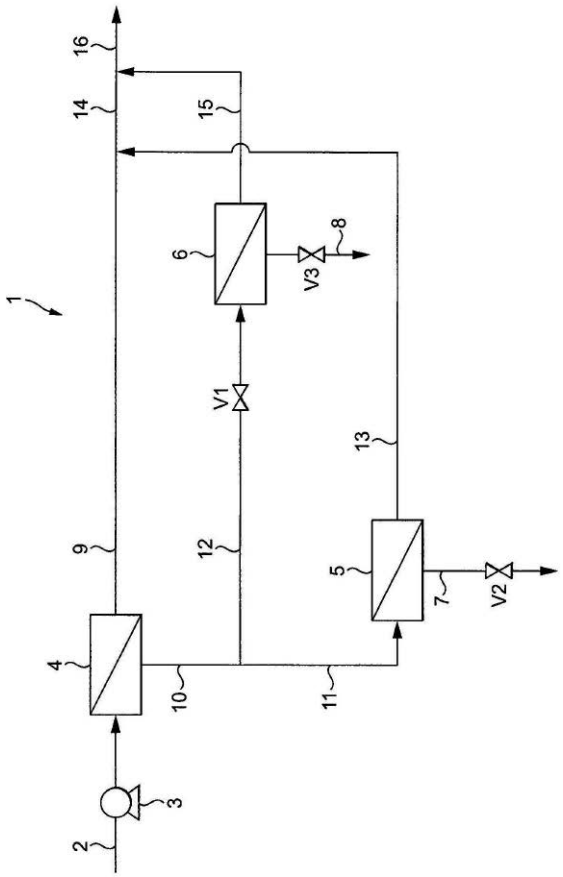

---

(10) AR113214 A1
(21) P180100684
(22) 22/03/2018
(30) US 62/476051 24/03/2017
(51) C12N 15/11, A61K 31/7115, 31/712, A61P 3/06
(54) MODULADORES DE LA EXPRESIÓN DE PCSK9
(57) Las presentes realizaciones proporcionan métodos, compuestos y composiciones útiles para inhibir la expresión de PCSK9 (proproteína convertasa subtilisina / quexina de tipo 9) lo que puede ser útil para tratar, prevenir o mejorar una enfermedad asociada con PCSK9.
Reivindicación 1: Un compuesto que comprende un oligonucleótido modificado de 8 a 80 nucleósidos unidos de longitud que tiene una secuencia de bases nitrogenadas que comprende al menos 8, al menos 9, al menos 10, al menos 11, al menos 12 bases nitrogenadas contiguas de cualquiera de las secuencias de bases nitrogenadas de las SEQ ID Nº 3 - 1540.
(71) IONIS PHARMACEUTICALS, INC.
2855 GAZELLE COURT, CARLSBAD, CALIFORNIA 92010, US
(72) BUI, HUYNH-HOA - FREIER, SUSAN M. - SWAYZE, ERIC E.
(74) 2306
(41) Fecha: 19/02/2020
Bol. Nro.: 1078

---

(10) AR113215 A4
(21) M180100774
(22) 28/03/2018
(51) B60C 23/10, 23/00
(54) SOPORTE UNIVERSAL PARA DISPOSICIONES DE AUTOINFLADO DE RUEDAS DE VEHÍCULOS
(57) Un dispositivo de visualización de inflado de neumáticos que permite visualizar el correcto funcionamiento de las disposiciones de inflado y a su vez, permite determinar cuál de todos los neumáticos está siendo inflado y que presenta una pérdida de aire.
(71) COLUSSI, PRIMO ANTONIO
RUTA NAC. 11 Nº 540, (S3574XAB) GUADALUPE NORTE, GENERAL OBLIGADO, PROV. DE SANTA FE, AR
VENICA, NATALIO DOMINGO
CALLE 8 E. Nº 375 (S3574) GUADALUPE NORTE, GENERAL OBLIGADO, PROV. DE SANTA FE, AR
(72) COLUSSI, PRIMO ANTONIO - VENICA, NATALIO DOMINGO
(74) 728
(41) Fecha: 19/02/2020
Bol. Nro.: 1078

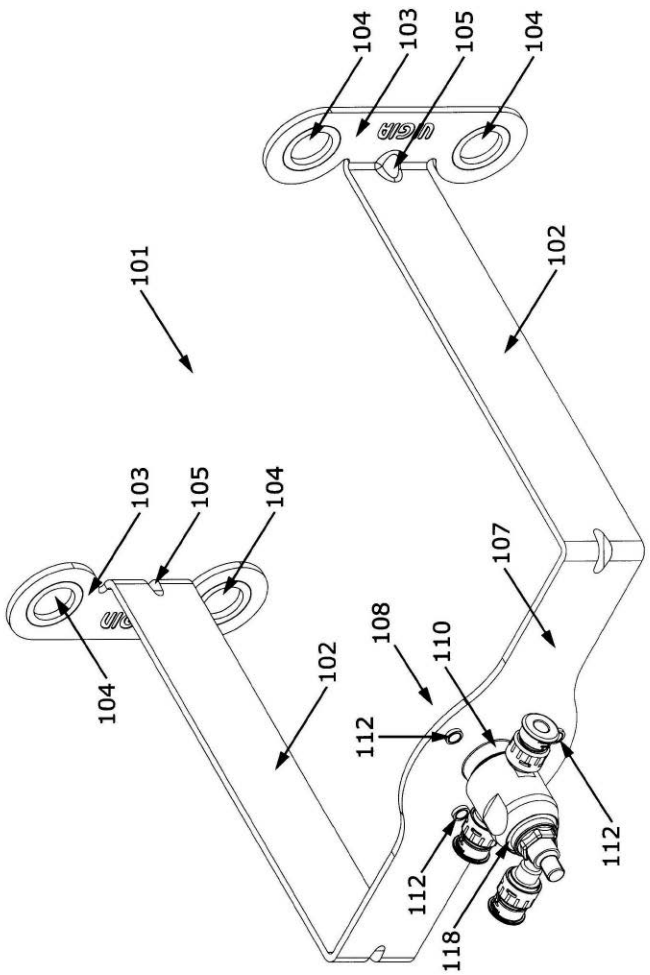

(10) AR113216 A1
(21) P180100802
(22) 03/04/2018
(30) BE 2017/5215 30/03/2017
(51) C12C 1/00, 13/00, 3/00, 5/00, 7/00
(54) MÉTODO PARA PREPARACIÓN DE UNA BEBIDA EN BASE A MALTA UTILIZANDO SOLUCIÓN DE AZÚCAR FERMENTABLE OBTENIDA DESDE UNA FUENTE DE ALMIDÓN DIFERENTE DE MALTA Y UN SISTEMA DE ELABORACIÓN PARA PREPARACIÓN DE UNA BEBIDA EN BASE A MALTA DE ACUERDO CON DICHO MÉTODO
(57) Método para preparación de una bebida en base a malta, en particular una cerveza, que comprende los pasos de: (a) preparar en el lugar una solución de azúcar fermentable; (b) macerar malta obteniendo un macerado de malta; (c) filtrar el macerado de malta obteniendo un mosto; (d) hervir el mosto; (e) agregar la solución de azúcar fermentable al mosto después de la filtración del macerado de malta; (f) fermentar la mezcla de mosto / solución de azúcar fermentable obteniendo una bebida en base a malta.
(71) ANHEUSER-BUSCH INBEV S.A.
GRAND-PLACE 1, B-1000 BRUSSELS, BE
(72) DE SCHUTTER, DAVID - VANDEBROUCKE, HAN

(74) 952
(41) Fecha: 19/02/2020
Bol. Nro.: 1078

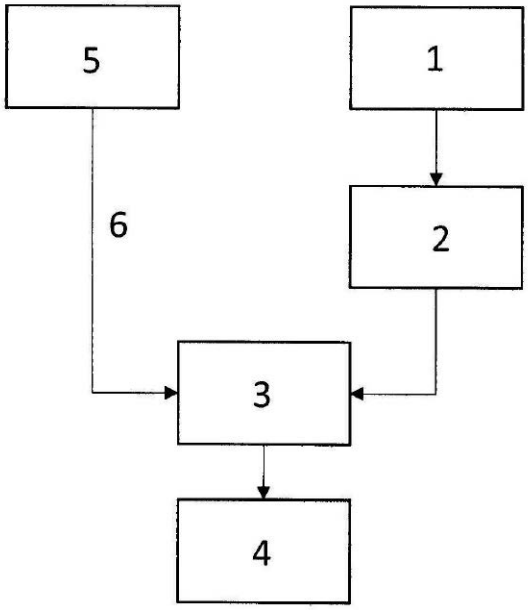

(10) AR113217 A1
(21) P180100806
(22) 03/04/2018
(30) PCT/EP2017/000639 01/06/2017
(51) E04B 1/58, 2/76, 2/82
(54) ELEMENTO DE CONEXIÓN PARA UNA ESTRUCTURA DE PARED NO PORTANTE PARA PERMITIR UN MOVIMIENTO DE COMPENSACIÓN DESLIZANTE
(57) Un elemento de conexión para conectar un montante dispuesto o que puede disponerse esencialmente de forma vertical para una estructura de pared no portante con una barra esencialmente horizontal, en particular un perfil de acero con una sección transversal en forma de U, preferentemente un perfil de techo, para permitir un movimiento de compensación deslizante esencialmente en la dirección vertical, y con al menos una sección de sujeción para sujetarlo a la barra o al perfil de techo preferido de una estructura de techo que soporta carga o que no soporta carga y con al menos una guía de deslizamiento para el montante.
(71) KNAUF GIPS KG
AM BAHNHOF 7, D-97346 IPHOFEN, DE
(72) SIMONIC, BORIS
(74) 637
(41) Fecha: 19/02/2020
Bol. Nro.: 1078

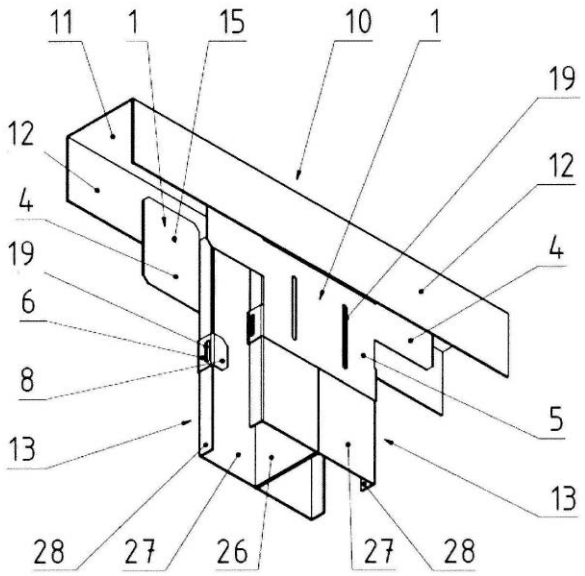

(10) AR113218 A1
(21) P180100813
(22) 03/04/2018
(30) US 62/479998 31/03/2017
(51) A23J 1/00, 3/14, A23C 11/06, 11/10
(54) PROTEÍNAS DE PAPA EN POLVO
(57) Métodos para elaborar polvos humectables y dispersables de proteínas de papa. Los polvos humectables dispersables de papa comprenden proteínas de papa, aminoácidos libres, compuestos nitrogenados no proteico y minerales de papas; y tienen un contenido bajo de α-glicoalcaloides totales. Los polvos de proteínas de papa de la presente son adecuados para usar en la formulación de alimentos, piensos y bebidas.
(71) J.R. SIMPLOT COMPANY
1099 W. FRONT STREET, BOISE, IDAHO 83702, US
(72) HUFFMAN, LEE MERYL - FLETCHER, KATRINA MARIE - BOHLSCHEID, JEFFRI CURTIS
(74) 2306
(41) Fecha: 19/02/2020
Bol. Nro.: 1078

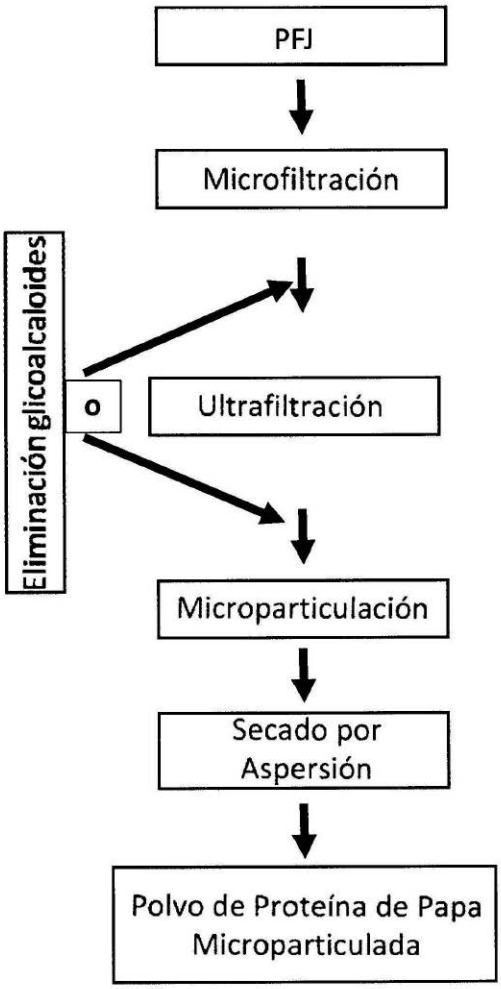

(10) AR113219 A1
(21) P180100815
(22) 03/04/2018
(30) US 62/480914 03/04/2017
(51) H04B 7/06, 7/08, H04W 48/20
(54) GESTIÓN DE FILTROS DE MEDICIÓN DE NIVEL DE HAZ
(57) Un método para usar en un dispositivo inalámbrico comprende detectar un primer conjunto de señales formadas por haces provenientes de una o más celdas. El método además comprende asignar filtros de nivel de haz del dispositivo inalámbrico a un subconjunto de señales formadas por haces del primer conjunto de dichas señales en base a las señales formadas por haces detectadas. El método además comprende monitorear el subconjunto del primer conjunto de señales formadas por haces usando los filtros de nivel de haz asignados. Un dispositivo inalámbrico comprende una o más interfaces, memoria y circuitos de procesamiento. Los circuitos de procesamiento están configurados para ejecutar las ins-

trucciones almacenadas en la memoria, por lo cual el dispositivo inalámbrico a su vez está configurado para implementar el método precedente.

(71) TELEFONAKTIEBOLAGET LM ERICSSON (PUBL)
S-164 83 STOCKHOLM, SE
(72) DA SILVA, ICARO L. J. - KAZMI, MUHAMMAD - SIOMINA, IANA
(74) 2306
(41) Fecha: 19/02/2020
Bol. Nro.: 1078

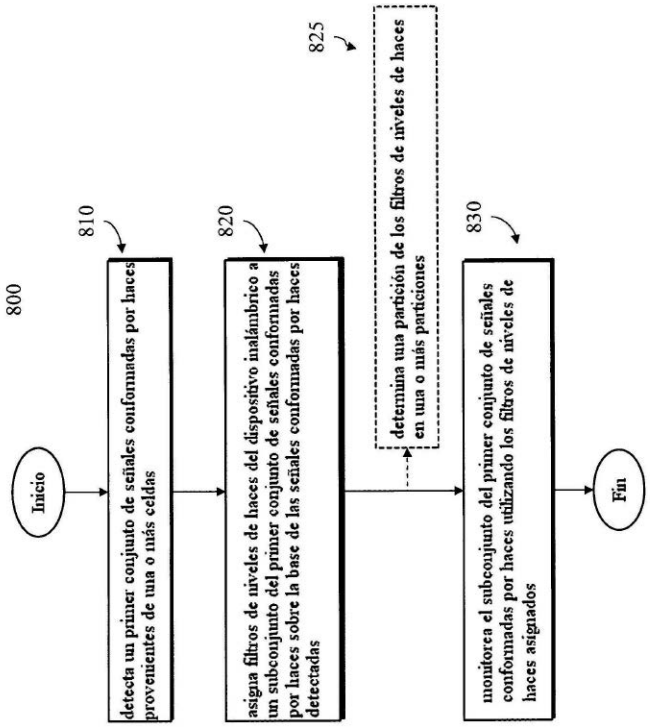

---

(10) AR113220 A1
(21) P180100876
(22) 06/04/2018
(30) US 62/483158 07/04/2017
US 62/514151 02/06/2017
US 62/545732 15/08/2017
US 62/581412 03/11/2017
(51) C07K 16/28, A61K 39/395, C12N 15/13, 5/10, 15/85, C12P 21/02, A61P 35/00
(54) ANTICUERPOS AGONISTAS ANTI-ICOS Y SUS USOS
(57) Anticuerpos monoclonales aislados (por ejemplo, anticuerpos monoclonales humanizados y humanos) que se fijan al coestimulador inducible de linfocitos T (ICOS) humano e inhiben propiedades funcionales convenientes desde el punto de vista terapéutico, por ejemplo, la capacidad de estimular la actividad del ICOS humano. También moléculas de ácido nucleico que codifican los anticuerpos, vectores de expresión, células huésped y métodos para expresar los anticuerpos. También inmunoconjugados, moléculas biespecíficas y composiciones farmacéuticas que comprenden los anticuerpos. Los anticuerpos se pueden usar, por ejemplo, como agonistas para estimular o mejorar una respuesta inmunitaria en un sujeto, por ejemplo, respuestas de linfocitos T específicas para antígeno contra un tumor o antígeno viral. Los anticuerpos también se pueden usar en combinación con otros anticuerpos (por ejemplo, anticuerpos contra PD-1, PD-L1 y/o CTLA-4) para tratar el cáncer. En consecuencia, los anticuerpos se pueden usar en una amplia variedad de aplicaciones terapéuticas para tratar el cáncer, y también se pueden usar en métodos para detectar la proteína ICOS.

(71) BRISTOL-MYERS SQUIBB COMPANY
ROUTE 206 AND PROVINCE LINE RD., PRINCETON, NEW JERSEY 08543-4000, US
(72) STEVENS, BRENDA L. - FEINGERSH, MARY DIANE - KORMAN, ALAN J. - SELBY, MARK J. - ENGELHARDT, JOHN J.
(74) 194
(41) Fecha: 19/02/2020
Bol. Nro.: 1078

---

(10) AR113221 A1
(21) P180100881
(22) 09/04/2018
(30) US 62/483647 10/04/2017
US 15/945428 04/04/2018
(51) A61K 31/4196, 31/4439, 45/06, A61P 31/10
(54) AGENTES ANTIFÚNGICOS UTILIZADOS EN COMBINACIÓN
(57) Uso de compuestos antifúngicos triterpenoides derivados de enfumafungina, en combinación con otros agentes antifúngicos como por ejemplo, azoles, polienos, lipopéptidos y alilamidas para tratar enfermedades fúngicas. Más particularmente, combinaciones antifúngicas triterpenoides derivadas de enfumafungina (o sus sales farmacéuticamente aceptables) que son inhibidores de la síntesis de (1,3)-β-D-glucano, en combinación con otros agentes antifúngicos como por ejemplo, agentes activos en hongos filamentosos, que actúan contra hongos filamentosos, dichas combinaciones incluyen de manera enunciativa pero no limitativa, voriconazol, isavuconazol, posaconazol, itraconazol, y anfotericina B, para el tratamiento y/o prevención de infecciones producidas por hongos filamentosos.

(71) SCYNEXIS, INC.
101 HUDSON STREET, SUITE 3610, JERSEY CITY, NEW JERSEY 07302, US
(72) ANGULO GONZALEZ, DAVID A.
(74) 489
(41) Fecha: 19/02/2020
Bol. Nro.: 1078

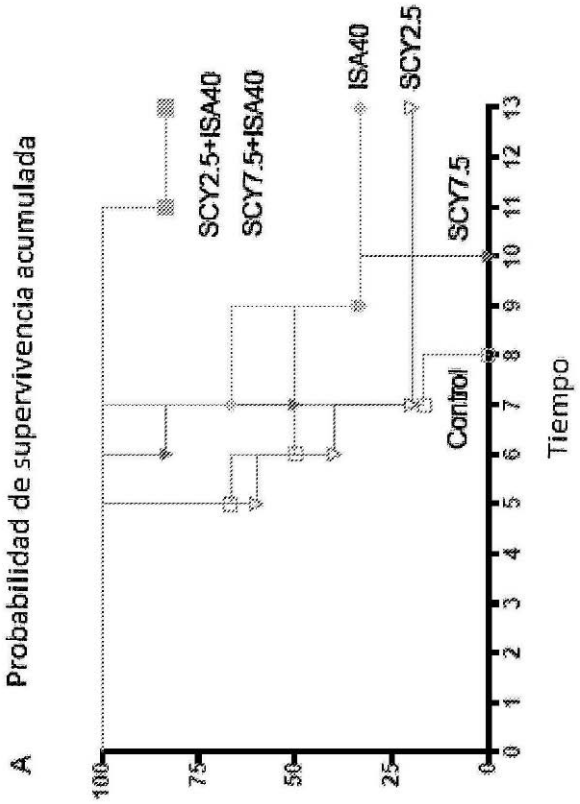

(10) AR113222 A1
(21) P180100888
(22) 10/04/2018
(30) FR 17 53197 12/04/2017
(51) C03C 17/22, 17/34
(54) VIDRIADO REFLECTOR QUE COMPRENDE UNA CAPA DELGADA DE NITRURO DE SILICIO RICA EN SILICIO
(57) Artículo de vidrio que comprende al menos un sustrato de vidrio sobre el cual es depositada una superposición de capas, comprendiendo dicha superposición al menos una capa constituida por una capa de nitruro de silicio de formulación SiN_x, en el cual x es inferior a 1,25, estando el espesor físico de dicha capa de SiN_x comprendido entre 5 y 50 nm, y en el cual la reflexión luminosa del artículo de vidrio, medida del lado del sustrato sobre el cual es depositada la superposición, es superior a 20%.
(71) SAINT-GOBAIN GLASS FRANCE
18, AVENUE D'ALSACE, F-92400 COURBEVOIE, FR
(72) LORENZZI, JEAN CARLOS - MARTIN, ESTELLE - AGUIAR, ROSIANA - WANAKULE, NISITA
(74) 144
(41) Fecha: 19/02/2020
Bol. Nro.: 1078

(10) AR113223 A1
(21) P180100958
(22) 16/04/2018
(30) RU 2017113141 17/04/2017
(51) C07K 16/28, C12N 15/13, 15/85, 15/63, 5/10, C12P 21/08, A61K 39/395, A61P 35/00
(54) ANTICUERPO MONOCLONAL PARA PD-L1
(57) La presente se refiere al ámbito de la biotecnología, y propone anticuerpos que se unen específicamente a PD-L1 (ligando 1 del receptor de muerte celular programada). Asimismo, el hallazgo guarda relación con el ADN que codifica dichos anticuerpos, con los correspondientes vectores de expresión y métodos de producción, así como con métodos de tratamiento que utilizan dichos anticuerpos. Célula; compuesto farmacéutico; combinación farmacéutica.
(71) JOINT STOCK COMPANY "BIOCAD"
LIT. A, D. 34, UL. SVYAZI, P. STRELNA, PETRODVORTSOVYJ RAJON, G. SANKT-PETERSBURG 198515, RU
(72) MOROZOV, DMITRY VALENTINOVICH - NEMANKIN, TIMOFEY ALEKSANDROVICH - IAKOVLEV, PAVEL ANDREEVICH - USTIUGOV, IAKOV IUREVICH - SOLOVYEV, VALERY VLADIMIROVICH - GREBNEV, PAVEL ALEKSEEVICH - ALEKSANDROV, ALEKSEI ALEKSANDROVICH - VLADIMIROVA, ANNA KONSTANTINOVNA - AGEEV, SERGEI ANDREEVICH - CHERNYKH, YULIA SERGEEVNA - SOFRONOVA, EKATERINA VLADIMIROVNA - EKIMOVA, VIKTORIIA MIKHAILOVNA - ULITIN, ANDREI BORISOVICH
(74) 471
(41) Fecha: 19/02/2020
Bol. Nro.: 1078

(10) AR113224 A1
(21) P180101063
(22) 25/04/2018
(30) US 62/491879 28/04/2017
(51) C07K 16/28, C07H 21/00, A61K 47/68, A61P 33/00
(54) CONJUGADOS DE ANTICUERPO QUE COMPRENDEN UN AGONISTA DE STING
(57) Se proporcionan en la presente inmunoconjugados que comprenden agonistas de STING. También se dan a conocer métodos para producir los inmunoconjugados y métodos de tratamiento del cáncer usando los inmunoconjugados.
(71) NOVARTIS AG
LICHTSTRASSE 35, CH-4056 BASEL, CH
ADURO BIOTECH, INC.
740 HEINZ AVENUE, BERKELEY, CALIFORNIA 94710, US
(72) WAN, YONGQIN - WU, TOM YAO-HSIANG - UNO, TETSUO - TRIA, GEORGE SCOTT - SUNG, LEONARD - OU, WEIJIA - NDUBAKU, CHUDIOBIOMA - McWHIRTER, SARAH - McKENNA, JEFFREY - LEONG, JUSTIN - LE, THANH NGOC LAN - KATIBAH, GEORGE EDWIN - KASIBHATLA, SHAILAJA - KANNE, DAVID - HAO, XUESHI - GLICKMAN, LAURA - GAUTHIER, KELSEY - DUBENSKY, THO-

MAS W. - CHO, CHARLES Y. - CANHAM, STEPHEN - BRUML, JACOB ROBERT
(74) 2199
(41) Fecha: 19/02/2020
Bol. Nro.: 1078

---

(10) AR113225 A2
(21) P180101084
(22) 26/04/2018
(30) US 60/827851 02/10/2006
(51) C07K 16/28
(54) ANTICUERPO MONOCLONAL AISLADO QUE SE UNE ESPECÍFICAMENTE A CXCR4 HUMANO EXPRESADO SOBRE LA SUPERFICIE DE UNA CÉLULA Y QUE ES CAPAZ DE INDUCIR APOPTOSIS DE CÉLULA TUMORALES CXCR4+ IN VIVO
(57) Un anticuerpo monoclonal aislado que se une específicamente a CXCR4 humano expresado sobre la superficie de una célula y que es capaz de inducir apoptosis y/o de inhibir directamente la proliferación de células tumorales $CXCR4^+$ in vivo que comprende (a) una región variable de cadena pesada CDR1 que comprende aminoácidos que tienen la secuencia establecida en la SEQ ID Nº 1; una región variable de cadena pesada CDR2 que comprende aminoácidos que tienen la secuencia establecida en SEQ ID Nº 5; una región variable de cadena pesada CDR3 que comprende aminoácidos que tienen la secuencia establecida en SEQ ID Nº 9; una región variable de cadena liviana CDR1 que comprende aminoácidos que tienen la secuencia establecida en SEQ ID Nº 13; una región variable de cadena liviana CDR2 que comprende aminoácidos que tienen la secuencia establecida en SEQ ID Nº 17; y una región variable de cadena liviana CDR3 que comprende aminoácidos que tienen la secuencia establecida en SEQ ID Nº 21; (b) una región variable de cadena pesada CDR1 que comprende aminoácidos que tienen la secuencia establecida en SEQ ID Nº 2; una región variable de cadena pesada CDR2 que comprende aminoácidos que tienen la secuencia establecida en SEQ ID Nº 6; una región variable de cadena pesada CDR3 que comprende aminoácidos que tienen la secuencia establecida en SEQ ID Nº 10; una región variable de cadena liviana CDR1 que comprende aminoácidos que tienen la secuencia establecida en SEQ ID Nº 14; una región variable de cadena liviana CDR2 que comprende aminoácidos que tienen la secuencia establecida en SEQ ID Nº 18; y una región variable de cadena liviana CDR3 que comprende aminoácidos que tienen la secuencia establecida en SEQ ID Nº 22; o (c) una región variable de cadena pesada CDR1 que comprende aminoácidos que tienen la secuencia establecida en SEQ ID Nº 4; una región variable de cadena pesada CDR2 que comprende aminoácidos que tienen la secuencia establecida en SEQ ID Nº 8; una región variable de cadena pesada CDR3 que comprende aminoácidos que tienen la secuencia establecida en SEQ ID Nº 12; una región variable de cadena liviana CDR1 que comprende aminoácidos que tienen la secuencia establecida en SEQ ID Nº 16; una región variable de cadena liviana CDR2 que comprende aminoácidos que tienen la secuencia establecida en SEQ ID Nº 20; y una región variable de cadena liviana CDR3 que comprende aminoácidos que tienen la secuencia establecida en SEQ ID Nº 24.
(62) AR063086A1
(71) E.R. SQUIBB & SONS, LLC
ROUTE 206 & PROVINCE LINE ROAD, PRINCETON, NEW JERSEY 08540, US
(74) 194
(41) Fecha: 19/02/2020
Bol. Nro.: 1078

---

(10) AR113226 A1
(21) P180101344
(22) 21/05/2018
(30) PCT/CN2017/085277 22/05/2017
US 62/644784 19/03/2018
(51) C07D 487/04, A61K 31/519, A61P 11/06
(54) COMPOSICIONES Y COMPUESTOS TERAPÉUTICOS, Y MÉTODOS PARA UTILIZARLOS
(57) Se describen compuestos y sales de estos que son útiles como inhibidores de cinasa JAK. También se proporcionan composiciones farmacéuticas que incluyen dicho inhibidor de JAK y un portador, adyuvante o vehículo farmacéuticamente aceptable, y métodos para tratar o reducir la gravedad de una enfermedad o afección que responde a la inhibición de una actividad cinasa Janus en un paciente.
Reivindicación 1: Un compuesto de fórmula (1), o una sal o estereoisómero farmacéuticamente aceptable de este, en donde: R^1 es hidrógeno, alquilo C_{1-6}, alquenilo C_{2-6}, alquinilo C_{2-6}, -(alquilo C_{0-3})CN, -(alquilo C_{0-3})OR^a, -(alquilo C_{0-3})R^a, -(alquilo C_{0-3})SR^a, -(alquilo C_{0-3})NR^aR^b, -(alquilo C_{0-3})OCF_3, -(alquilo C_{0-3})CF_3, -(alquilo C_{0-3})NO_2, -(alquilo C_{0-3})$C(O)R^a$, -(alquilo C_{0-3})$C(O)OR^a$, -(alquilo C_{0-3})$C(O)NR^aR^b$, -(alquilo C_{0-3})$NR^aC(O)R^b$, -(alquilo C_{0-3})$S(O)_{1-2}R^a$, -(alquilo C_{0-3})$NR^aS(O)_{1-2}R^b$, -(alquilo C_{0-3})$S(O)_{1-2}NR^aR^b$, -(alquilo C_{0-3})(heteroarilo de 5 - 6 miembros) o -(alquilo C_{0-3})fenilo, en donde R^1 está opcionalmente sustituido por uno o más grupos seleccionados independientemente del grupo que consiste en halógeno, alquilo C_{1-3}, oxo, $-CF_3$, -(alquilo C_{0-3})OR^c y -(alquilo C_{0-3})NR^cR^d; R^a es independientemente hidrógeno, alquilo C_{1-6}, cicloalquilo C_{3-6} heterociclilo de 3 - 10 miembros, heteroarilo de 5 - 6 miembros, $-C(O)R^c$,$-C(O)OR^c$, $-C(O)NR^cR^d$,$-NR^cC(O)R^d$, $-S(O)_{1-2}R^c$, $-NR^cS(O)_{1-2}R^d$ o $-S(O)_{1-2}NR^cR^d$, en donde cualquier cicloalquilo C_{3-6} heterociclilo de 3 - 10 miembros, y heteroarilo de 5 - 6 miembros de R^a está opcionalmente sustituido por uno o más grupos R^e; R^b es independientemente hidrógeno o alquilo C_{1-3}, en donde dicho alquilo está opcionalmente sustituido por uno o más grupos se-

leccionados independientemente del grupo que consiste en halógeno y oxo; o R^c y R^d se seleccionan independientemente del grupo que consiste en hidrógeno, heterociclilo de 3 - 6 miembros, cicloalquilo C_{3-6}, y alquilo C_{1-3}, en donde cualquier heterociclilo de 3 - 6 miembros, cicloalquilo C_{3-6}, y alquilo C_{1-3} de R^c y R^d está opcionalmente sustituido por uno o más grupos seleccionados independientemente del grupo que consiste en halógeno y oxo; o R^c y R^d se toman juntos con el átomo al que están unidos para formar un heterociclilo de 3 - 6 miembros, opcionalmente sustituido por uno o más grupos seleccionados independientemente del grupo que consiste en halógeno, oxo, $-CF_3$ y alquilo C_{1-3}; cada R^e se selecciona independientemente del grupo que consiste en oxo, OR^f, NR^fR^g, halógeno, heterociclilo de 3 - 10 miembros, cicloalquilo C_{3-6} y alquilo C_{1-6}, en donde cualquier cicloalquilo C_{3-6} y alquilo C_{1-6} de R^e está opcionalmente sustituido por uno o más grupos seleccionados independientemente del grupo que consiste en OR^f, NR^fR^g, halógeno, heterociclilo de 3 - 10 miembros, oxo y ciano, y en donde cualquier heterociclilo de 3 - 10 miembros de R^e está opcionalmente sustituido por uno o más grupos seleccionados independientemente del grupo que consiste en halógeno, oxo, ciano, $-CF_3$, NR^hR^k, heterociclilo de 3 - 6 miembros, y alquilo C_{1-3} que está opcionalmente sustituido por uno o más grupos seleccionados independientemente del grupo que consiste en halógeno, oxo, OR^f y NR^hR^k; R^f y R^g se seleccionan independientemente del grupo que consiste en hidrógeno, alquilo C_{1-6}, heterociclilo de 3 - 6 miembros y cicloalquilo C_{3-6}, en donde cualquier alquilo C_{1-6}, heterociclilo de 3 - 6 miembros, y cicloalquilo C_{3-6} de R^f y R^g está opcionalmente sustituido por uno o más R^m; cada R^m se selecciona independientemente del grupo que consiste en halógeno, ciano, oxo, cicloalquilo C_{3-6}, heterociclilo de 3 - 6 miembros, hidroxi y NR^hR^k, en donde cualquier cicloalquilo C_{3-6} y heterociclilo de 3 - 6 miembros de R^m está opcionalmente sustituido por uno o más grupos seleccionados independientemente del grupo que consiste en halógeno, oxo, ciano y alquilo C_{1-3}; R^h y R^k se seleccionan independientemente del grupo que consiste en hidrógeno y alquilo C_{1-6} que están opcionalmente sustituidos por uno o más grupos seleccionados independientemente del grupo que consiste en halógeno, ciano, heterociclilo de 3 - 6 miembros y oxo; o R^h y R^k se toman juntos con el átomo al que están unidos para formar un heterociclilo de 3 - 6 miembros que está opcionalmente sustituido por uno o más grupos seleccionados independientemente del grupo que consiste en halógeno, ciano, oxo, $-CF_3$ y alquilo C_{1-3} que está opcionalmente sustituido por uno o más grupos seleccionados independientemente del grupo que consiste en halógeno y oxo; R^2 es alquilo C_{1-6}, alquenilo C_{2-6}, alquinilo C_{2-6}, cicloalquilo C_{3-6}, heterociclilo de 3 - 6 miembros, (cicloalquilo C_{3-6})alquilo C_{1-6}, (heterociclilo de 3 - 6 miembros)alquilo C_{1-6}, -C(O)(cicloalquilo C_{3-6}) o -C(O)(heterociclilo de 3 - 6 miembros), en donde R^2 está sustituido con uno o más grupos seleccionados independientemente del grupo que consiste en hidroxi, alquilo C_{1-6}, C(O)alquilo C_{1-6} y C(O)Oalquilo C_{1-6}; n es 0, 1 ó 2; R^3 es hidrógeno o NH_2; R^4 es hidrógeno o CH_3; y R^5 es hidrógeno o NH_2.

(71) F. HOFFMAN-LA ROCHE AG
124 GRENZACHERSTRASSE, CH-4070 BASILEA, CH

(74) 195
(41) Fecha: 19/02/2020
Bol. Nro.: 1078

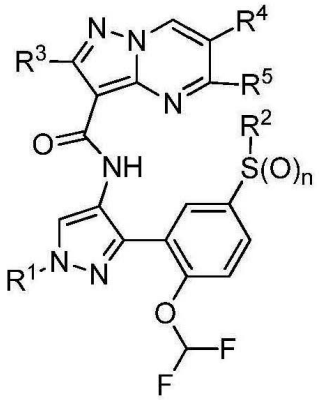

(1)

---

(10) AR113227 A1
(21) P180101514
(22) 06/06/2018
(30) US 62/517394 09/06/2017
(51) C07D 493/08, A61K 31/444, 31/4427, A61P 19/02

(54) COMPUESTOS Y COMPOSICIONES PARA INDUCIR CONDROGÉNESIS

(57) Reivindicación 1: Un compuesto de la fórmula (1), o una sal farmacéuticamente aceptable, o estereoisómero del mismo compuesto; caracterizado porque R^0 es hidrógeno o alquilo C_{1-6}; R^2 es fenilo; un heteroarilo de 5 ó 6 miembros o un heterociclilo de 5 ó 6 miembros, teniendo cada uno de 1 a 3 heteroátomos seleccionados entre N, O y S; en donde R^2 es sustituido o no sustituido con 1 a 3 sustituyentes seleccionados independientemente de halo, alquilo C_{1-6} sustituido con halo, alquilo C_{1-6}, alcoxilo C_{1-6} sustituido con halo, alcoxilo C_{1-6}, ciano, alquilsulfonilo C_{1-6}, fenilo sustituido o no sustituido con halo o alquilo C_{1-6}; R^3 es un heteroarilo de 5 ó 6 miembros que tiene de 1 a 2 heteroátomos seleccionados entre N, O y S; en donde R^3 es sustituido o no sustituido con 1 a 3 sustituyentes seleccionados independientemente entre halo, alquilo C_{1-6}, alquilo C_{1-6} sustituido con halo, alcoxilo C_{1-6} o $-NR^5R^6$; R^{1a}, R^{1b}, R^{4a}, y R^{4b} son cada uno independientemente hidrógeno, halo, hidroxilo, alcoxilo C_{1-6}, alquilo C_{1-6}, $-NR^7R^8$ o $-NR^7-(CR^9R^{10})_{2-4}-OR^{11}$; o en donde uno de R^{1a} y R^{1b} junto con uno de R^{4a} y

R^{4b} forman un ciclopropilo con los dos átomos de carbono a los que dichos R^{1a}, R^{1b}, R^{4a} y R^{4b} están unidos respectivamente; R^5, R^6, R^7, R^9, R^{10} y R^{11} son cada uno independientemente hidrógeno o alquilo C_{1-6}; R^8 es hidrógeno, cicloalquilo C_{3-7} o un heterociclilo de 5 ó 6 miembros que tiene 1 - 3 heteroátomos seleccionados entre N, O y S; donde dicho cicloalquilo C_{3-7} o heterociclilo de 5 ó 6 miembros de R^8 es sustituido o no sustituido con hidroxilo o alquilo C_{1-6}; alternativamente, R^5 y R^6 o R^7 y R^8 junto con el átomo de nitrógeno al que están unidos en $-NR^5R^6$ o $-NR^7R^8$ respectivamente forman un heterociclilo de 5 ó 6 miembros que tiene 1 - 3 heteroátomos seleccionados entre N, O y S; siempre que R^{1a}, R^{1b}, R^{4a} y R^{4b} no puedan ser todos hidrógeno; y además, considerando que siempre que R^{1a}, R^{1b}, R^{4a} o R^{4b} sea un alquilo C_{1-6}, el otro sustituyente en el mismo átomo del anillo de carbono no sea hidrógeno.

(71) NOVARTIS AG
LICHTSTRASSE 35, CH-4056 BASEL, CH
(72) WANG, ZHICHENG - PETRASSI, HANK MICHAEL JAMES - NGUYEN, BAO - LAJINESS, JAMES PAUL - JIANG, JIQING - CHOI, HA-SOON
(74) 2199
(41) Fecha: 19/02/2020
Bol. Nro.: 1078

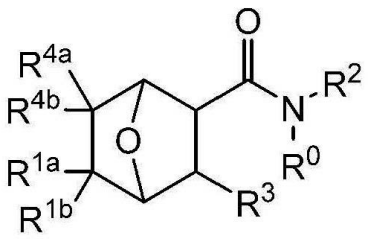

(1)

---

(10) AR113228 A4
(21) M180101522
(22) 06/06/2018
(51) E03F 5/06, 5/14, E02D 29/14
(54) TAPA MODULAR REMOVIBLE PARA LA VÍA PÚBLICA
(57) Es una tapa apta para ser aplicada en veredas y calles como tapa de cierre de cámaras de inspección y equivalentes, así como también como rejilla de sumideros y similares, del tipo constituida por un conjunto de vigas longiformes de sección transversal tal como una “U” invertida, que se disponen adyacentes entre sí, las cuales se distinguen porque sus ramas verticales poseen al menos dos alineaciones de orificios pasantes que son atravesados por respectivas varillas que las mantienen conformando una unidad robusta y resistente. Dichas varillas son tubos flexibles de longitud equivalente al ancho de la placa, cuyos tramos de extremo son receptores de respectivos tornillos de fijación que se ajustan sobre las vigas laterales. Los tornillos de fijación se empotran internamente en la pared cilíndrica de los tramos de extremo del tubo flexible y se ajustan sobre las ramas externas de las vigas laterales, con intercalación de una respectiva arandela. Las vigas se disponen adyacentes entre sí y en contacto mutuo.

(71) INDUPAG S.A.
ALFEREZ MARTINEZ DE ALEGRIA 2494, (1618) EL TALAR DE PACHECO, PROV. DE BUENOS AIRES, AR
(74) 644
(41) Fecha: 19/02/2020
Bol. Nro.: 1078

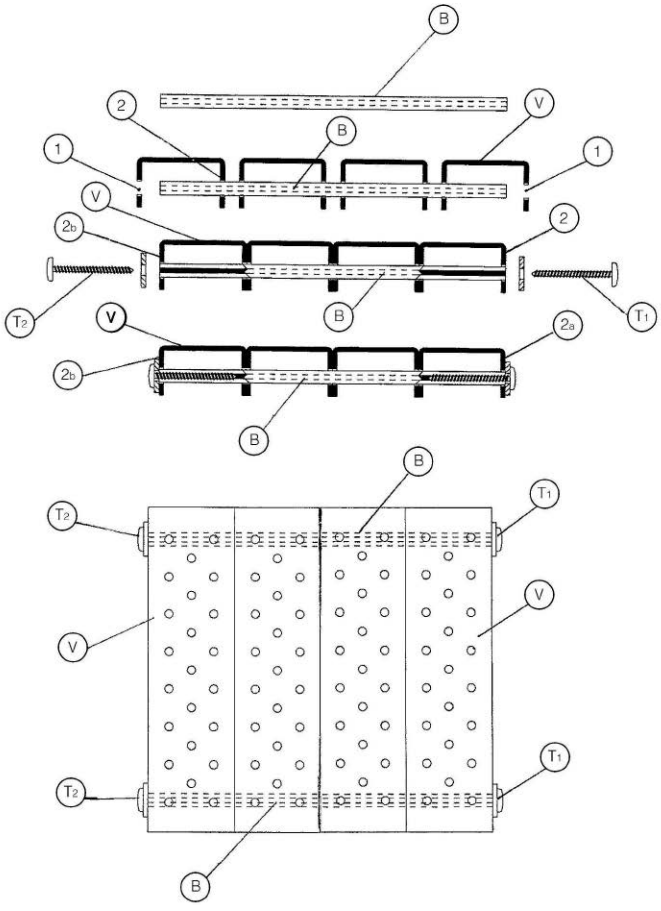

---

(10) AR113229 A1
(21) P180101649
(22) 14/06/2018
(30) US 62/519346 14/06/2017
US 62/519633 14/06/2017
US 15/996340 01/06/2018

(51) G06Q 50/02, 30/02, A01C 21/00, A01G 9/24, 31/04, 7/00
(54) SISTEMAS Y MÉTODOS PARA CONTROLAR LA DOSIS DE NUTRIENTES PARA UN RECEPTÁCULO DE CRECIMIENTO
(57) Un método para aplicar recetas en una pluralidad de receptáculos de crecimiento incluye recibir una primera receta modificada de un primer receptáculo de crecimiento, donde el primer receptáculo de crecimiento incluye un primer parámetro físico, recibir una segunda receta modificada de un segundo receptáculo de crecimiento, donde la línea de receptáculos de crecimiento incluye un segundo parámetro físico que es diferente del primer parámetro físico, recibir un requerimiento de un tercer receptáculo de crecimiento para una receta modificada, determinar que el tercer receptáculo de crecimiento incluye el primer parámetro físico o el segundo parámetro físico, en respuesta a determinar si el tercer receptáculo de crecimiento incluye el primer parámetro físico, implementar la primera receta modificada en el tercer receptáculo de crecimiento, y en respuesta a determinar si el tercer receptáculo de crecimiento incluye el segundo parámetro físico, implementar la segunda receta modificada en el tercer receptáculo de crecimiento.
(71) GROW SOLUTIONS TECH LLC
170 SOUTH INTERSTATE PLAZA DRIVE, SUITE 130, LEHI, UTAH 84043, US
(74) 519
(41) Fecha: 19/02/2020
Bol. Nro.: 1078

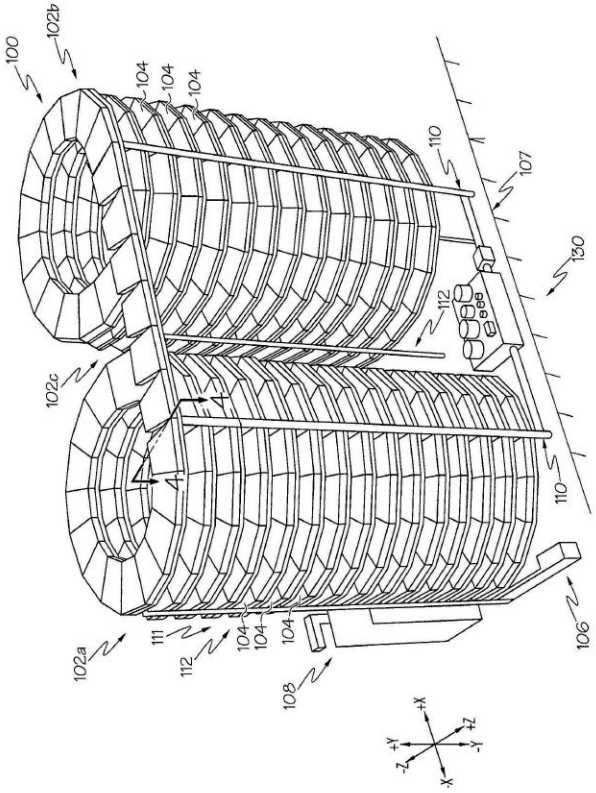

(10) AR113230 A1
(21) P180101731
(22) 21/06/2018
(30) FR 17 55588 20/06/2017
(51) G07F 1/00, 1/04
(54) DISPOSITIVO DE RECEPCIÓN DE MONEDAS O FICHAS PARA UNA TERMINAL DE PAGO
(57) El dispositivo de recepción comprende, un paso (8) para la circulación de una moneda o de un cospel, y un sistema antifraude (36) que comprende, al menos, dos elementos de enganche (40), y cada elemento de enganche (40) está configurado para poder engancharse a un lazo filiforme (38) flexible en contacto con el elemento de enganche (40), y los elementos de enganche (40) están montados en forma móvil alrededor de un eje de rotación (B) que sigue una trayectoria circular que pasa por el paso (8) de manera tal que cada elemento de enganche (40) pueda hacer contacto, y engancharse con un lazo filiforme (38) flexible atado a una moneda (4) o un cospel que circula por el paso (8), y los elementos de enganche (40) están espaciados angularmente alrededor del eje de rotación (B).
(71) PARKEON
100-102 AVENUE DE SUFFREN, F-75015 PARIS, FR
(72) BUHON, JÉRÔME - BRAUN, SYLVAIN
(74) 108
(41) Fecha: 19/02/2020
Bol. Nro.: 1078

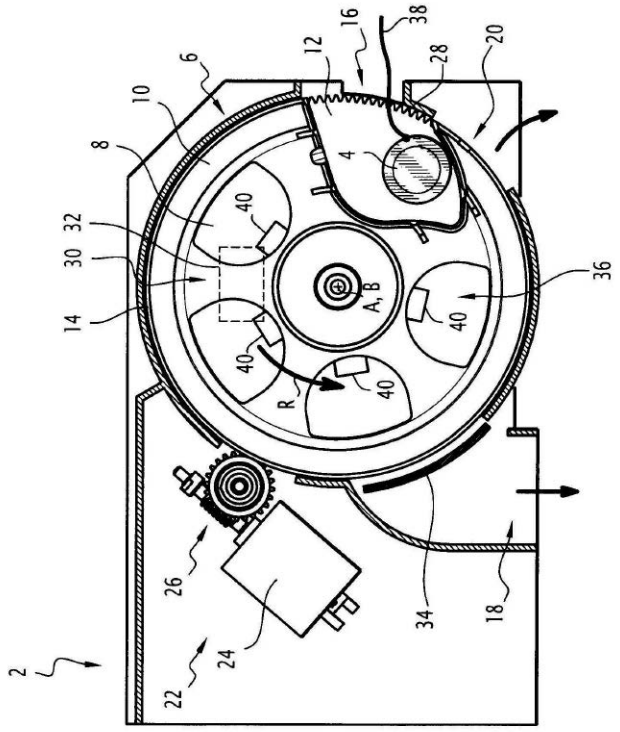

(10) AR113231 A1
(21) P180101742
(22) 22/06/2018
(51) C12N 11/10, C12P 19/38
(54) BIOCATALIZADOR DE LÁTEX ENTRAMPADO EN QUITOSANO ENTRECRUZADO Y SUS PROCEDIMIENTOS DE OBTENCIÓN
(57) Biocatalizador que comprende un sólido de látex entrampado en quitosano entrecruzado con glutaraldehído. En una realización preferida el biocatalizador comprende entre 18 y 91% en peso de glutaraldehído, entre 4 y 32% en peso de quitosano y entre 5 y 50% en peso de látex. El látex puede tener un tamaño de partícula de un diámetro entre 4,2 y 451,6 μm. El biocatalizador es útil para una gran variedad de reacciones enzimáticas.
(71) CONSEJO NACIONAL DE INVESTIGACIONES CIENTÍFICAS Y TÉCNICAS (CONICET)
GODOY CRUZ 2290, (1425) CDAD. AUT. DE BUENOS AIRES, AR
UNIVERSIDAD NACIONAL DEL SUR (UNS)
AV. ALEM 1253, (8000) BAHÍA BLANCA, PROV. DE BUENOS AIRES, AR
UNIVERSIDAD NACIONAL DE LA PLATA (UNLP)
AV. 7 Nº 776, (1900) LA PLATA, PROV. DE BUENOS AIRES, AR
(72) MORCELLE DEL VALLE, SUSANA RAQUEL - FERREIRA, MARIA LUJAN - SANCHEZ, DANIEL ALBERTO - TONETTO, GABRIELA MARTA
(74) 1322
(41) Fecha: 19/02/2020
Bol. Nro.: 1078

---

(10) AR113232 A1
(21) P180101813
(22) 29/06/2018
(51) E21B 17/10, 23/01
(54) AGENTES DE SOSTÉN CERÁMICOS DE BAJA DENSIDAD Y MÉTODO DE PREPARACIÓN DE LOS MISMOS
(57) Un agente de sostén cerámico caracterizado porque su densidad aparente es entre 2,10 g/cm^3 y 2,60 g/cm^3 con una relación de rotura menor que 13% bajo una presión de 64 MPa, según norma API 19C y con un volumen de mesoporosidad abierta menor que 0,5 mm^3/g. El agente de sostén cerámico se obtiene a partir de arcilla, bauxita y fosfato de monoaluminio (MAP) como precursor de liga fosfórica. También se describe el método de obtención del agente de sostén.
(71) CONSEJO NACIONAL DE INVESTIGACIONES CIENTÍFICAS Y TÉCNICAS (CONICET)
GODOY CRUZ 2290, PISO 10º, (C1425FQB) CDAD. AUT. DE BUENOS AIRES, AR
YPF TECNOLOGÍA S.A.
MACACHA GÜEMES 515, (C1106BKK) CDAD. AUT. DE BUENOS AIRES, AR
(72) MOCCIARO, ANABELLA - SCIAN, ALBERTO NESTOR
(74) 2198
(41) Fecha: 19/02/2020
Bol. Nro.: 1078

---

(10) AR113233 A1
(21) P180101829
(22) 29/06/2018
(30) PCT/RU2017/000473 30/06/2017
(51) G21C 17/022, B08B 3/00
(54) SISTEMA DE CONTROL QUÍMICO DE LA INSTALACIÓN DE ENERGÍA
(57) El sistema de control químico de la instalación de energía incluye al menos un sensor (15) de índice electroquímico del refrigerante, conectado en forma eléctrica a la unidad (21) de procesamiento y transmisión de los datos de las mediciones realizadas, la salida del cual se encuentra unida a la computadora electrónica central (22), la cual, a su vez, controla los dispositivos actuadores (23) (24) para el ingreso de hidrógeno y agentes químicos. El sensor (15) del índice electroquímico del refrigerante es elaborado en tipo flujo y se encuentra conectado con su entrada hidráulica y con un tubo (13) para la toma de una muestra al circuito tecnológico de la instalación de energía; la salida hidráulica del sensor (15) se encuentra unida en forma hidráulica y consecutiva con el primer intercambiador de calor (17) y el primer dispositivo de estrangulación (18), equipado con el circuito de reversa (19) para suministro del refrigerante.
(71) JOINT STOCK COMPANY SCIENTIFIC RESEARCH AND DESIGN INSTITUTE FOR ENERGY TECHNOLOGIES ATOMPROEKT
UL. SAVUSHKINA, D. 82A, SAINT-PETERSBURG 197183, RU
JOINT STOCK COMPANY <<SCIENCE AND INNOVATIONS>>
STAROMONETNIY PER., D. 26, MOSCOW 119180, RU
(72) STYAZHKIN, PAVEL SEMENOVICH - NIKOLAEV, FEDOR VLADIMIROVICH - PROKHOROV, NIKOLAI ALEKSANDROVICH - KRITSKIY, VLADIMIR GEORGIEVICH
(74) 782
(41) Fecha: 19/02/2020
Bol. Nro.: 1078

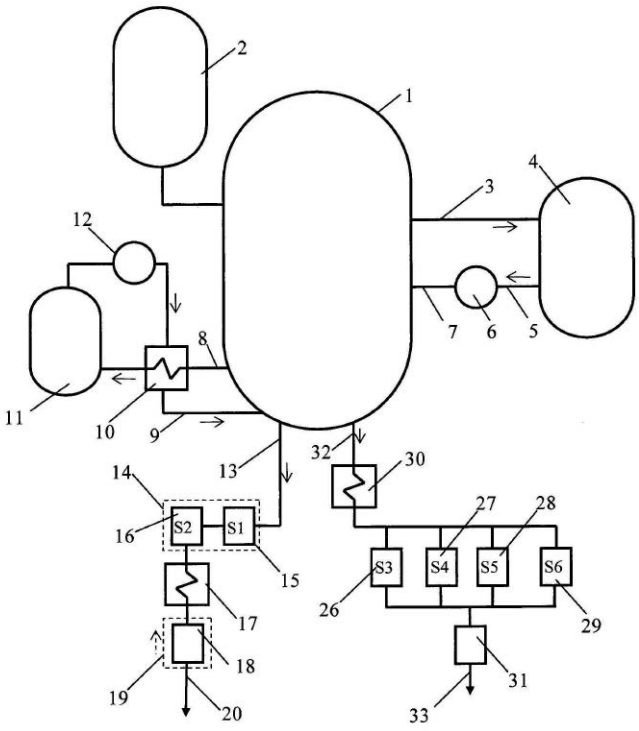

(10) AR113234 A1
(21) P180101888
(22) 06/07/2018
(30) PCT/RU2017/000472 11/07/2017
(51) G21C 17/022, G21D 3/08
(54) MÉTODO DE CONTROL DE LA VELOCIDAD DE CORROSIÓN DEL EQUIPAMIENTO DE LOS CIRCUITOS TECNOLÓGICOS DE LAS CENTRALES NUCLEARES
(57) Método de control de la velocidad de corrosión del equipamiento de los circuitos tecnológicos de las centrales nucleares, según el cual se miden los valores del potencial electroquímico del material estructural de los tubos de transferencia de calor (TTC) y de la conductividad eléctrica específica del agua de purga de los generadores de vapor, se miden los valores de la resistencia de polarización del material estructural de las tuberías del canal de condensado-alimentación y de la conductividad eléctrica específica del agua de alimentación de los generadores de vapor, se median automáticamente los parámetros indicados y se comparan con los valores normalizados. Los valores del potencial electroquímico y de la conductividad eléctrica específica del agua de purga de los generadores de vapor se representa en forma de puntos en un nomograma de dos parámetros con coordenadas “potencial electroquímico - conductividad eléctrica específica de la muestra catiónica” del agua de purga, dividido en las zonas A, B, D, F, caracterizadas por diferentes grados de actividad corrosiva en relación al material de los TTC del agua de purga de los generadores de vapor de acuerdo con el modo de empleo. Los valores de la resistencia de polarización y de la conductividad eléctrica específica del agua de alimentación de los generadores de vapor se representa en forma de puntos en un nomograma de dos parámetros con coordenadas “resistencia de polarización - conductividad eléctrica específica de la muestra catiónica” del agua de alimentación, dividido en las zonas G, Y, X, Z, caracterizadas por diferentes grados de actividad corrosiva en relación al material de los tubos del circuito de agua de alimentación de los generadores de vapor de acuerdo con el modo de empleo. Dependiendo de la ubicación del punto en una de las áreas de nomogramas de dos parámetros no se realizan acciones, o se efectúa el ajuste de los parámetros del refrigerante o se para la unidad de generación eléctrica.
(71) JOINT STOCK COMPANY SCIENTIFIC RESEARCH AND DESIGN INSTITUTE FOR ENERGY TECHNOLOGIES ATOMPROEKT
UL. SAVUSHKINA, D. 82A, SAINT-PETERSBURG 197183, RU
JOINT STOCK COMPANY <<SCIENCE AND INNOVATION>>
STAROMONETNIY PER., D. 26, MOSCOW 119180, RU
(72) KRITSKIY, VLADIMIR GEORGIEVICH - ATAMANOVA, NATAL’YA ANDREEVNA - PINEZHSKIY, STANISLAV OLEGOVICH - STYAZHKIN, PAVEL SEMENOVICH
(74) 782
(41) Fecha: 19/02/2020
Bol. Nro.: 1078

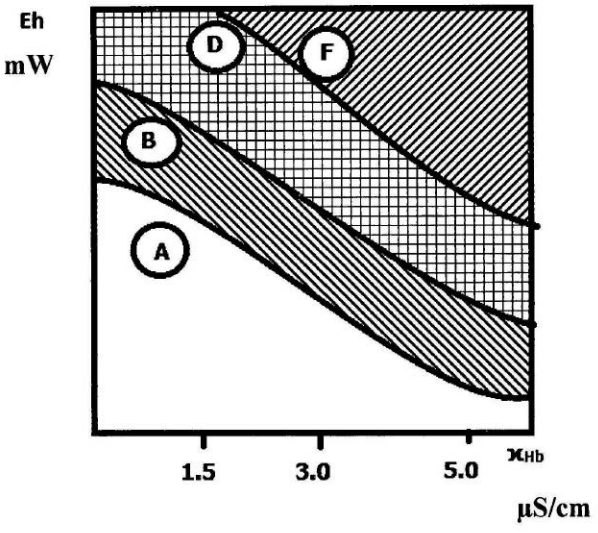

(10) AR113235 A1
(21) P180102238
(22) 07/08/2018
(30) DE 10 2017 118 070.2 09/08/2017
(51) A22B 3/00

(54) MÉTODOS Y DISPOSITIVOS PARA LA INSENSIBILIZACIÓN DE ANIMALES PARA FAENAR

(57) Un método para insensibilizar ganado para faenar, que comprende los siguientes pasos: a) perforar un cráneo del ganado para faenar con un perno, para que el perno penetre en el cerebro del ganado, b) emitir una radiación electromagnética a través de un canal de radiación dentro del perno de modo que la radiación electromagnética dañe el bulbo raquídeo y/o un área circundante del cerebro de tal manera, que se impida la transmisión de señal desde el cerebro por una médula espinal del ganado a faenar.

(71) LASER ZENTRUM HANNOVER E.V.
HOLLERITHALLEE 8, D-30419 HANNOVER, DE
HARTUNG, JÖRG
ASTERNSTRASSE 13, D-30989 GEHRDEN, DE

(72) HARTUNG, JÖRG - RIPKEN, TAMMO - NOWAK, BERNHARD - MEYER, HEIKO

(74) 734

(41) Fecha: 19/02/2020
Bol. Nro.: 1078

---

(10) AR113236 A1
(21) P180102720
(22) 21/09/2018
(30) US 15/712899 22/09/2017
(51) E21B 43/267, 43/30, E02D 7/24, 5/32, 13/08, E02F 3/92, B08B 9/032

(54) MÉTODO Y SISTEMA DE ESTIMULACIÓN DE YACIMIENTOS

(57) Un método para estimular una formación que contiene dos o más pozos, dicho método comprende: estimular simultáneamente una primera región de cada pozo usando un fluido de estimulación para así crear una fractura primaria en dicha primera región de cada pozo, donde dicha primera región comprende una primera abertura o aberturas que permiten comunicación fluida entre cada pozo y dicha formación, donde dicha primera región tiene una primera longitud lateral estimulada y donde el caudal de dicho fluido de estimulación a través de dicha primera abertura o aberturas es mayor que 1 barril por minuto por cada 30 cm. (pie) de dicha primera longitud lateral estimulada.

(71) STATOIL GULF SERVICES LLC
2103 CITYWEST BLVD., SUITE 800, HOUSTON, TEXAS 77042, US

(74) 195

(41) Fecha: 19/02/2020
Bol. Nro.: 1078

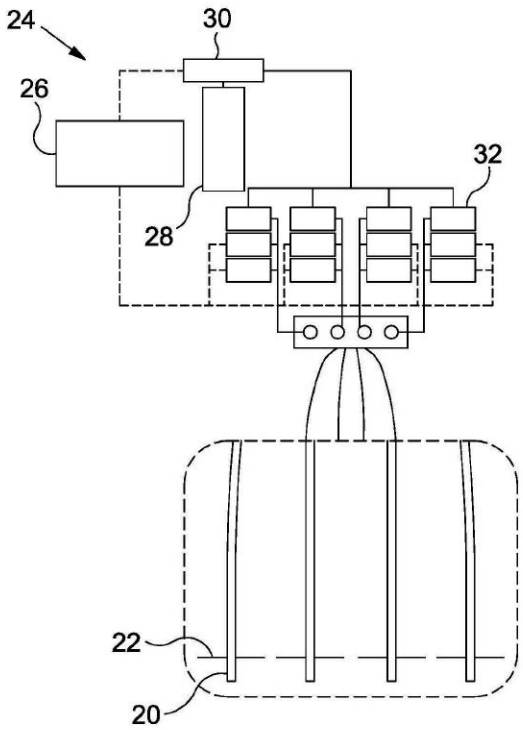

---

(10) AR113237 A1
(21) P180102721
(22) 21/09/2018
(30) US 15/712919 22/09/2017
(51) E21B 43/25, 43/26, 43/30, 43/10, 43/14, 23/06, 23/10, 34/14

(54) MÉTODO Y APARATO PARA ESTIMULACIÓN DE YACIMIENTOS

(57) Una herramienta para estimulación de yacimientos, para estimular una formación que circunda un pozo que tiene una pared interior, comprende: una sarta tubular que comprende una pared exterior que define allí un agujero interior, dicha sarta tubular está configurada para ser insertada en el pozo para así formar un espacio anular entre la sarta tubular y dicha pared interior del pozo; una pluralidad de puertos formados en dicha pared exterior de la sarta tubular; una pluralidad de válvulas de puertos para abrir o cerrar dichos puertos; y una pluralidad de empacadores acoplados a la sarta tubular, donde cada empacador está configurado para ser expendido a fin de unirse con dicha pared interior del pozo, con lo cual se aíslan dos o más segmentos longitudinales de dicho espacio anular entre sí.

(71) STATOIL GULF SERVICES LLC
2103 CITYWEST BLVD., SUITE 800, HOUSTON, TEXAS 77042, US

(74) 195

(41) Fecha: 19/02/2020

Bol. Nro.: 1078

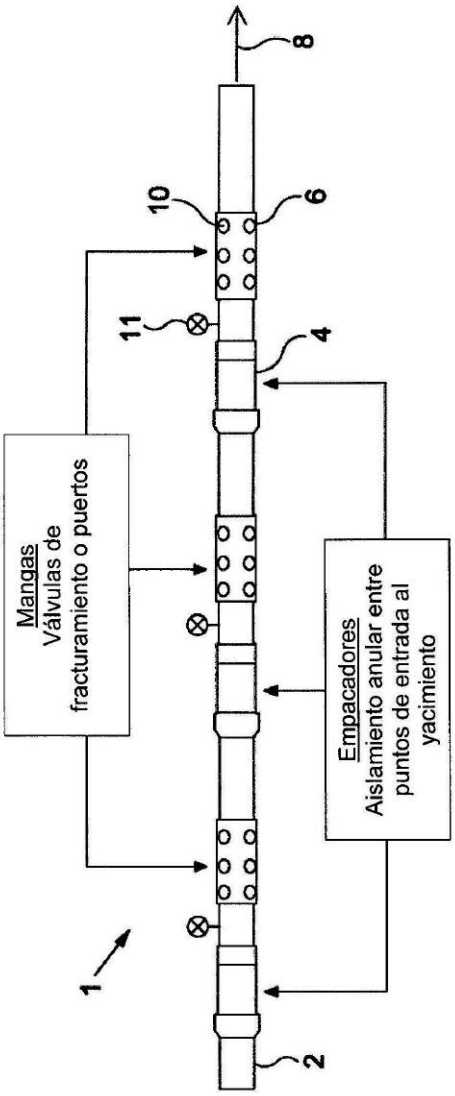

(10) AR113238 A1
(21) P180102744
(22) 24/09/2018
(51) E01C 5/22
(54) PROCESO DE FABRICACIÓN DE PLACAS DE BASALTO FUNDIDO ULTRARRESISTENTES A LA ABRASIÓN
(57) Se trata de un proceso de fabricación de placas con revestimiento en basalto que serán aplicadas a las superficies de equipos y facilidades en contacto con productos altamente abrasivos para mayor resistencia a la abrasión, resultando en el aumento de la vida útil y consecuente reducción significativa de las paralizaciones de los procesos industriales con aumento expresivo de la productividad, con aplicaciones en industrias tales como: minería, siderurgia, canales de inclinación, stock houses, silos, máquinas y sistemas de transportes, almacenamiento y movimiento sujetos a la acción de la abrasión por contacto entre el insumo o producto con la superficie de movimiento y/o almacenamiento, por lo tanto será compuesta por placa de acero (1); cemento argamasa especial (2); malla de acero (3); placas de basalto (4) y pernos (5) formando una placa de basalto fundido ultrarresistente a la abrasión.
(71) ZORZANELLI BUAIZ, ALEXANDRE
ALAMEDA HÉLIO DA COSTA FERRAZ, 290, APT. 1902, SANTA HELENA, 29055-090 VITÓRIA, ESPÍRITO SANTO, BR
(72) ZORZANELLI BUAIZ, ALEXANDRE
(74) 1145
(41) Fecha: 19/02/2020
Bol. Nro.: 1078

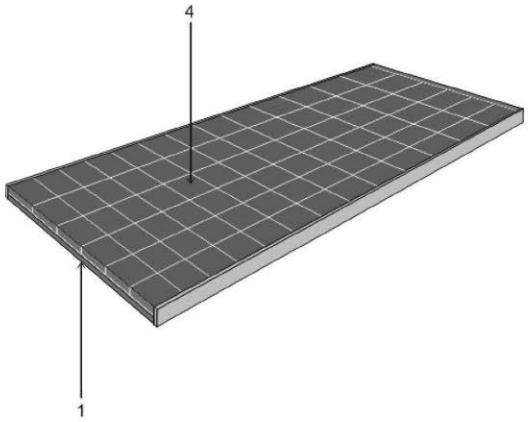

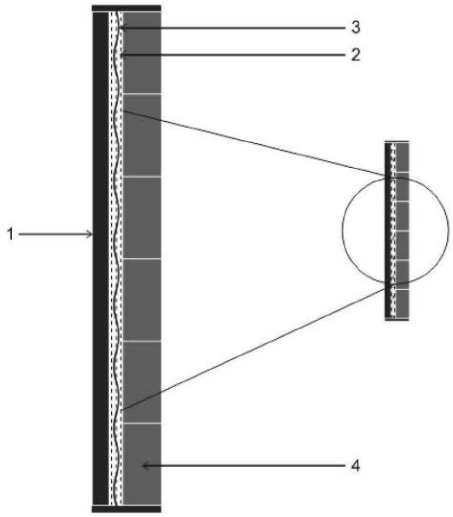

(10) AR113239 A1
(21) P180102780
(22) 27/09/2018
(30) US 15/805287 07/11/2017
(51) C08F 210/16, 2/00, 2/06, 4/659, C08J 5/18
(54) FABRICACIÓN DE PRODUCTOS DE INTERPOLÍMEROS DE ETILENO
(57) Un proceso continuo de polimerización en solución mejorado en donde: se inyectan solvente de proceso, etileno, co-monómeros opcionales, hidrógeno opcional, y una formulación de catalizador de metaloceno en puente en un primer reactor para formar un primer interpolímero de etileno. Opcionalmente, se inyectan solvente de proceso, etileno, co-monómeros opcionales, hidrógeno opcional, y una formulación de catalizador de metaloceno en puente en un segundo reactor para formar un segundo interpolímero de etileno. El primer y el segundo reactores pueden estar configurados en modo de operación en serie o en paralelo. Opcionalmente, se forma un tercer interpolímero de etileno en un tercer reactor, en donde se emplea una formulación de catalizador homogénea o una formulación de catalizador heterogénea. En solución, el primer interpolímero de etileno, el segundo interpolímero de etileno opcional y el tercer interpolímero de etileno opcional se combinan, el catalizador se desactiva, la solución es opcionalmente pasivada y, después de un proceso de separación de fases, se recupera un producto de interpolímero de etileno.
(71) NOVA CHEMICALS (INTERNATIONAL) S.A.
AVENUE DE LA GARE 14, CH-1700 FRIBOURG, CH
(72) KASIRI, SEPIDEH - SIBTAIN, FAZLE - GOYAL, SHIVENDRA - GILLON, BRONWYN - KONAGANTI, VINOD - TAYLOR, KENNETH - KESHTKAR, MEHDI - KLECZEK, MONIKA - SALOMONS, STEPHEN - KAZEMI, NIOUSHA
(74) 2306
(41) Fecha: 19/02/2020
Bol. Nro.: 1078

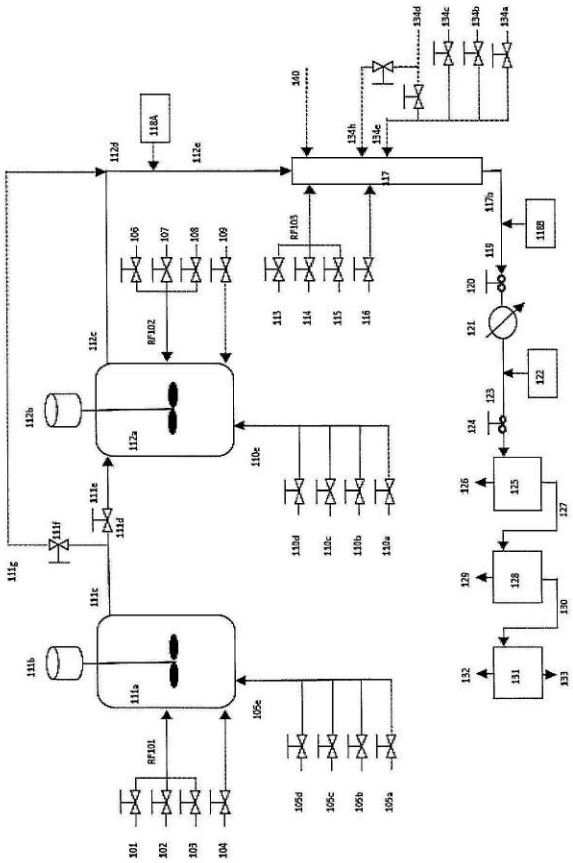

(10) AR113240 A1
(21) P180102783
(22) 27/09/2018
(30) US 62/563981 27/09/2017
US 62/611114 28/12/2017
(51) C12P 7/64, C10G 1/04, 1/00, 32/00, C09K 8/582
(54) UNA COMPOSICIÓN Y MÉTODO PARA RECUPERAR PETRÓLEO DE ARENAS PETROLÍFERAS
(57) La composición para recuperar petróleo de arenas petrolíferas comprende uno o más microorganismos productores de bioquímicos y/o subproductos de crecimiento microbiano, uno o más bio-tensioactivos, y un ajustador del pH básico. El método para recuperar petróleo comprende: aplicar la composición a arenas petrolíferas o a una formación que contiene arenas petrolíferas, por medio de lo cual el petróleo se separa de las arenas petrolíferas; y recuperar el petróleo separado de las arenas petrolíferas o de la formación. La composición y el método no dañan el medio ambiente. La composición también se puede usar para reducir la viscosidad y/o incrementar la gravedad API del petróleo.
(71) LOCUS OIL IP COMPANY, LLC
30500 AURORA ROAD, SUITE 190, SOLON, OHIO 44139, US
(72) KARATHUR, KARTHIK N. - ALIBEK, KEN - FARMER, SEAN

(74) 2306
(41) Fecha: 19/02/2020
Bol. Nro.: 1078

FE DE ERRATAS

Se deja constancia que la Solicitud de Patente Nº P170102972, publicada en el Boletín Nº 1025 del 30/01/2019, bajo el Nº AR109888 A1, se publicó un Inventor de la misma con errores, el cual estaba mal consignado en la Hoja Técnica, y habiendo advertido posteriormente su error se deja constancia que el nombre correcto del mismo es ***MUNSTERMAN, ERWIN HENK***, y no MUNSTERMAN, ERWIN HUNH, como erróneamente se consignó.

Se deja constancia que la Solicitud de Patente Nº P180101222, publicada en el Boletín Nº 1058 del 18/09/2019, bajo el Nº AR112054 A1, se publicó el solicitante de la misma con errores, el cual estaba mal asignado en la última Hoja Técnica disponible, siendo el nombre correcto del mismo: ***ALBAJUNA THERAPEUTICS, S.L.***, y no ALBAJUMA THERAPEUTICS, S.L., como erróneamente se consignó.

INPI
INSTITUTO NACIONAL
DE LA PROPIEDAD INDUSTRIAL
ARGENTINA

BOLETÍN DE MARCAS Y PATENTES

Los servicios del I.N.P.I. son para Usted.

Si desea efectuar alguna consulta en forma telefónica puede hacerlo a través de nuestra línea gratuita: **0-800-222-INPI, (4674)**
o bien a los Tel.:

AREA	DIRECTO
PRESIDENCIA	4344-4900/01/02
PATENTES	4344-4920/22
MARCAS	4344-4938
LEGALES	4344-4947/48
TRANSFERENCIA DE TECNOLOGÍA	4344-4928/29/50
RELACIONES INSTITUCIONALES E INTERNACIONALES	4344-4826/4903
MODELOS Y DISEÑOS	4344-4951/52/53
SERVICIOS DE INFORMACIÓN TECNOLÓGICA	4344-4933/34
BIBLIOTECA	4344-4978/79
PUBLICACIONES	4344-4818/21

Nuestro servicio en Internet:
www.argentina.gob.ar/inpi

@Inpi_Argentina **inpi_argentina**
Instituto Nacional de Propiedad Industrial (Oficial)

Para consultas dirigirse al I.N.P.I., Av. Paseo Colón 717, (C1063ACH) Ciudad Autónoma de Buenos Aires, en el horario de 9:00 a 12:45 y de 13:30 a 15:30 hs.

Registro Nacional de la Propiedad Intelectual N° 149.058

Publicación Día Miércoles

Valeria Goldsztein <Diseño Gráfico Editorial>
libros | revistas | folletos | catálogos | manuales
vgoldsz@gmail.com