Boletín Nro.: 1021 26 DE DICIEMBRE DE 2018. ISSN: 0325-6529

Boletín de Patentes de Invención y Modelos de Utilidad

INPI
INSTITUTO NACIONAL
DE LA PROPIEDAD INDUSTRIAL
ARGENTINA

Autoridades
Presidente: **Dr. Damaso A. Pardo.**
Vicepresidente: **Dr. Tomas Aramburu**

Sumario:

Códigos 2
Publicaciones Tramite Normal 3

Ministerio de Producción
Presidencia de la Nación

CODIGO INID PARA PATENTES Y MODELOS DE UTILIDAD

(10) Identificación del documento

(21) Número de Solicitud

(29) Fecha de presentación

(30) Datos de prioridad

(41) Fecha de puesta a disposición del público

(51) Clasif. Internacional de Patentes 7ma. Edición

(54) Título de la invención

(57) Resumen

(61) Adicional a:

(62) Divisional de:

(71) Solicitante:

(72) Inventor:

(74) Número Matrícula de agente

(83) Depósito Microorganismos

CÓDIGO DE TIPO DOC. SEGÚN DISPOSICIÓN INPI. NRO. 211/96

A1= Solicitud de Patente Independiente

A2= Solicitud de Patente Divisional

A3= Solicitud de Patente Adicional

A4= Solicitud de Modelo de Utilidad Independiente

A5= Solicitud de Modelo de Utilidad Divisional

A6= Solicitud de Modelo de Utilidad Adicional

SOLICITUDES DE PATENTE

PUBLICACIONES DE TRAMITE NORMAL

(10) AR109560 A1
(21) P170102436
(22) 01/09/2017
(30) US 62/383162 02/09/2016
(51) C07D 239/95, 471/04, 495/04, 487/04, A61K 31/517, 31/519, A61P 31/18
(54) COMPUESTOS MODULADORES DE RECEPTORES TIPO TOLL
(57) Esta solicitud se refiere en general a compuestos moduladores de receptores de tipo toll y composiciones farmacéuticas que, entre otras cosas, modulan receptores de tipo toll (por ejemplo TLR8), y métodos para fabricarlos y usarlos.

Reivindicación 1: Un compuesto de fórmula (1) o una sal farmacéuticamente aceptable del mismo, en donde: R^1 es -H, alquilo C_{1-4}, o haloalquilo C_{1-4}; R^2 es alquilo C_{1-6} o haloalquilo C_{1-6}; R^3 es alcóxido C_{1-4} opcionalmente sustituido con 1 R^X; cada R^X es independientemente $-OR^Y$, heterociclilo de 5 a 6 miembros que tiene de 1 a 3 heteroátomos seleccionados de oxígeno, nitrógeno y azufre opcionalmente sustituido con 1 a 3 R^Z; fenilo opcionalmente sustituido con 1 a 3 R^Z; o heteroarilo de 5 a 6 miembros que tiene de 1 a 3 heteroátomos seleccionados de oxígeno, nitrógeno y azufre opcionalmente sustituido con 1 a 3 R^Z; R^Y es alquilo C_{1-4}, haloalquilo C_{1-4}, o heteroarilo de 5 a 10 miembros que tiene de 1 a 3 heteroátomos seleccionados de oxígeno, nitrógeno, y azufre opcionalmente sustituido con 1 a 3 R^Z; Q es N, CH, o CR^4; o R^3 y R^4 se toman juntos para formar cicloalquilo C_{5-6}; heterociclilo de 5 a 6 miembros que tiene de 1 a 3 heteroátomos seleccionados de oxígeno, nitrógeno y azufre; fenilo; o heteroarilo de 5 a 6 miembros que tiene de 1 a 3 heteroátomos seleccionados de oxígeno, nitrógeno y azufre, en donde: cicloalquilo C_{5-6}, y fenilo están cada uno opcionalmente independientemente sustituido con 1 a 3 R^5; cada R^5 es independientemente halógeno, -OH, $-NH_2$, -CN, alquilo C_{1-4} opcionalmente sustituido con 1 a 3 R^Z, haloalquilo C_{1-4}, alcóxido C_{1-4}, -C(O)OH, -C(O)alquilo C_{1-4}, -C(O)O-alquilo C_{1-4}, $-C(O)NH_2$, -C(O)NH(alquilo C_{1-4}), -C(O)N(alquilo $C_{1-4})_2$, -N(H)C(O)alquilo C_{1-4}, $-S(O)_2$alquilo C_{1-4}, o heteroarilo de 5 a 6 miembros que tiene de 1 a 3 heteroátomos seleccionados de oxígeno, nitrógeno, y azufre opcionalmente sustituido con 1 a 3 R^Z; heteroarilo de 5 a 6 miembros está opcionalmente sustituido con 1 a 3 R^6; cada R^6 es independientemente halógeno, -OH, $-NH_2$, -CN, alquilo C_{1-4} opcionalmente sustituido con 1 fenilo opcionalmente sustituido con 1 a 3 R^Z; haloalquilo C_{1-4}, alcóxido C_{1-4}, $-S(O)_2$alquilo C_{1-4}; heterociclilo de 5 a 6 miembros que tiene de 1 a 3 heteroátomos seleccionado de oxígeno, nitrógeno, y azufre opcionalmente sustituido con 1 a 3 R^Z; fenilo opcionalmente sustituido con 1 a 3 R^Z; o heteroarilo de 5 a 6 miembros que tiene de 1 a 3 heteroátomos seleccionado de oxígeno, nitrógeno, y azufre opcionalmente sustituido con 1 a 3 R^Z; heterociclilo de 5 a 6 miembros está opcionalmente sustituido con 1 a 3 R^7; R^7 es halógeno, -OH, alquilo C_{1-4}, alcóxido C_{1-4}, o $-C(O)R^8$; cada R^8 es independientemente alquilo C_{1-4} opcionalmente sustituido con -CN o $-NH_2$; haloalquilo C_{1-4}; cicloalquilo C_{5-6}, heterociclilo de 5 a 6 miembros que tiene de 1 a 3 heteroátomos seleccionados de oxígeno, nitrógeno y azufre opcionalmente sustituido con 1 a 3 R^Z; o heteroarilo de 5 a 10 miembros que tiene de 1 a 3 heteroátomos seleccionados de oxígeno, nitrógeno y azufre opcionalmente sustituido con 1 a 3 R^Z; y cada R^Z es independientemente $-NH_2$, alquilo C_{1-4}, halógeno, -CN, -O-alquilo C_{1-4}, haloalquilo C_{1-4}, o $-C(O)NH_2$; con la condición de que la fórmula (1) no sea, un compuesto de la fórmula (2).

(71) GILEAD SCIENCES, INC.
333 LAKESIDE DRIVE, FOSTER CITY, CALIFORNIA 94404, US
(72) ZABLOCKI, JEFF - MISH, MICHAEL R. - MACKMAN, RICHARD L. - CHIN, GREGORY
(74) 895
(41) Fecha: 26/12/2018
Bol. Nro.: 1021

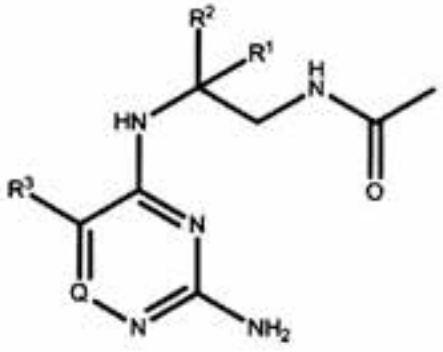

(1)

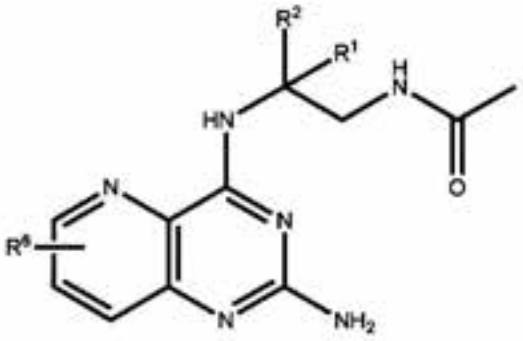

(2)

(10) AR109561 A1
(21) P170102437
(22) 01/09/2017
(30) US 62/383098 02/09/2016
(51) C07D 471/04, A61K 31/519, A61P 31/12
(54) COMPUESTOS MODULARES DE RECEPTORES TIPO TOLL
(57) Esta solicitud se refiere en general a compuestos moduladores de receptores de tipo toll y composiciones farmacéuticas que, entre otras cosas, modulan receptores de tipo toll (por ejemplo TLR8), y métodos para fabricarlos y usarlos.
Reivindicación 1: Un compuesto, el cual es seleccionado del grupo de fórmulas (1), o una sal farmacéuticamente aceptable del mismo.
(71) GILEAD SCIENCES, INC.
333 LAKESIDE DRIVE, FOSTER CITY, CALIFORNIA 94404, US
(72) ZABLOCKI, JEFF - MISH, MICHAEL R. - MACKMAN, RICHARD L. - CHIN, GREGORY
(74) 895
(41) Fecha: 26/12/2018
Bol. Nro.: 1021

Grupo (1)

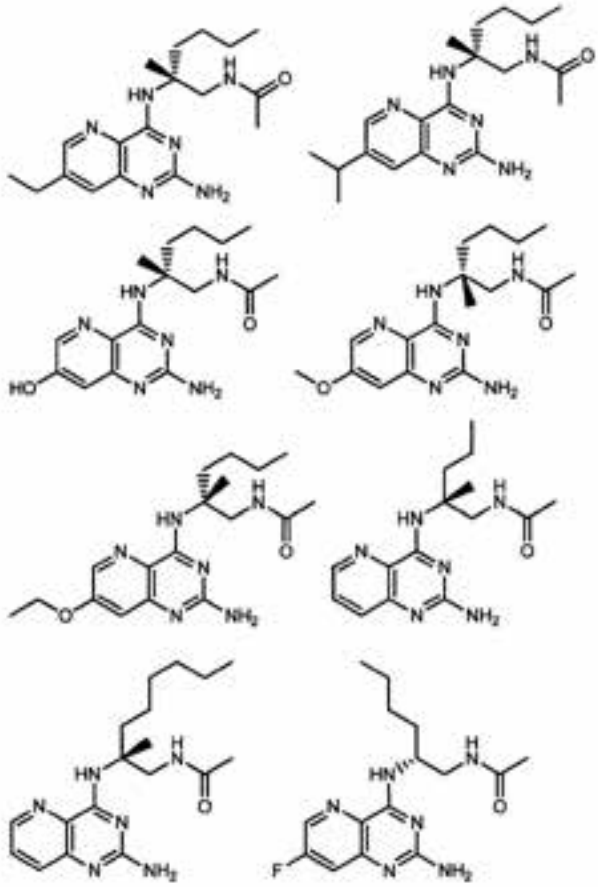

(10) AR109562 A1
(21) P170102438
(22) 01/09/2017
(30) IN 201621030183 03/09/2016
(51) C07D 231/56, 401/12, A61K 31/416, A61P 37/00
(54) COMPUESTOS DE INDAZOL COMO ANTAGONISTAS DE CRTH2
(57) Compuestos indazolo sustituidos, sus sales farmacéuticamente aceptables y sus isómeros, esteroisómeros, atropisómeros, confórmeros, tautómeros, polimorfos, hidratos o solvatos. También comprende composiciones farmacéuticamente aceptables de los mencionados compuestos y el proceso para preparar compuestos. Asimismo se relaciona con el uso de los compuestos arriba mencionados para la preparación de un medicamento para uso como producto farmacéutico.
Reivindicación 1: Un compuesto de la fórmula (1), donde, n se selecciona independientemente de 1, 2 y 3; m se selecciona de 0 - 2; Y es -OZ; Z se selecciona de H y un catión; R y R' se seleccionan independientemente de hidrógeno y C_{1-3}alquilo; R^1 se selecciona de C_{1-6}alquilo y C_{3-8}cicloalquilo; R^2 se selecciona independientemente de hidrógeno, C_{1-6}alquilo, C_{2-6}alquenilo, C_{2-6}alquinilo, arilo, heteroarilo, heterocicloalquilo, halo, $-NO_2$, hidroxilo, CF_3, C_{1-6}alcoxi, -S-C_{1-6}alquilo, $-SO_2$-C_{1-6}alquilo, $-SO_2$-C_{3-8}cicloalquilo, $-SO_2NR^6R^7$, $-NH_2$, -NH-CO-C_{1-6}alquilo, -NH-CO-C_{3-8}cicloalquilo, NH-CO-C_{1-3}alquilarilo, -NH-CO-C_{1-3}alquilheteroarilo, -NH-CO-arilo, -NH-CO-heteroarilo, -NHCO-heterocicloalquilo, -NH-CO-C_{1-6}alcoxi, -NH-COO-C_{3-8}cicloalquilo, -NH-COO-arilo, -NH-COO-heteroarilo, -NH-COO-heterocicloalquilo, -NH-COO-C_{1-3}alquilarilo, $NHCONHR^7$, $-NHCONR^6R^7$, $-NH-SO_2$-C_{1-8}alquilo, $-NH-SO_2$-arilo, $-NH-SO_2$-heteroarilo y $-NH-SO_2$-C_{3-8}cicloalquilo; R^3 se selecciona de hidrógeno, C_{1-3}alquilo, halo, CF_3 y C_{1-3}alcoxi; -L- es conector seleccionado de $-SO_2$- y $-SO_2N(R^5)$-; el anillo A se selecciona de C_{3-8}cicloalquilo, arilo, heteroarilo y heterocicloalquilo; R^4 se selecciona independientemente de hidrógeno, C_{1-6}alquilo, C_{3-8}cicloalquilo, -C_{1-6}alquilarilo, -C_{1-6}alquilheteroarilo, arilo, heteroarilo, heterocicloalquilo, halo, oxo, CN, CF_3, hidroxilo, $-NO_2$, $-NH_2$, C_{1-6}alcoxi, hidroxi-C_{1-6}alquilo, -S-C_{1-6}alquilo, $-SO_2$-C_{1-6}alquilo, $-SO_2$-C_{3-8}cicloalquilo, $-SO_2$-C_{1-6}alquilarilo, $-SO_2$-arilo, $-SO_2$-heteroarilo, -CO-C_{1-6}alquilo, -CO-C_{1-6}alquilarilo, -CO-C_{3-8}cicloalquilo, -CO-heterocicloalquilo, -CO-arilo, -CO-heteroarilo, C_{1-6}alcoxicarbonilo, $-NR^6R^7$, -NH-CO-C_{1-6}alquilo, -NH-CO-C_{3-8}cicloalquilo, -NH-CO-C_{1-3}alquilarilo, -NH-CO-C_{1-3}alquilheteroarilo, -NH-CO-arilo, -NH-CO-heteroarilo, -NH-CO-heterocicloalquilo, -NH-COO-C_{1-6}alquilo, -NH-COO-C_{3-8}cicloalquilo, -NH-COO-arilo, -NH-COO-heteroarilo, -NH-COO-heterocicloalquilo, -NH-COO-C_{1-3}alquilarilo, $-NHCONR^6R^7$, $-NH-SO_2$-C_{1-6}alquilo, $-NH-SO_2$-C_{3-8}cicloalquilo, $-NH-SO_2$-arilo, $-NH-SO_2$-heteroarilo, -C(O)OH, $-C(O)OR^6$, $-CONH_2$, -CONH-arilo, -CONH-heteroarilo, $-SO_2NH$-C_{1-8}alquilo, $-SO_2NH$-C_{3-8}cicloalquilo y $-SO_2NH$-arilo donde los radicales arilo, heteroarilo y heterocicloalquilo están opcionalmente sustituidos por uno a cinco grupos seleccionados de -C_{1-8}alquilo, -C_{3-7}cicloalquilo, heterocicloalquilo, arilo,

heteroarilo, C_{1-6}alcoxi, -O-arilo, halo, oxo, CN, $-CF_3$, $-SO_2-C_{1-8}$alquilo, $-SO_2$-arilo, $-SO_2$-heterocicloalquilo, $-NH_2$, $-NR^6R^7$, $-NH-CO-C_{1-8}$alquilo, $-NH-SO_2-C_{1-8}$alquilo, $-NH-SO_2$-arilo, -COOH, -C(O)NH-alquilo, -CONH-arilo, -CONH-heteroarilo, $-C(O)-C_{1-8}$alquilo, $-C(O)O-C_{1-8}$alquilo, -C(O)O-arilo, $-SO_2NH-C_{1-8}$alquilo, $-SO_2NH$-arilo, $-SO_2NR^6R^7$, $-SO_2NH$-heteroarilo y hidroxilo; R^5 se selecciona de hidrógeno, C_{1-6}alquilo, aralquilo, C_{3-8}cicloalquilo y arilo; R^6 y R^7 se seleccionan independientemente de C_{1-6}alquilo, aralquilo, C_{3-8}cicloalquilo y arilo; o R^6 y R^7 tomados en conjunto podrán formar un anillo heterocicloalquilo; sus sales farmacéuticamente aceptables y sus isómeros, estereoisómeros, atropisómeros, confórmeros, tautómeros, polimorfos, hidratos o solvatos.

(71) TORRENT PHARMACEUTICALS LIMITED
TORRENT HOUSE, OFF ASHRAM ROAD, AHMEDABAD, STATE OF GUJARAT 380 009, IN

(72) MUNSHI, SIRALEE - DESHPANDE, SHAILESH - MANDHARE, APPAJI - JAGTAP, VIKRANT - PANDA, SUDHANSHU - CHHIPA, LAXMIKANT - GUPTA, RAMESHCHANDRA - JOSHI, DEEPA - DUTT, CHAITANYA - GUPTA, RAM - ABRAHAM, JAYA - MISHRA, VIVEK

(74) 531

(41) Fecha: 26/12/2018
Bol. Nro.: 1021

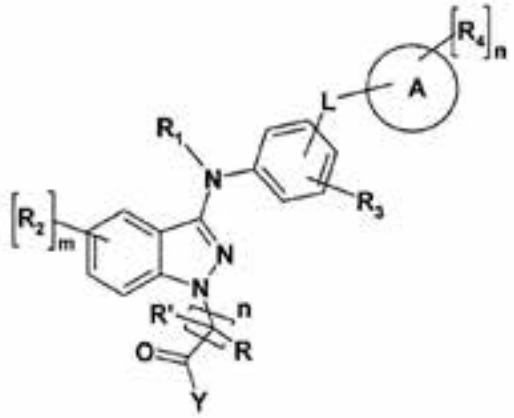

(1)

---

(10) AR109563 A1
(21) P170102439
(22) 01/09/2017
(30) JP 2016-171583 02/09/2016
(51) C21D 8/10, 9/08, C22C 38/00
(54) ACERO INOXIDABLE DE DOBLE FASE Y MÉTODO PARA SU PRODUCCIÓN

(57) En la presente se provee un acero inoxidable de doble fase, que tiene una excelente resistencia a la corrosión por dióxido de carbono, una excelente resistencia a la fisuración por corrosión debido a la tensión por sulfuros y una excelente resistencia a la fisuración debida a la tensión por sulfuros. El acero inoxidable de doble fase contiene, expresado como % en masa: C: 0,03% o menos, Si: 1,0% o menos, Mn: 0,10 a 1,5%, P: 0,030% o menos, S: 0,005% o menos, Cr: 20,0 a 30,0%, Ni: 5,0 a 10,0%, Mo: 2,0 a 5,0%, Cu: 2,0 a 6,0%, N: menos del 0,07%, y el resto de Fe y de las impurezas inevitables, y tiene una estructura que está constituida por un 20 a un 70% de una fase de austenita y un 30 a un 80% de una fase de ferrita en términos de fracción volumétrica.

(71) JFE STEEL CORPORATION
2-3, UCHISAIWAI-CHO 2-CHOME, CHIYODA-KU, TOKYO 100-0011, JP

(72) EGUCHI, KENICHIRO - KAMO, YUICHI - YUGA, MASAO - OTA, HIROKI - YOSHIMURA, YUSUKE

(74) 108

(41) Fecha: 26/12/2018
Bol. Nro.: 1021

---

(10) AR109564 A1
(21) P170102441
(22) 01/09/2017
(30) US 62/382621 01/09/2016
(51) C12N 7/00, 7/02 // C07K 14/105, A61K 39/125, 39/13
(54) MÉTODOS PARA PRODUCIR ENTEROVIRUS C PARA LA PRODUCCIÓN DE VACUNAS

(57) La presente divulgación se refiere a métodos para producir Enterovirus C, p. ej., para la producción de vacunas de poliomelitis. En algunas modalidades, los métodos incluyen agregar polisorbato al medio de cultivo celular durante o antes de la inoculación con el virus y/o cultivar células en un biorreactor de lecho fijo. En la presente también se proporciona un Enterovirus C producido por los métodos de producción divulgados en la presente, así como composiciones, composiciones inmunogénicas y vacunas relacionadas con este.

(71) TAKEDA VACCINES, INC.
ONE TAKEDA PARKWAY, DEERFIELD, ILLINOIS 60015, US
TAKEDA PHARMACEUTICAL COMPANY LIMITED
1-1, DOSHOMACHI 4-CHOME, CHUO-KU, OSAKA-SHI, OSAKA 541-0045, JP

(72) NISHIHAMA, TAKESHI - NAKAMURA, KUNIAKI - ODA, KAORI - SATO, TATSUKI - RAO, RAMAN

(74) 438

(41) Fecha: 26/12/2018
Bol. Nro.: 1021

---

(10) AR109565 A2
(21) P170102442
(22) 01/09/2017

(51) G03G 15/00, 21/18, F16D 11/04
(54) CARTUCHO DE PROCESAMIENTO
(57) Un cartucho desacoplable que puede montarse a un conjunto principal de un aparato de formación de imágenes electrofotográfico, el cartucho incluye (i) un rodillo de revelado giratorio para revelar una imagen latente formada sobre un elemento fotosensible; (ii) un primer elemento de transmisión de accionamiento capaz de recibir una fuerza de rotación originada por el conjunto principal; (iii) un segundo elemento de transmisión de accionamiento capaz de acoplar con el primer elemento de transmisión de accionamiento y capaz de transmitir la fuerza de rotación recibida por el primer elemento de transmisión de accionamiento al rodillo de revelado; y (iv) un elemento de desconexión de acoplamiento que incluye una porción de recepción de fuerza capaz de recibir la fuerza originada por el conjunto principal, y una porción de empuje capaz de instar al menos uno del primer elemento de transmisión de accionamiento y el segundo elemento de transmisión de accionamiento por la fuerza recibida por la porción de recepción de fuerza para separar el primer elemento de transmisión de accionamiento y el segundo elemento de transmisión de accionamiento del otro, por lo tanto desconectando el acoplamiento.
(62) AR093451A1
(71) CANON KABUSHIKI KAISHA
30-2, SHIMOMARUKO 3-CHOME, OHTA-KU, TOKYO, JP
(72) KANNO, KAZUHIKO - NISHIYA, SATOSHI - YAMASHITA, MASATOSHI - SATO, MASAAKI
(74) 438
(41) Fecha: 26/12/2018
Bol. Nro.: 1021

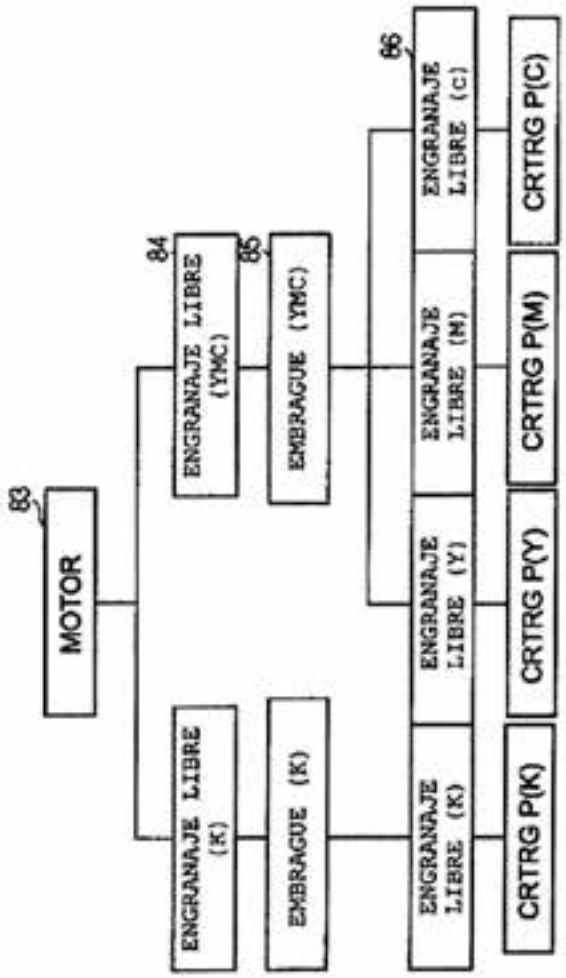

(10) AR109566 A1
(21) P170102444
(22) 01/09/2017
(30) US 62/383022 02/09/2016
(51) A23L 33/21, 33/125, 2/60, 27/84, 27/00, 27/86, 27/30, A61K 47/26, 31/702, C07H 3/06
(54) UNA COMPOSICIÓN PARA LA INGESTIÓN ORAL QUE COMPRENDE TRI Y TETRASACÁRIDOS COMO MODULADORES DEL SABOR
(57) La composición comprende un ingrediente comestible y al menos un tri- y/o tetra-sacárido, donde el ingrediente comestible tiene una sensación de sabor desagradable cuando se ingiere oralmente en ausencia de al menos un tri- y/o tetra-sacárido y donde el tri- y/o tetra-sacárido está presente en la composición en una concentración para reducir o enmascarar la sensación de sabor desagradable. Los tri y tetrasacáridos se utilizan en alimentos, bebidas y otros productos consumibles para enmascarar o reducir el sabor desagradable de ciertos componentes también presentes en esos productos, como el sabor amargo de ciertos edulcorantes de alta intensidad. Por lo tan-

to, se mejoran las cualidades organolépticas de los productos. En particular, la melecitosa, la maltotriosa y la maltotetraosa reducen eficazmente el amargor de los productos consumibles que contienen glicósidos de esteviol, como el rebaudiósido A.

(71) TATE & LYLE INGREDIENTS AMERICAS, LLC
5450 PRAIRIE STONE PARKWAY, HOFFMAN ESTATES, ILLINOIS 60192, US

(74) 195

(41) Fecha: 26/12/2018
Bol. Nro.: 1021

---

(10) AR109567 A1

(21) P170102445

(22) 01/09/2017

(30) US 62/383279 02/09/2016
US 62/468695 08/03/2017
US 62/505525 12/05/2017

(51) A61K 39/095

(54) VACUNAS DE NEISSERIA MENINGITIDIS

(57) Se proporcionan en la presente compuestos, composiciones, formulaciones, kits, usos y métodos para vacunar a un sujeto contra Neisseria meningitidis.

(71) SANOFI PASTEUR, INC.
DISCOVERY DRIVE, SWIFTWATER, PENNSYLVANIA 18370, US

(74) 195

(41) Fecha: 26/12/2018
Bol. Nro.: 1021

---

(10) AR109568 A1

(21) P170102449

(22) 01/09/2017

(30) US 62/382942 02/09/2016
US 62/423445 17/11/2016
US 62/468598 08/03/2017
US 62/482486 06/04/2017

(51) C07D 487/04, A61K 31/4985, A61P 9/00, 11/00, 25/00, 29/00

(54) ESTIMULADORES DE SGC

(57) La presente descripción hace referencia a estimuladores de la guanilato ciclasa soluble (sGC), formulaciones farmacéuticas que los comprenden y sus usos, en solitario o en combinación con uno o más agentes adicionales, para el tratamiento de diversas enfermedades, donde sea conveniente un aumento de la concentración de óxido nítrico (NO) y/o un aumento de la concentración de guanosín monofosfato cíclico (cGMP), o una regulación positiva de la vía de NO.

Reivindicación 1: Un compuesto de fórmula (1), o una sal farmacéuticamente aceptable de este, caracterizado porque: los anillos E y A forman el núcleo de la molécula y son aromáticos; cada aparición de X e Y se selecciona de manera independiente de entre N o C; donde un máximo de 4 apariciones de X e Y son simultáneamente N; W i) se encuentra ausente, con J^B en conexión directa con el átomo de carbono que presenta dos grupos J, cada J se selecciona de manera independiente de entre hidrógeno o metilo, n es 1 y J^B es una cadena de alquilo C_{1-7} opcionalmente sustituida por hasta 9 apariciones de flúor; o ii) es un anillo B que es un fenilo, un anillo cicloalquilo C_{3-7} o un anillo heteroarilo de 5 ó 6 miembros, que contiene 1 ó 2 átomos de nitrógeno del anillo; donde, cuando el anillo B es el anillo heteroarilo de 5 ó 6 miembros o fenilo; cada J se selecciona de manera independiente de entre hidrógeno o metilo; n es un entero que se selecciona de entre 0 y 3; y cada J^B se selecciona de manera independiente de entre halógeno, -CN, un alifático C_{1-6}, $-OR^B$ o un anillo cicloalifático C_{3-8}; y donde, cuando el anillo B es el anillo cicloalquilo C_{3-7}; cada J es hidrógeno; n es un entero que se selecciona de entre 0 y 3 y cada J^B se selecciona de manera independiente de entre halógeno, -CN, un alifático C_{1-6} o $-OR^{B1}$; donde cada J^B que es un alifático C_{1-6} y cada J^B que es un anillo cicloalifático C_{3-8} se sustituye de manera opcional e independiente con hasta 3 apariciones de R^3; cada R^B se selecciona de manera independiente de entre un alifático C_{1-6} o un anillo cicloalifático C_{3-8}; donde dicha R^B se sustituye de manera opcional e independiente con hasta 3 apariciones de R^{3a}; cada R^{B1} se selecciona de manera independiente de entre hidrógeno, un alifático C_{1-6} o un anillo cicloalifático C_{3-8}; donde cada uno de dicho alifático C_{1-6} y cada uno de dicho grupo cicloalifático C_{3-8} se sustituye de manera opcional e independiente con hasta 3 apariciones de R^{3b}; cada R^3, R^{3a} y R^{3b}, en cada aparición, se selecciona de manera independiente de entre halógeno, -CN, alquilo C_{1-4}, haloalquilo C_{1-4}, -O(alquilo C_{1-4}) o -O(haloalquilo C_{1-4}); p es un entero que se selecciona de entre 1, 2 ó 3; cada J^C se selecciona de manera independiente de entre hidrógeno, halógeno, alifático C_{1-4}, alcoxi C_{1-4} o -CN; donde cada uno de dicho alifático C_{1-4} y alcoxi C_{1-4} se sustituye de manera opcional e independiente con hasta 3 apariciones de alcoxi C_{1-4}, haloalcoxi C_{1-4}, -OH o halógeno; Q, G y Z son cada uno, de manera independiente, N, S u O, donde al menos dos de Q, G y Z son N; q es 0, 1 ó 2; R^{10} es alquilo C_{1-6} sustituido de manera opcional e independiente con 0 - 3 apariciones de R^{15}, fenilo sustituido de manera opcional e independiente con 0 - 3 apariciones de R^{15}, heteroarilo de 5 ó 6 miembros sustituido de manera opcional e independiente con 0 - 3 apariciones de R^{15}, cicloalquilo C_{3-8} sustituido de manera opcional e independiente con 0 - 3 apariciones de R^{15} o heterociclilo de 3 - 8 miembros sustituido de manera opcional e independiente con 0 - 3 apariciones de R^{15}; donde cada uno de dicho anillo heteroarilo de 5 a 6 miembros y cada uno de dicho heterociclilo de 3 - 8 miembros contiene hasta 3 heteroátomos del anillo que se seleccionan de manera independiente de entre N, O ó S; R^{11} es H, $-NR^{a2}R^{b2}$, $-C(O)NR^{a2}R^{b2}$, $-C(O)R^{15a}$, $-SO_2R^{b2}$, $-SR^{b2}$, halo, $-OCF_3$, -CN, hidroxilo, alquenilo C_{2-6} sustituido de manera opcional e independiente con 0 - 2 apariciones de R^{b2}, alquinilo

C_{2-6} sustituido de manera opcional e independiente con 0 - 2 apariciones de R^{b2}; alquilo C_{1-6} sustituido de manera opcional e independiente con 0 - 3 apariciones de R^{15}, alcoxi C_{1-6} sustituido de manera opcional e independiente con 0 - 5 apariciones de R^{15}, fenilo sustituido de manera opcional e independiente con 0 - 3 apariciones de R^{15}, heteroarilo de 5 a 6 miembros sustituido de manera opcional e independiente con 0 - 3 apariciones de R^{15}, cicloalquilo C_{3-8} sustituido de manera opcional e independiente con 0 - 3 apariciones de R^{15} o heterociclilo de 3 - 8 miembros sustituido de manera opcional e independiente con 0 - 3 apariciones de R^{15}; donde cada uno de dicho heteroarilo de 5 a 6 miembros y cada uno de heterociclilo de 3 - 8 miembros contiene hasta 3 heteroátomos del anillo que se seleccionan de manera independiente de entre N, O ó S; o cuando R^{10} es un sustituyente de Z, R^{10} y R^{11}, junto con Z y el carbono al cual se une R^{11}, forman un anillo heterocíclico de 3 - 10 miembros sustituido de manera opcional e independiente con 0 - 3 apariciones de R^{15}; donde cada uno de dicho heterociclo de 3 - 10 miembros contiene hasta 3 heteroátomos del anillo que se seleccionan de manera independiente de entre N, O ó S; R^{15} es halo, $-OR^{b2}$, $-SR^{b2}$, $-NR^{a2}R^{b2}$, $-C(O)R^{b2}$, $-C(O)NR^{a2}R^{b2}$, $-NR^{b2}C(O)OR^{b2}$, $-OC(O)NR^{a2}R^{b2}$, alquenoxi C_{2-4}, cicloalquilo C_{3-8} sustituido de manera opcional e independiente con 0 - 3 apariciones de R^{18}, fenilo sustituido de manera opcional e independiente con 0 - 3 apariciones de R^{18}, heteroarilo de 5 ó 6 miembros sustituido de manera opcional e independiente con 0 - 3 apariciones de R^{18} o heterociclilo de 3 - 10 miembros sustituido de manera opcional e independiente con 0 - 3 apariciones de R^{18}; donde cada uno de dicho anillo heteroarilo de 5 ó 6 miembros y cada uno de dicho heterociclilo de 3 - 10 miembros contiene hasta 3 heteroátomos del anillo que se seleccionan de manera independiente de entre N, O ó S; R^{15a} es cicloalquilo C_{3-8} sustituido de manera opcional e independiente con 0 - 3 apariciones de R^{18}, fenilo sustituido de manera opcional e independiente con 0 - 3 apariciones de R^{18}, heteroarilo de 5 a 6 miembros sustituido de manera opcional e independiente con 0 - 3 apariciones de R^{18} o heterociclilo de 3 - 10 miembros sustituido de manera opcional e independiente con 0 - 3 apariciones de R^{18}; donde cada uno de dicho anillo heteroarilo de 5 ó 6 miembros y cada uno de dicho heterociclilo de 3 - 10 miembros contiene hasta 3 heteroátomos del anillo que se seleccionan de manera independiente de entre N, O ó S; cada R^{18} se selecciona de manera independiente de entre halo, hidroxilo, alquilo C_{1-6}, alcoxi C_{1-6} haloalquilo C_{1-6} o fenilo; R^{a2} es hidrógeno, $-C(O)R^{b2}$, alquilo C_{1-6} o haloalquilo C_{1-6}; y R^{b2} es hidrógeno, alquilo C_{1-6} o haloalquilo C_{1-6}.

(71) IRONWOOD PHARMACEUTICALS, INC.
301 BINNEY STREET, CAMBRIDGE, MASSACHUSETTS 02142, US

(72) TANG, KIM - BARDEN, TIMOTHY CLAUDE - IYER, KARTHIK - GERMANO, PETER - JUNG, JOON - RENHOWE, PAUL ALLAN - IM, G-YOON JAMIE - JIA, JAMES - MERMERIAN, ARA - NAKAI, TAKASHI - LEE, THOMAS WAI-HO - IYENGAR, RAJESH R. - RENNIE, GLEN ROBERT

(74) 2246

(41) Fecha: 26/12/2018
Bol. Nro.: 1021

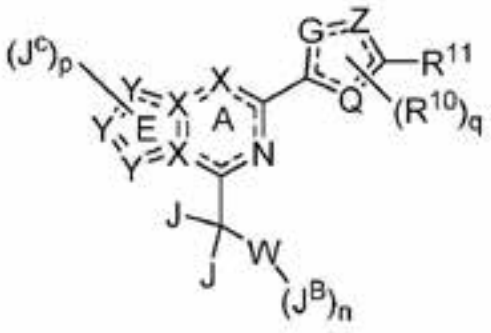

(1)

---

(10) AR109569 A1

(21) P170102450

(22) 04/09/2017

(30) PCT/US2016/055328 04/10/2016

(51) E21B 47/00, G01V 3/18, 3/26

(54) MOMENTO DIPOLAR AJUSTABLE PARA MEDICIONES DE UNA FORMACIÓN

(57) Un sistema y un método para la determinación de una medición para una antena pseudorreceptora con una posición lateral diferente y una dirección acimutal diferente que al menos dos antenas receptoras dispuestas en una o más herramientas de pozo. El método implica la transmisión de una señal electromagnética al interior de una formación subterránea que rodea a un agujero y la medición de una o más respuestas de la formación subterránea a la señal electromagnética con al menos dos antenas receptoras. Las dos antenas receptoras se orientan en diferentes direcciones acimutales respecto a una o más herramientas a las cuales se acoplan las receptoras, y se disponen en una orientación angular no paralela una respecto a la otra. El método incluye luego la determinación de una respuesta medida por una antena pseudorreceptora con una orientación angular deseada y una dirección acimutal deseada respecto a una o más herramientas.

(71) HALLIBURTON ENERGY SERVICES, INC.
3000 N. SAM HOUSTON PARKWAY EAST, HOUSTON, TEXAS 77032-3219, US

(74) 195

(41) Fecha: 26/12/2018
Bol. Nro.: 1021

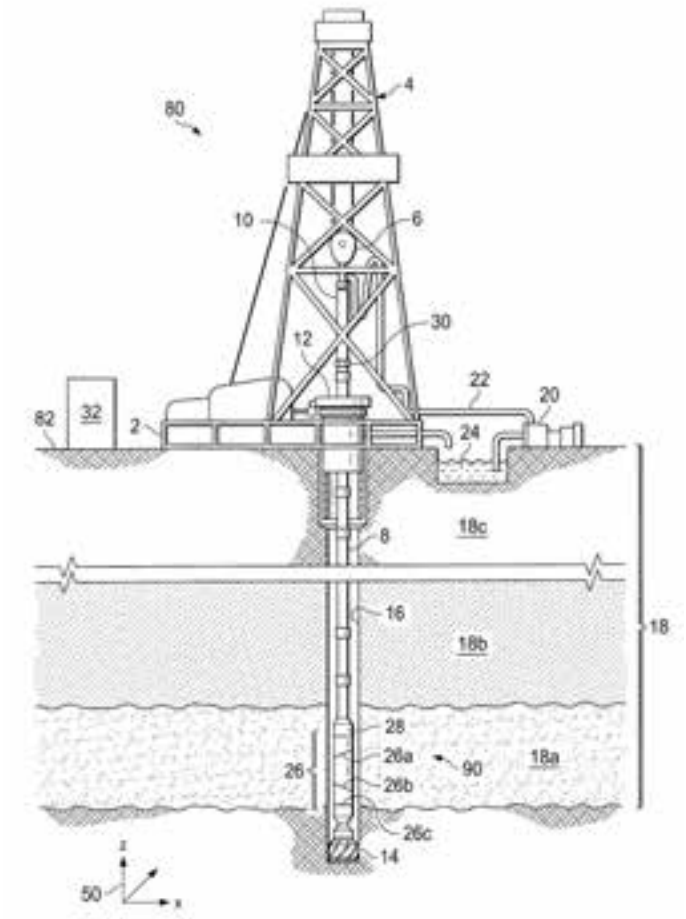

(10) AR109570 A1
(21) P170102451
(22) 04/09/2017
(30) US 62/384437 07/09/2016
US 15/679428 17/08/2017
(51) F41H 1/02, 3/02, B32B 27/08
(54) GÉNEROS COMPUESTOS MULTICAPA COLOREADOS
(57) Materiales compuestos multicapa que tienen una apariencia camuflada. Más en particular, cubiertas de chalecos tácticos camufladas que tienen ranuras para la fijación no tejida de accesorios. Se proporciona un género exterior fácilmente coloreado con un patrón de camuflaje coloreado y respaldado con un género de alta tenacidad no coloreado, para la mejorada durabilidad. Se emplea un adhesivo intermedio coloreado para mantener un aspecto visual camuflado sin la complejidad agregada de teñir las fibras de alta tenacidad del material de respaldo.
(71) HONEYWELL INTERNATIONAL INC.
115 TABOR ROAD, MORRIS PLAINS, NEW JERSEY 07950, US
(74) 195
(41) Fecha: 26/12/2018
Bol. Nro.: 1021

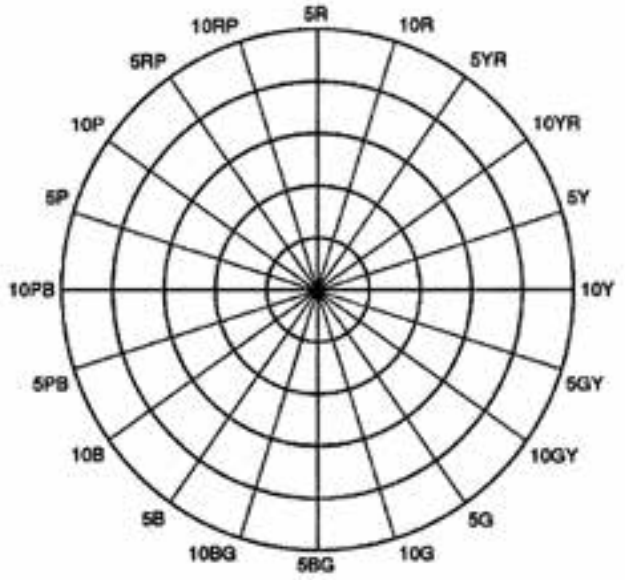

(10) AR109571 A2
(21) P170102452
(22) 04/09/2017
(30) US 11/519194 11/09/2006
(51) A61K 31/498, 47/36, A61P 25/20, 25/24
(54) COMPOSICIÓN DE TRAZODONA PARA ADMINISTRACIÓN UNA VEZ POR DÍA
(57) Reivindicación 1: Una composición farmacéutica de liberación sostenida para administración oral una vez al día, caracterizada porque comprende: de 20% a 50% en peso de trazodona o un derivado de la misma, y de 20% a 50% en peso de un excipiente de liberación controlada de almidón de alto contenido de amilosa entrecruzado.
(62) AR059678A1
(71) ANGELINI LABOPHARM, LLC
202 CARNEGIE CENTER, SUITE 107, PRINCETON, NEW JERSEY 08540, US
(74) 195
(41) Fecha: 26/12/2018
Bol. Nro.: 1021

(10) AR109572 A1
(21) P170102454
(22) 04/09/2017
(30) EP 16187367.4 06/09/2016
(51) A01N 43/40, 43/653, 43/713, A01P 3/00
(54) COMBINACIONES DE COMPUESTOS ACTIVOS
(57) Reivindicación 1: Combinaciones que comprenden: (A) al menos uno de fórmula (1), donde X^1, X^2 representan independientemente H, halógeno, C_{1-8}-alquilo, C_{1-8}-haloalquilo, C_{1-8}-alquiloxi, C_{1-8}-alquilsulfanilo,

ciano; R^1 representa H, C_{1-8}-alquilo, C_{1-8}-haloalquilo, C_{3-8}-cicloalquilo, C_{3-8}-halocicloalquilo, C_{1-4}-alquil-C_{3-8}-cicloalquilo; C_{1-4}-alquil-C_{3-8}-halocicloalquilo; R^2, R^3 representan independientemente H, C_{1-8}-alquilo, C_{1-8}-haloalquilo, C_{3-8}-cicloalquilo, C_{3-8}-halocicloalquilo, C_{1-4}-alquil-C_{3-8}-cicloalquilo; C_{1-4}-alquil-C_{3-8}-halocicloalquilo; o una sal agroquímicamente aceptable de estos, y (B) al menos otro compuesto activo adicional seleccionado de los siguientes grupos: (1.1) ipfentrifluconazol, (1.2) (2E,3Z)-5-{[1-(4-cloro-2-fluorofenil)-1H-pirazol-3-il]oxi}-2-(metoxiimino)-N,3-dimetilpent-3-enamida, (1.3) 1-[3-cloro-2-[[1-(4-clorofenil) pirazol-3-il]oximetil]fenil]-4-metil-tetrazol-5-ona, (1.4) 1-[3-bromo-2-[[1-(4-clorofenil)pirazol-3-il]oximetil] fenil]-4-metil-tetrazol-5-ona, (1.5) 1-[2-[[1-(4-clorofenil)pirazol-3-il]oximetil]-3-metil-fenil]-4-metil-tetrazol-5-ona, (1.6) 1-[2-[[1-(4-clorofenil)pirazol-3-il]oximetil]-3-fluoro-fenil]-4-metil-tetrazol-5-ona, (1.7) 1-[2-[[1-(2,4-diclorofenil)pirazol-3-il]oximetil]-3-fluorofenil]-4-metil-tetrazol-5-ona,(1.8)1-[2-[[4-(4-clorofenil)tiazol-2-il]oximetil]-3-metil-fenil]-4-metil-tetrazol-5-ona, (1.9) 1-[3-cloro-2-[[4-(p-tolil) tiazol-2-il]oximetil]fenil]-4-metil-tetrazol-5-ona, (1.10) 1-[3-ciclopropil-2-[[2-metil-4-(1-metilpirazol-3-il) fenoxi]metil]fenil]-4-metil-tetrazol-5-ona, (1.11) 1-[3-(difluorometoxi)-2-[[2-metil-4-(1-metilpirazol-3-il) fenoxi]metil]fenil]-4-metil-tetrazol-5-ona, (1.12) 1-metil-4-[3-metil-2-[[2-metil-4-(1-metilpirazol-3-il)fenoxi] metil]fenil]tetrazol-5-ona, (1.13) 1-metil-4-[3-metil-2-[[1-[3-(trifluorometil)fenil]etilideneamino]oximetil]fenil] tetrazol-5-ona, (1.14) 1-[3-cloro-2-[[1-(4-clorofenil)pirazol-3-il]oximetil]fenil]-4-metil-tetrazol-5-ona, (1.15) 6-etil-5,7-dioxo-6,7-dihidro-5H-pirrolo[3',4':5,6][1,4] ditiino[2,3-c][1,2]tiazol-3-carbonitrilo.

Reivindicación 3: Combinaciones de acuerdo con la reivindicación 1 que comprenden al menos un compuesto de fórmula (1) seleccionado del grupo que consiste en los compuestos de las fórmulas (2) a (13).

Reivindicación 4: Un método para controlar hongos fitopatógenos dañinos, caracterizado porque las combinaciones de acuerdo con la reivindicación 1 a 3 se aplican al hongo fitopatógeno dañino y/o su hábitat.

Reivindicación 6: El uso de las combinaciones de acuerdo con las reivindicaciones 1 a 3 o composiciones de acuerdo con la reivindicación 5, para el control de hongos fitopatógenos dañinos.

Reivindicación 7: Un proceso para producir composiciones para controlar hongos fitopatógenos dañinos, caracterizado porque las combinaciones de acuerdo con las reivindicaciones 1 a 3 se mezclan con extensores y/o tensioactivos.

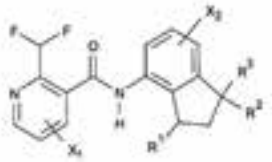

(1)

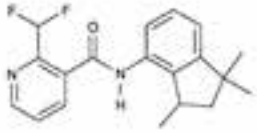

(2)

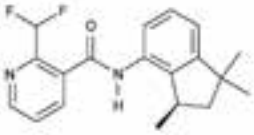

(3)

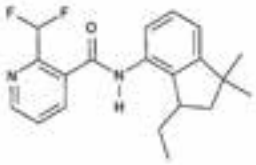

(4)

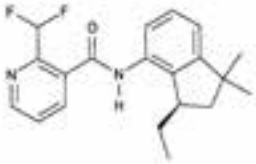

(5)

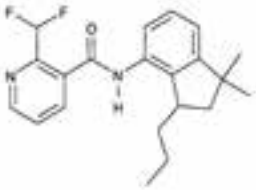

(6)

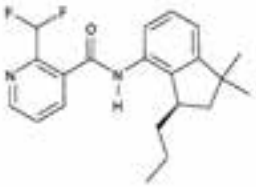

(7)

(71) BAYER CROPSCIENCE AKTIENGESELLSCHAFT
ALFRED-NOBEL-STR. 50, D-40789 MONHEIM AM RHEIN, DE

(72) DR. WACHENDORFF-NEUMANN, ULRIKE - MEISSNER, RUTH - DUBOST, CHRISTOPHE - DR. GÖRTZ, ANDREAS - DR. MAECHLING, SIMON

(74) 2306

(41) Fecha: 26/12/2018
Bol. Nro.: 1021

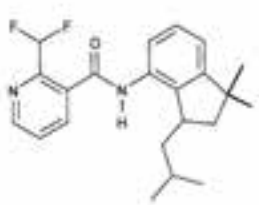

(8)

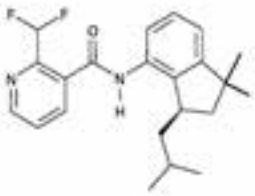

(9)

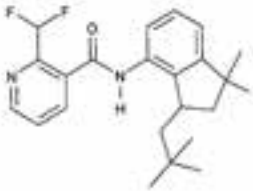

(10)

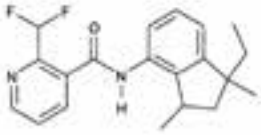

(11)

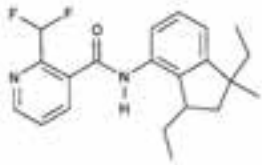

(12)

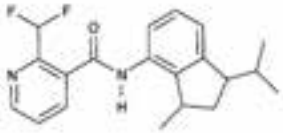

(13)

---

(10) AR109573 A1
(21) P170102456
(22) 04/09/2017
(30) KR 10-2016-0113685 05/09/2016
(51) C01D 3/04, 7/26
(54) MÉTODO PARA LA FABRICACIÓN DE CLORURO DE LITIO Y MÉTODO PARA LA FABRICACIÓN DE CARBONATO DE LITIO
(57) Un método para la fabricación de cloruro de litio y un método para la fabricación de carbonato de litio. El método para la fabricación de una solución acuosa de cloruro de litio incluye mezclar uniformemente una sal de fosfato que contiene litio con cloruro de calcio para preparar una mezcla, calentar la mezcla a una temperatura elevada de más de o igual a 450ºC para preparar un producto que incluye cloroapatita y cloruro de litio mezclados, añadir agua al producto para obtener una suspensión que incluye una mezcla de cloroapatita escasamente soluble (CAp) y cloruro de litio hidrosoluble, y separar sólido-líquido la suspensión para obtener cloroapatita y una solución acuosa de cloruro de litio. La presente también proporciona un método para la fabricación de carbonato de litio mediante la adición de carbonato de sodio a la solución acuosa de cloruro de litio. En el método para la fabricación de carbonato de litio de la presente, la concentración de iones de litio en la solución acuosa es mayor de o igual a 10.000 ppm.
(71) POSCO
(GOEDONG-DONG) 6261, DONGHAEAN-RO, NAM-GU, POHANG-SI, GYEONGSANGBUK-DO 37859, KR
(72) HONG, WAN KEE - CHOI, JAE HYUG - LEE, SO YEON - KIM, KYUNG SEOK - KIM, SEONG YEON
(74) 2059
(41) Fecha: 26/12/2018
Bol. Nro.: 1021

---

(10) AR109574 A1
(21) P170102457
(22) 04/09/2017
(30) KR 10-2016-0113684 05/09/2016
(51) C01D 3/04, 7/26
(54) MÉTODO PARA LA FABRICACIÓN DE CLORURO DE LITIO Y MÉTODO PARA LA FABRICACIÓN DE CARBONATO DE LITIO
(57) Un método de fabricación de una solución acuosa de cloruro de litio y un método de fabricación de carbonato de litio. El método de fabricación de una solución acuosa de cloruro de litio incluye añadir cloruro de calcio a una suspensión que incluye un disolvente y un fosfato de litio; y hacer reaccionar el fosfato de litio de la suspensión que incluye el disolvente y el fosfato de litio con cloruro de calcio para obtener un precipitado de cloroapatita que es un compuesto de fosfato escasamente soluble, y una solución acuosa de cloruro de litio.
(71) POSCO
(GOEDONG-DONG) 6261, DONGHAEAN-RO, NAM-GU, POHANG-SI, GYEONGSANGBUK-DO 37859, KR
(72) CHOI, JAE HYUG - HONG, WAN KEE - LEE, SO YEON - KIM, KYUNG SEOK - KIM, SEONG YEON
(74) 2059
(41) Fecha: 26/12/2018
Bol. Nro.: 1021

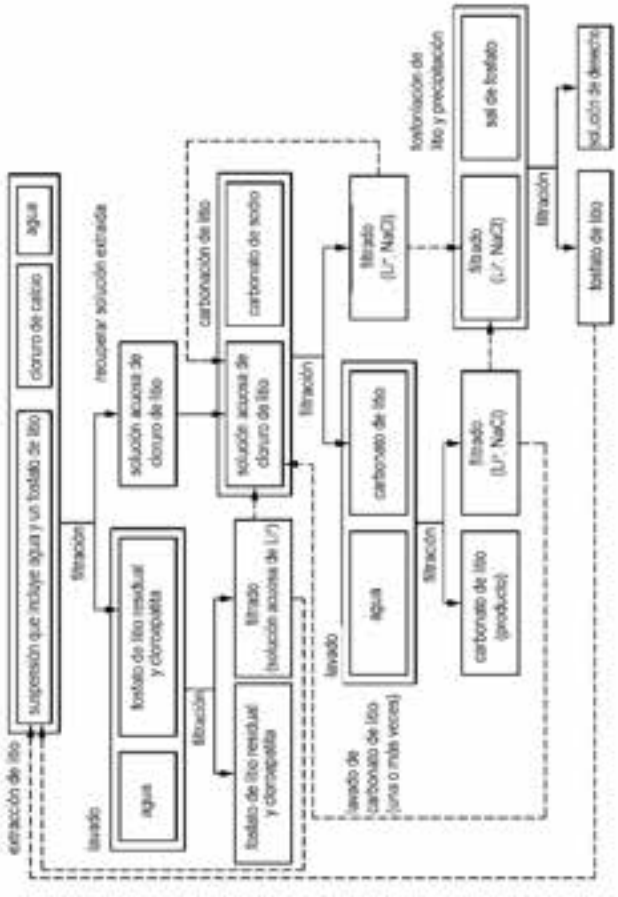

(10) AR109575 A1
(21) P170102458
(22) 05/09/2017
(51) A61K 8/9783, 8/49, 8/44, 8/30
(54) FORMULACIÓN DE APLICACIÓN TÓPICA PARA EL TRATAMIENTO DE DESÓRDENES DE LA PIEL
(57) Una formulación de aplicación tópica para el tratamiento de desórdenes de la piel, tales como la celulitis, flacidez y estrías, que se presenta en forma de máscara, crema, ungüento, loción o aceite y comprende básicamente entre 2,00 y 10,00% de extracto de Centella asiática; entre 2,00 y 10,00% de extracto de Castaño de indias; entre 2,00 y 10,00% de extracto de Hiedra; entre 3,00 y 6,00% de nanosferas de Carnitina; entre 3,00 y 6,00% de nanosferas de Cafeína, al menos un aditivo, y al menos un vehículo en c.s.p. 100%.
Reivindicación 10: Una formulación de acuerdo con cualquiera de las reivindicaciones precedentes, caracterizada porque comprende:

Ácido Esteárico	4,00%
Alcohol Cetílico	4,00%
Vaselina Líquida	18,00%
Centella Asiática Extracto	4,00%
Castaño Indias Extracto	4,00%
Extracto de Hiedra Extracto	4,00%
Nanoesferas de Carnitina	5,00%
Nanoesferas de Cafeína	5,00%
Bentonita	4,00%
Talco Chino	30,00%
Dióxido de Titanio	2,00%
Trietanolámina 85%	0,05%
Perfume	0,20%
Etoxilado 70%	0,04%
Agua	c.s.p. 100,00%
Nipagin	0,10%
Nipasol	0,05%
DMDM Hidantoina 50%	0,10%
Siliconas 1201 / 040 / 93	2,00%
Colorante amarillo C.I. 19140 al 1%	0,08%

(71) DJELIL, AMELIA CLAUDIA
JUAN DE GARAY 2845, PISO 1º DTO. “28”, (1636) OLIVOS, PROV. DE BUENOS AIRES, AR
(72) DJELIL, AMELIA CLAUDIA
(74) 772
(41) Fecha: 26/12/2018
Bol. Nro.: 1021

(10) AR109576 A1
(21) P170102459
(22) 05/09/2017
(30) US 15/256795 06/09/2016
(51) A61K 31/70, 31/702, 31/741, 31/202, 35/747, A23L 33/00, 33/135, A61P 1/00
(54) UN MÉTODO PARA EL MICROBIOMA DEL INTESTINO
(57) Reivindicación 1: Un método para la mejora del microbioma del intestino de un sujeto objetivo, que comprende la administración de una composición nutricional que comprende: (i) una fuente de proteína, (ii) una fuente de lípido, (iii) una fuente de carbohidrato, (iv) por lo menos un oligosacárido de leche humana o un precursor del mismo, (v) un prebiótico que comprende polidextrosa, galacto-oligosacárido, o combinaciones de los mismos, y (vi) un probiótico.
Reivindicación 2: El método de la reivindicación 1, en donde el por lo menos un oligosacárido de leche humana comprende 2’-fucosilactosa, 3’-fucosilactosa, 3’sialilactosa, 6’sialilactosa, lacto-N-biosa, lacto-N-neotetraosa, lacto-N-tetraosa, o cualquier combinación de los mismos.
Reivindicación 3: El método de la reivindicación 1, en donde el por lo menos un precursor de oligosacárido

de leche humana comprende ácido siálico, fucosa, o una combinación de los mismos.

Reivindicación 8: El método de la reivindicación 1, en donde el probiótico comprende Lactobacillus rhamnosus GG.

Reivindicación 13: El método de la reivindicación 12, en donde la fuente de ácidos grasos poliinsaturados de cadena larga comprende ácido docosahexaenoico, ácido araquidónico, o una combinación de los mismos.

(71) MJN U.S. HOLDINGS LLC
225 NORTH CANAL STREET, 25TH FLOOR, CHICAGO, ILLINOIS 60606, US
(72) BERG, BRIAN - CHICLOWSKI, MACIEJ
(74) 1241
(41) Fecha: 26/12/2018
Bol. Nro.: 1021

---

(10) AR109577 A1
(21) P170102462
(22) 05/09/2017
(30) PCT/CN2016/098519 09/09/2016
(51) C08G 18/08, 18/10, 18/66
(54) DISPERSIONES DE POLIURETANO RESISTENTES A LOS PRODUCTOS QUÍMICOS PARA APLICACIÓN EN CUERO SINTÉTICO NO TEJIDO DE MICROFIBRA Y EL MÉTODO
(57) La presente descripción proporciona una dispersión de poliuretano que comprende un prepolímero de poliuretano y un tensioactivo iónico. Además proporciona un cuero sintético no tejido de microfibra que comprende una tela no tejida de microfibra y la dispersión de poliuretano. Además proporciona un método de preparación del cuero sintético no tejido de microfibra que comprende una etapa de impregnación de telas no tejidas de microfibra en la dispersión de poliuretano.
(71) DOW GLOBAL TECHNOLOGIES LLC
2040 DOW CENTER, MIDLAND, MICHIGAN 48674, US
ROHM AND HAAS COMPANY
400 ARCOLA ROAD, COLLEGEVILLE, PENNSYLVANIA 19426, US
(72) TAI, XIANGYANG - ZHANG, CHAO - QU, ZHAOHUI - ZHANG, YI - HE, CHAO
(74) 884
(41) Fecha: 26/12/2018
Bol. Nro.: 1021

---

(10) AR109578 A1
(21) P170102464
(22) 06/09/2017
(30) PCT/CN2016/098315 07/09/2016
(51) A61K 8/27, 8/46, 8/73, 8/81, A61Q 17/00, 5/00, 5/02
(54) COMPOSICIÓN ANTIMICROBIANA PARA LA HIGIENE PERSONAL
(57) Una composición antimicrobiana para la higiene personal que comprende: (i) una fase continua acuosa que incluye uno o más surfactantes de limpieza aniónicos; (ii) una fase dispersa que incluye partículas de piritiona de zinc (ZPT) dispersas en combinación con una o más sales de zinc adicionales; (iii) un polímero de deposición catiónico seleccionado entre uno o más poligalactomananos catiónicos que tienen un peso molecular promedio (M_W) que oscila entre 1 millón y 3 millones g/mol y un grado de sustitución catiónico que oscila entre 0,13 y 0,3; (iv) un modificador reológico polimérico aniónico seleccionado entre uno o más polímeros de ácido carboxílico; y (v) un modificador reológico polimérico no iónico seleccionado entre uno o más éteres de celulosa no iónicos.

Reivindicación 2: Una composición de acuerdo con la reivindicación 1, caracterizada porque el surfactante de limpieza aniónico es lauril éter sulfato de sodio (1 EO), en un nivel que oscila entre el 10 y el 16% (en peso en base al peso total de la composición).

(71) UNILEVER N.V.
WEENA 455, 3013 AL ROTTERDAM, NL
(72) CHANG, SHAOKUN - PI, YINGYING - DERICI, LEO
(74) 108
(41) Fecha: 26/12/2018
Bol. Nro.: 1021

---

(10) AR109579 A1
(21) P170102465
(22) 06/09/2017
(30) US 62/385062 08/09/2016
US 15/473303 29/03/2017
(51) B26F 1/08, B28B 11/12, 19/00, 7/16, B32B 13/14, E04C 2/04
(54) PLACA DE YESO CON LÁMINA DE CUBIERTA PERFORADA Y SISTEMA Y MÉTODO PARA LA FABRICACIÓN DE LA MISMA
(57) Las realizaciones de un sistema y un método para la fabricación de una placa de yeso se pueden utilizar para producir una placa de yeso que tiene por lo menos una lámina de cubierta perforada a través de un sistema perforador de láminas de cubierta. El sistema perforador de láminas de cubierta puede incluir un rodillo perforador que está dispuesto corriente abajo de una estación de formación a lo largo de una dirección de la máquina, un bastidor de soporte del rodillo para el soporte rotativo del rodillo perforador de manera tal que su eje de rotación se extienda a lo largo de la dirección transversal a la máquina, y un motor dispuesto con el rodillo perforador para hacer girar el rodillo perforador alrededor del eje de rotación. El motor de accionamiento se puede adaptar para hacer girar el rodillo perforador con una velocidad tangencial sustancialmente igual a la velocidad lineal para producir una serie de orificios de perforación en una lámina de cubierta orientada hacia arriba a medida que la placa de yeso se mueve más allá del rodillo perforador.
(71) UNITED STATES GYPSUM COMPANY

550 WEST ADAMS STREET, CHICAGO, ILLINOIS 60661, US
(72) ROWLAND, THOMAS GREGORY - SCHENCK, RONALD E. - SHUBERT, DALE M. - WILLI, JOHN MATTHEW
(74) 2306
(41) Fecha: 26/12/2018
Bol. Nro.: 1021

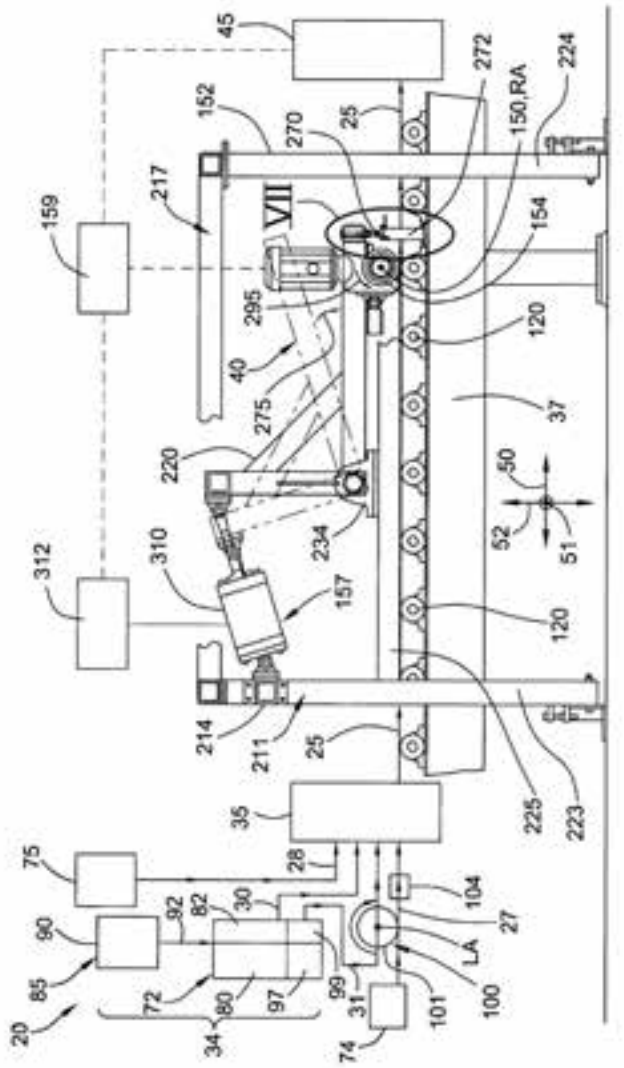

(10) AR109580 A2
(21) P170102468
(22) 06/09/2017
(30) US 60/815197 19/06/2006
(51) A01N 63/00, 25/26
(54) COMPOSICIONES DE AGENTES DE CONTROL BIOLÓGICO CON UN REVESTIMIENTO INSECTICIDA DE SEMILLAS
(57) Una composición que comprende un agente de control pesticida que comprende una cantidad efectiva de un nematicida, donde el nematicida es una avermectina, y una cantidad efectiva de un agente de control biológico antagónico de nematodos seleccionado de Pasteuria spp.
Reivindicación 1: Un método para tratar una planta, caracterizado porque comprende la aplicación de una composición pesticida que comprende un nematicida a un material de propagación de plantas; y la aplicación de por lo menos un agente de control biológico.
(62) AR061483A1
(71) THE REGENTS OF THE UNIVERSITY OF CALIFORNIA
1111 FRANKLIN STREET, 5TH FLOOR, OAKLAND, CALIFORNIA 94607-5200, US
(74) 195
(41) Fecha: 26/12/2018
Bol. Nro.: 1021

---

(10) AR109581 A1
(21) P170102471
(22) 07/09/2017
(51) G09D 3/08
(54) CLAVE DE CÁLCULO ASTROLÓGICO DE CARTAS NATALES MENTAL Y CAUSAL
(57) Los sistemas de regencias planetarias esotéricas y prototípicas / jerárquicas han sido presentados en bibliografía esotérica (“Astrología esotérica” de Alice Bailey, Fund. Lucis) pero se desconoce cómo pueden utilizarse. Ambos sistemas pueden ser articulados aplicando una serie de reglas que conforman una clave de calculo astrológico para dos cartas natales diferentes a la astral: la carta mental y la carta causal. La carta mental se halla regida por el sistema de regencias esotéricas, y la causal por el sistema de regencias prototípicas / jerárquicas.
(71) PÉREZ BUSTAMANTE, JULIA
AZUL 329, PISO 3º DTO. “B”, (1407) CDAD. AUT. DE BUENOS AIRES, AR
(72) PÉREZ BUSTAMANTE, JULIA
(41) Fecha: 26/12/2018
Bol. Nro.: 1021

---

(10) AR109582 A1
(21) P170102473
(22) 07/09/2017
(30) PCT/CN2016/098559 09/09/2016
(51) A61C 15/02, 15/04, 17/24
(54) INSTRUMENTO DE LIMPIEZA DENTAL CON ESCOBILLA PIVOTABLE
(57) Un instrumento de limpieza dental incluye un mango que define un eje longitudinal del instrumento, un soporte de hilo dental que tiene una base y dos brazos que se extienden desde la base en una relación perpendicular con el eje longitudinal, al menos una hebra de hilo dental que se extiende entre los dos brazos, y una escobilla pivotable sujeta en el soporte de

hilo dental. La escobilla pivotable incluye una varilla y cerdas dispuestas en la varilla. La varilla está montada de forma pivotante en el soporte de hilo dental entre una primera posición replegada y una segunda posición de uso.

(71) WORLD WIDE DAILY HOLDINGS COMPANY LIMITED
5-9 KA HING ROAD, 19/F. KOON WAH MIRRORS FACTORY, KWAI CHUNG, NEW TERRITORIES, HK

(72) TO, CHUN YUEN

(74) 2246

(41) Fecha: 26/12/2018
Bol. Nro.: 1021

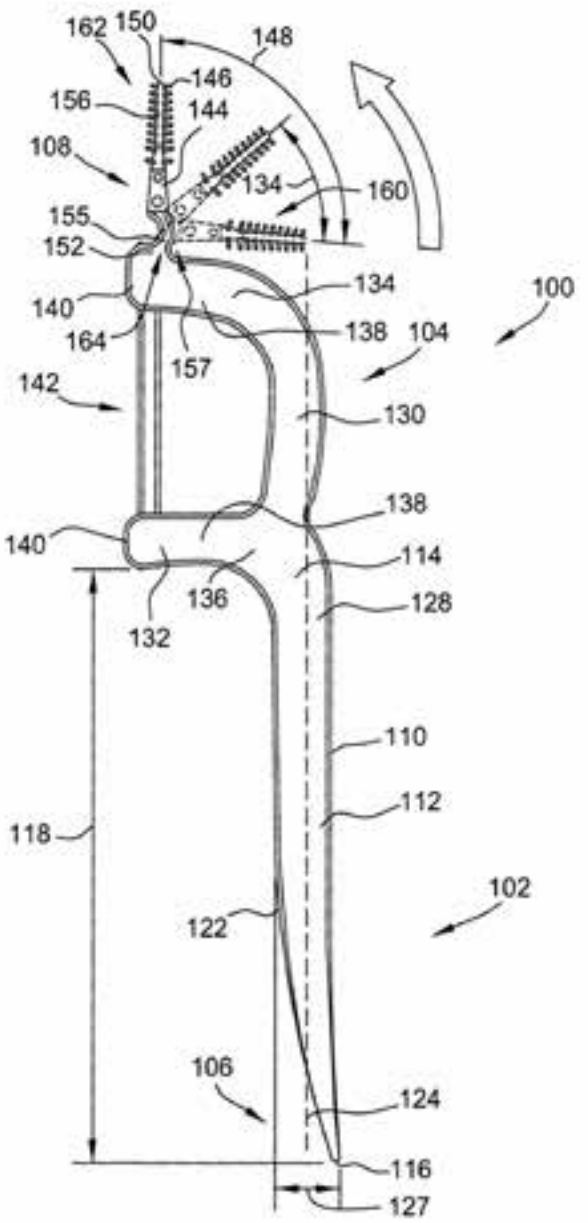

(10) AR109583 A1

(21) P170102474

(22) 07/09/2017

(30) PCT/US2016/055691 06/10/2016

(51) E21B 47/022, 47/024, 47/09

(54) SISTEMA DE EXPLORACIÓN ELECTROMAGNÉTICA MODULAR PARA DETERMINAR LA UBICACIÓN DE UN POZO OBJETIVO

(57) Un sistema de exploración electromagnética y un método para ubicar un pozo objetivo. El sistema de exploración electromagnética puede comprender una herramienta de exploración electromagnética modular. La herramienta de exploración electromagnética puede comprender al menos una bobina de transmisión y una bobina receptora operable para medir al menos un componente del campo electromagnético. Un sistema de gestión de información puede estar en comunicación de señales con la herramienta de exploración electromagnética modular. Un método de exploración electromagnética de un pozo objetivo puede comprender colocar una herramienta de exploración electromagnética modular en un pozo, transmitir un campo electromagnético al pozo objetivo desde al menos una bobina de transmisión colocada en la herramienta de exploración electromagnética modular, medir al menos un componente de un campo electromagnético secundario y determinar una ubicación relativa del pozo objetivo a partir de al menos mediciones de la o las bobinas receptoras y uno o más parámetros de la o las bobinas de transmisión.

(71) HALLIBURTON ENERGY SERVICES, INC.
3000 N. SAM HOUSTON PARKWAY EAST, HOUSTON, TEXAS 77032, US

(72) DONDERICI, BURKAY - CAPOGLU, ILKER R. - AHMADI KALATEH AHMAD, AKRAM

(74) 2306

(41) Fecha: 26/12/2018
Bol. Nro.: 1021

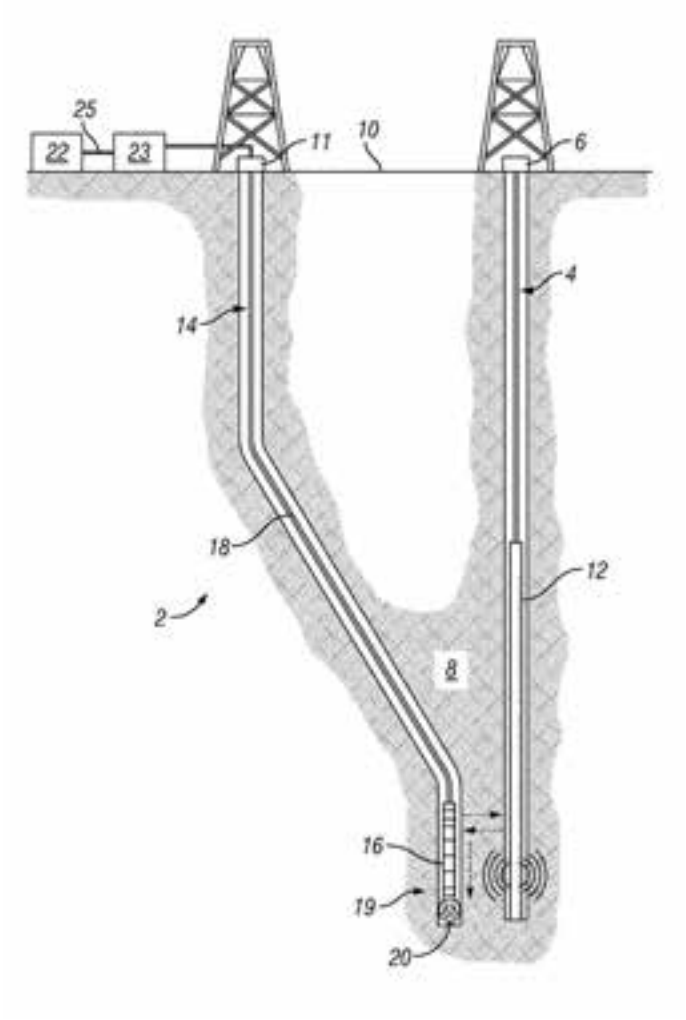

(10) AR109584 A1
(21) P170102475
(22) 07/09/2017
(30) US 62/385071 08/09/2016
(51) C25D 17/16, 17/20, 5/10, 7/00
(54) PROCESOS PARA PROVEER RECUBRIMIENTOS LAMINADOS SOBRE PIEZAS DE TRABAJO, Y LOS ARTÍCULOS QUE SE OBTIENEN CON LOS MISMOS
(57) Métodos para proveer recubrimientos laminados sobre artículos de metal mediante métodos de galvanoplastia tales como galvanoplastia en tambor, galvanoplastia vibratoria, galvanoplastia basculante u otros métodos que no son en bastidor que comprenden mover los artículos a galvanizar en un aparato de contención; así como los artículos que se obtienen con dichos procesos. Las formas de realización de dichos procesos comprenden la modulación de transferencia de masa para proveer recubrimientos de composición modulada.
(71) MODUMETAL, INC.
1443 N NORTHLAKE WAY, SEATTLE, WASHINGTON 98103, US
(72) LOMASNEY, CHRISTINA ANN - LI, GUOHUA - MORGAN, RICHARD JAMES
(74) 2306

(41) Fecha: 26/12/2018
Bol. Nro.: 1021

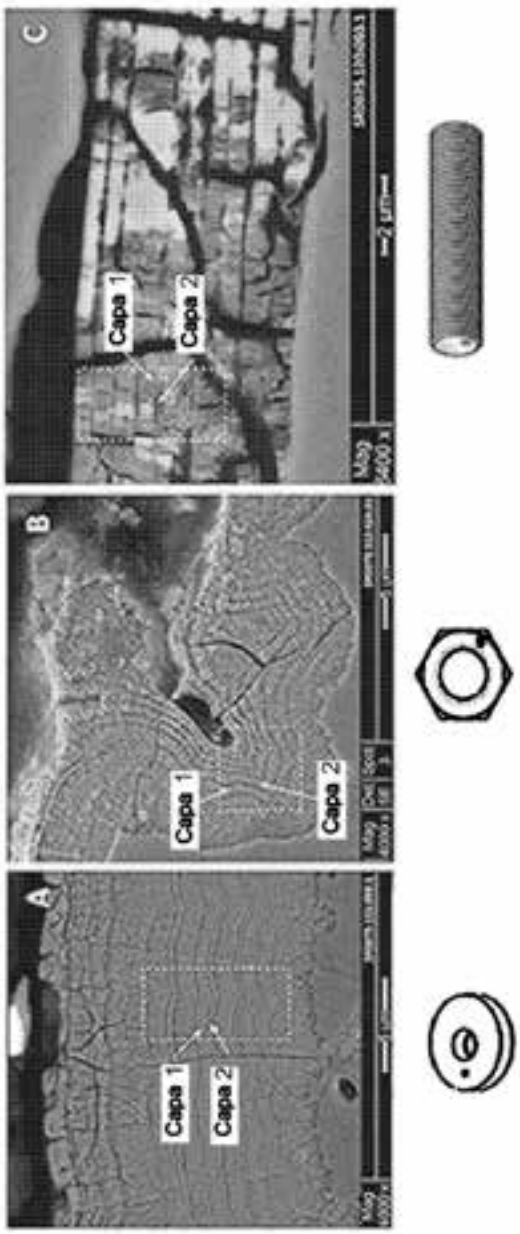

(10) AR109585 A1
(21) P170102476
(22) 07/09/2017
(30) PCT/CN2016/098578 09/09/2016
(51) B32B 27/08, 27/32
(54) PELÍCULAS DE MÚLTIPLES CAPAS Y LAMINADOS Y ARTÍCULOS QUE COMPRENDEN LAS MISMAS
(57) Las realizaciones de la presente se refieren a películas de polietileno de múltiples capas orientadas biaxialmente y a laminados y artículos formados con la misma. En un aspecto, una película de polietileno

de múltiples capas orientada biaxialmente comprende una Capa A, que es una capa sellante que tiene una superficie facial superior y una superficie facial inferior y que comprende un primer polietileno, donde el primer polietileno tiene una densidad de al menos 0,900 g/cm^3, un $I_{HDF > 95}$ de 20 - 60 kg/mol y un $MW_{HDF > 95}$ mayor que 130 kg/mol, donde la Capa A comprende al menos 50% en peso del primer polietileno con base en el peso de la Capa A y la Capa B tiene una superficie facial superior y una superficie facial inferior donde la Capa B comprende uno o más polietilenos, y donde la superficie facial superior de la Capa B está en contacto adherente con una superficie facial inferior de la Capa A, donde la densidad de la primera de polietileno es al menos 0,002 g/cm^3 menor que la densidad de la Capa B.

(71) DOW GLOBAL TECHNOLOGIES LLC
2040 DOW CENTER, MIDLAND, MICHIGAN 48674, US

(72) CONG, RONGJUAN - LIN, YIJIAN - YUN, XIAO BING - PAN, JIANPING

(74) 884

(41) Fecha: 26/12/2018
Bol. Nro.: 1021

---

(10) AR109586 A1

(21) P170102478

(22) 08/09/2017

(30) EP 16187960.6 09/09/2016

(51) C07D 471/14

(54) PROCEDIMIENTO PARA LA PREPARACIÓN DE 2-(6-NITROPIRIDIN-3-IL)-9H-DIPIRIDO[2,3-B,3',4'-D]PIRROL

(57) La presente se refiere a un procedimiento para la preparación del compuesto de fórmula (1), comprendiendo el procedimiento: a) el acoplamiento de un compuesto de fórmula (2), en la que se selecciona un grupo saliente O-SO_2-R de entre grupo trifilato, grupo tosilato, grupo mesilato, grupo besilato, grupo nosilato o grupo brosilato, con un ácido borónico, un trifluoroborato o un éster de ácido borónico adecuado, bajo argón y en presencia de un catalizador y una base en un solvente adecuado y después aislar el producto en forma de una sal de adición de ácido, proporcionando el compuesto de fórmula (3) y b) convertir la sal de adición de ácido de fórmula (3) en la que el ácido HX comprende ácidos orgánicos o inorgánicos adecuados en el compuesto de fórmula (1) mediante tratamiento con por lo menos un equivalente estequiométrico de una base adecuada.

(71) F. HOFFMANN-LA ROCHE AG
124 GRENZACHERSTRASSE, CH-4070 BASILEA, CH

(72) MURI, DIETER - KOERNER, MATTHIAS - CUENI, PHILIPP - BARTELS, BJOERN

(74) 108

(41) Fecha: 26/12/2018
Bol. Nro.: 1021

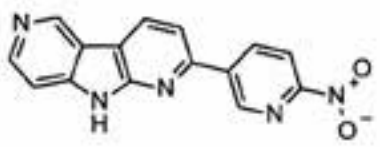

(1)

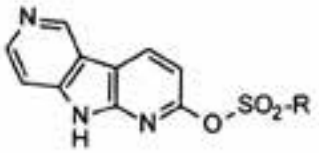

(2)

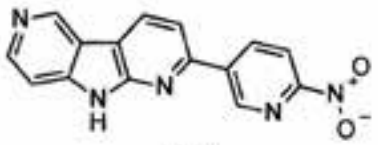

x HX

(3)

---

(10) AR109587 A1

(21) P170102479

(22) 08/09/2017

(30) GB 1615622.6 14/09/2016

(51) C07D 401/14, 413/14, A01N 43/653, 43/713, 43/72

(54) COMPUESTOS HERBICIDAS DE AMIDOPIRIDINAS

(57) Se refiere, además, a composiciones herbicidas que comprenden un compuesto de fórmula (1), a su uso para controlar malezas, en particular en cultivos de plantas útiles.

Reivindicación 1: Un compuesto de fórmula (1), o una de sus sales agronómicamente aceptables, donde: Q se selecciona del grupo que consiste en Q^1, Q^2, Q^3, Q^4 y Q^5 del grupo de fórmulas (2); R^1 se selecciona del grupo que consiste en alquil C_{1-6}-, haloalquil C_{1-6}- y alcoxi C_{1-6}-alquil C_{1-3}-; R^2 se selecciona del grupo que consiste en hidrógeno, alquilo C_{1-6}, haloalquil C_{1-6}-, alcoxi C_{1-6}-, alcoxi C_{1-6}-alquil C_{1-6}-, halógeno, ciano, nitro, alquil C_{1-6}-$S(O)_p$- y haloalquil C_{1-6}-$S(O)_p$-; X^1 es N o CR^3; X^2 es N o CR^4; X^3 es N o CR^5; X^4 es N o CR^6;

R^3, R^4, R^5 y R^6 se seleccionan independientemente del grupo que consiste en hidrógeno, halógeno, ciano, nitro, $-NH_2$, alquil C_{1-4}-, alcoxi C_{1-4}- y haloalquil C_{1-4}-; y p = 0, 1 ó 2.

(71) SYNGENTA PARTICIPATIONS AG
SCHWARZWALDALLEE 215, CH-4058 BASILEA, CH

(72) EMMETT, EDWARD JOHN - BURTON, PAUL MATTHEW - SMITH, ALEXANDER MARTIN RICHARD - CURLEY, LINDA HAZEL - PLANE, MATTHEW CARL - MULHOLLAND, NICHOLAS PHILIP - MITCHELL, GLYNN

(74) 764

(41) Fecha: 26/12/2018
Bol. Nro.: 1021

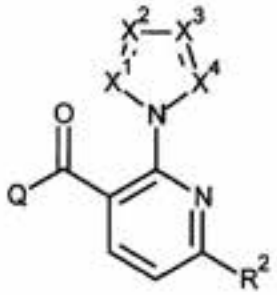

(1)

Grupo (2)

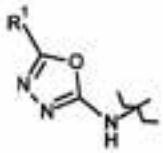

(Q1)

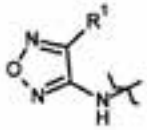

(Q2)

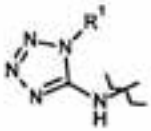

(Q3)

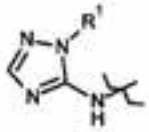

(Q4)

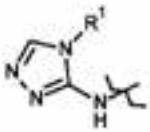

(Q5)

(10) AR109588 A1
(21) P170102480
(22) 08/09/2017
(30) GB 1615544.2 13/09/2016

(51) C07D 207/38, 307/60, 401/12, 403/12, 405/12, 409/12, 413/12, A01N 43/08, 43/36, 43/54, 43/80, A01P 21/00

(54) COMPUESTOS REGULADORES DEL CRECIMIENTO VEGETAL

(57) La presente solicitud se refiere a derivados de estrigolactonas, a procesos para preparar estos derivados, incluidos compuestos intermedios, a semillas que comprenden estos derivados, a composiciones reguladoras del crecimiento vegetal o potenciadoras de la germinación de las semillas que comprenden estos derivados y a métodos para utilizar estos derivados para controlar el crecimiento de plantas y/o potenciar la germinación de las semillas.

Reivindicación 1: Un compuesto de fórmula (1), donde R^1 y R^2 se seleccionan independientemente del grupo constituido por hidrógeno, alquilo C_{1-3} y alcoxi C_{1-3}; X es $O(R^3)$ o $N(R^4R^5)$; R^3 se selecciona del grupo constituido por hidrógeno, alquilo C_{1-4}, alquenilo C_{1-4}, alquinilo C_{1-4}, alcoxi C_{1-4}, (alcoxi C_{1-4})carbonilo, cicloalquilo C_{4-7} y fenilo; R^4 y R^5 se seleccionan independientemente del grupo constituido por hidrógeno, alquilo C_{1-4}, alquenilo C_{1-4}, alquinilo C_{1-4}, alcoxi C_{1-4}, (alcoxi C_{1-4})carbonilo, cicloalquilo C_{4-7} y fenilo; o R^4 y R^5 se unen para formar un heterocicloalquilo; Y es O ó $N(R^6)$; R^6 es arilo o arilo sustituido con 1 - 4 R^7; cada R^7 se selecciona independientemente del grupo constituido por halógeno, alcoxi C_{1-6}, hidroxilo, amina, N-(alquil C_{1-6})amina y N,N-di(alquil C_{1-6})amina; o R^7 se selecciona del grupo constituido por alquilo C_{1-6}, alquenilo C_{1-6}, alquinilo C_{1-6}, (alquil C_{1-8})carbonilo, (alcoxi C_{1-8})carbonilo, cicloalquilo C_{1-6}, heterocicloalquilo, arilo y heteroarilo, cada uno opcionalmente sustituido con halógeno, alquilo C_{1-4} o alcoxi C_{1-4}; Z se selecciona del grupo constituido por un enlace, CH_2, CH_2-CH_2, CH_2-CH_2-CH_2, (O)-CH_2, $CH(CH_3)_2$-CH_2, oxígeno y nitrógeno; A^1 - A^4 se seleccionan cada uno independientemente del grupo constituido por un enlace, CR^8, CR^8=CR^8, $C(R^8)_2$, $C(R^8)_2$-$C(R^8)_2$, N, NR^8, S y O, donde A^1 - A^4 junto con los átomos a los cuales están unidos forman un cicloalquilo, heterocicloalquilo, arilo o heteroarilo de 4 a 7 miembros; y cada R^8 se selecciona independientemente del grupo constituido por hidrógeno, halógeno, alquilo C_{1-4}, alquenilo C_{2-4}, alquinilo C_{2-4}, alcoxi C_{1-4} y haloalquilo C_{1-4}; o dos grupos R^8 se unen para formar un anillo de 5 - 6 miembros; o sales de este.

(71) SYNGENTA PARTICIPATIONS AG
SCHWARZWALDALLEE 215, CH-4058 BASILEA, CH

(72) RENDINE, STEFANO - SCREPANTI, CLAUDIO - DE MESMAEKER, ALAIN - LUMBROSO, ALEXANDRE FRANCO JEAN CAMILLE

(74) 764

(41) Fecha: 26/12/2018
Bol. Nro.: 1021

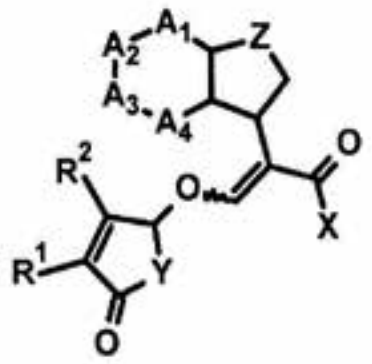

(1)

(10) AR109589 A1
(21) P170102483
(22) 08/09/2017
(51) F02B 63/04, B65D 88/00, 88/74, 90/00
(54) MÓDULOS ESTRUCTURALES PARA EL ARREGLO DE USINAS ELÉCTRICAS MODULARES
(57) Los módulos estructurales (10) para la composición de arreglo de usinas eléctricas modulares (US) del tipo utilizado para el suministro de energía en diversas áreas tales como comunidades rurales aisladas, minas, plataformas petroleras, hospitales, industrias, entre otros; dichos módulos estructurales (10) incluyen módulo de subestación (20) y módulo de sala de máquinas (30), formados básicamente por plataformas (20A) y (30A) provistos de largueros (20b) / (30b) y bandejas (20c) / (30c) diseñadas para el montaje de chapas de contención (20d) / (30d); tanto la plataforma (20) como la plataforma (30), presentan medios de interconexión (MT) formados por áreas (40) y alerones proyectantes (41) provistos de perforaciones (42) para el montaje mecánico de tornillos de fijación (50), tuercas (51) u otros elementos adecuados que posibilitan la conexión entre las plataformas (20) / (30) y el montaje de columnas (60), bandejas (70) y cuadro de elevación (80) para componer el armazón estructural (AR) capaz de recibir las cubiertas (CP), puertas articuladas (PT1) y basculantes (PT2) y otras estructuras mecánicas que configuran las áreas espaciales (AR) diseñadas para el montaje de equipamientos diversos, tales como generadores, tanques de combustible y contención de líquidos, motores, barrajes, entre otros. El módulo de subestación (20) compone una base de sustento del panel de comando (PC) cuyos largueros (20b) y bandejas (20c) se encuentran revestidos por chapas (20d) las cuales, a su vez, se fijan por medio de soldaduras.
(71) ARUANÃ ENERGIA S/A
RODOVIA GO 080 - KM. 06, CHÁCARA BOM RETIRO, 74686-015 GOIÂNIA, GOIAS, BR
(72) MARCHINI, SANDRO
(74) 1181
(41) Fecha: 26/12/2018
Bol. Nro.: 1021

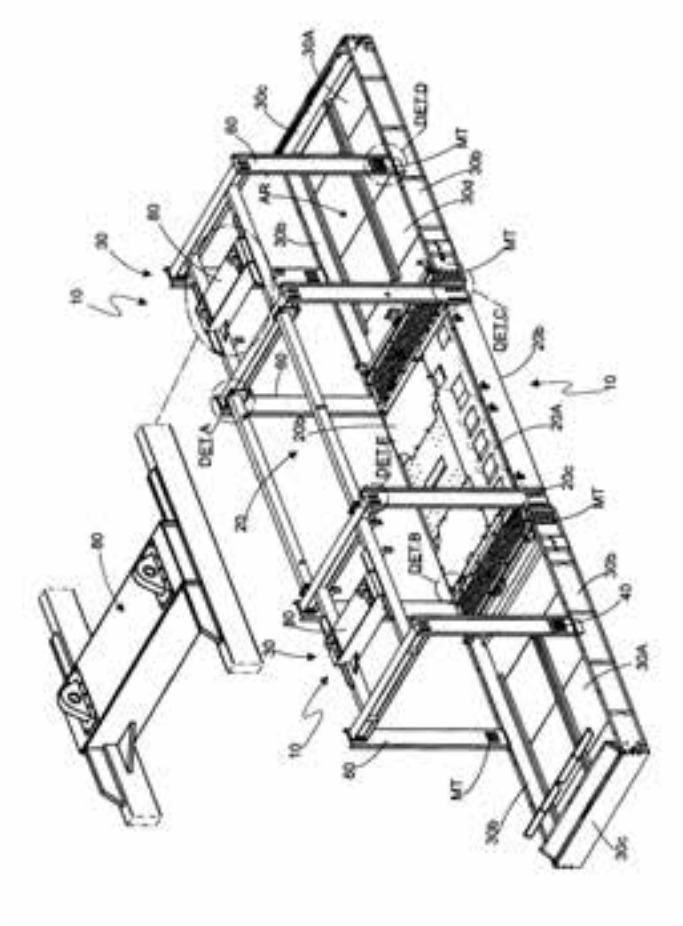

(10) AR109590 A2
(21) P170102484
(22) 08/09/2017
(30) EP 07002091.2 31/01/2007
PCT/PT2007/000043 10/10/2007
(51) A61K 31/4439, A61P 25/16
(54) RÉGIMEN POSOLÓGICO PARA INHIBIDORES DE COMT
(57) Uso de un compuesto de oxodiazolilo de fórmula (1) para la preparación de un medicamento para la prevención o el tratamiento de trastornos asociados con el sistema nervioso central y periférico, en donde dicho medicamento se administra de acuerdo con un régimen posológico que tiene una periodicidad de dosificación que va de aproximadamente dos veces por día a una vez cada dos días.
(62) AR065098A1
(71) BIAL-PORTELA & CA., S.A.
À AV. DA SIDERURGIA NACIONAL, P-4745-457 S. MAMEDE DO CORONADO, PT

(72) VIEIRA ARAÚJO SOARES DA SILVA, PATRÍCIO MANUEL - DOS SANTOS FERREIRA, HUMBERTO - LEAL PALMA, PEDRO NUNO - KISS, LASZLO ERNO - LEARMONTH, DAVID ALEXANDER
(74) 438
(41) Fecha: 26/12/2018
Bol. Nro.: 1021

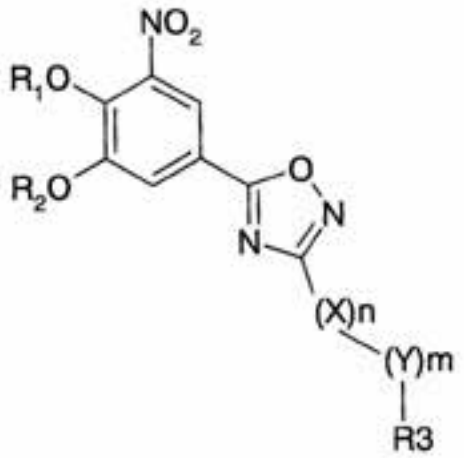

(1)

(10) AR109591 A1
(21) P170102488
(22) 08/09/2017
(30) AT A 50815/2016 13/09/2016
(51) B60P 1/44
(54) UN VEHÍCULO, EN PARTICULAR, UN VEHÍCULO DE EMERGENCIA QUE TIENE UN DISPOSITIVO DE CARGA
(57) Un vehículo (1) con una carrocería de vehículo (2) y un conjunto de dispositivos de carga (5) que comprende una primera plataforma de carga (6) y una unidad de elevación (7) con un sistema de guía (8) y un dispositivo de regulación (9). La primera plataforma de carga (6) se puede subir y bajar mediante un dispositivo de regulación (9). El conjunto de dispositivos de carga (5) comprende una unidad de cojinete (14) que define un eje de giro (16), así como una unidad giratoria (15). La unidad de cojinete (14) está dispuesta en el sistema de guía (8). La primera plataforma de carga (6) se asienta en la unidad de cojinete (14) de forma giratoria en torno a su eje de giro (16) y está conectada a la unidad giratoria (15) mediante un mecanismo de impulsión. La primera plataforma de carga (6) se puede ajustar mediante la unidad giratoria (15) en su posición relativa respecto del sistema de guía (8) en torno al eje de giro (16) de la unidad de cojinete (14).

(71) ROSENBAUER INTERNATIONAL AG
PASCHINGER STR. 90, A-4060 LEONDING, AT
(72) RONACHER, ALEXANDER - ZAUNER, STEFAN
(74) 1342
(41) Fecha: 26/12/2018
Bol. Nro.: 1021

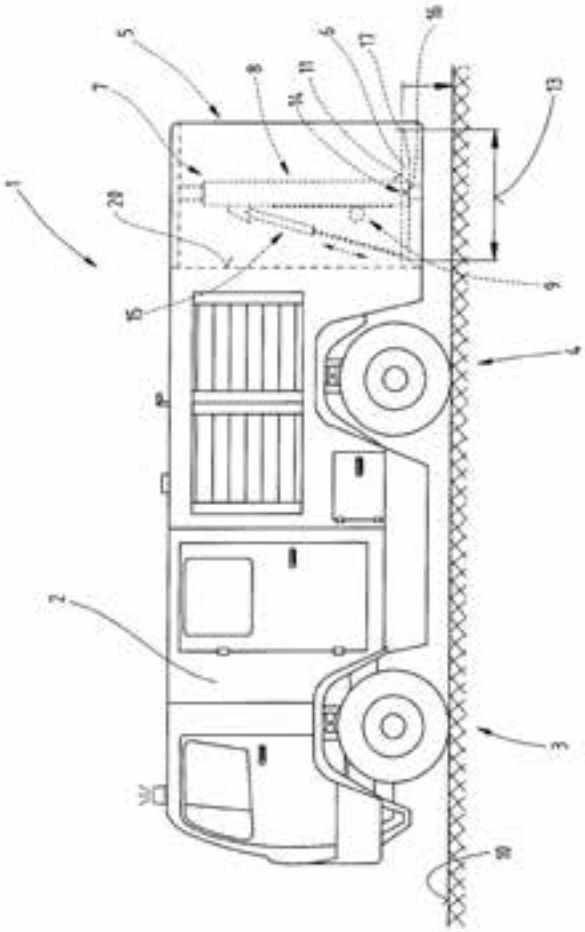

(10) AR109592 A1
(21) P170102489
(22) 08/09/2017
(30) AT A 50811/2016 13/09/2016
(51) B62D 21/04, 25/20, 33/00, 63/00, 21/14, 21/20
(54) VEHÍCULO OPERATIVO CONFIGURADO COMO CAMIÓN
(57) Un vehículo operativo (1) configurado como camión que comprende una carrocería de vehículo (2), con un conjunto de base (9), un conjunto de techo (10) y con por lo menos una pared longitudinal (11, 12). Además se prevé una viga longitudinal central (8), la cual se extiende en dirección longitudinal del vehículo. La viga longitudinal (8) está unida directamente de manera fija a la carrocería del vehículo (2), donde ésta constituye un componente integral del conjunto de base (9) de la carrocería del vehículo (2).

(71) ROSENBAUER INTERNATIONAL AG
PASCHINGER STR. 90, A-4060 LEONDING, AT
(72) RONACHER, ALEXANDER - ZAUNER, STEFAN - PENZ, EDMUND
(74) 1342
(41) Fecha: 26/12/2018
Bol. Nro.: 1021

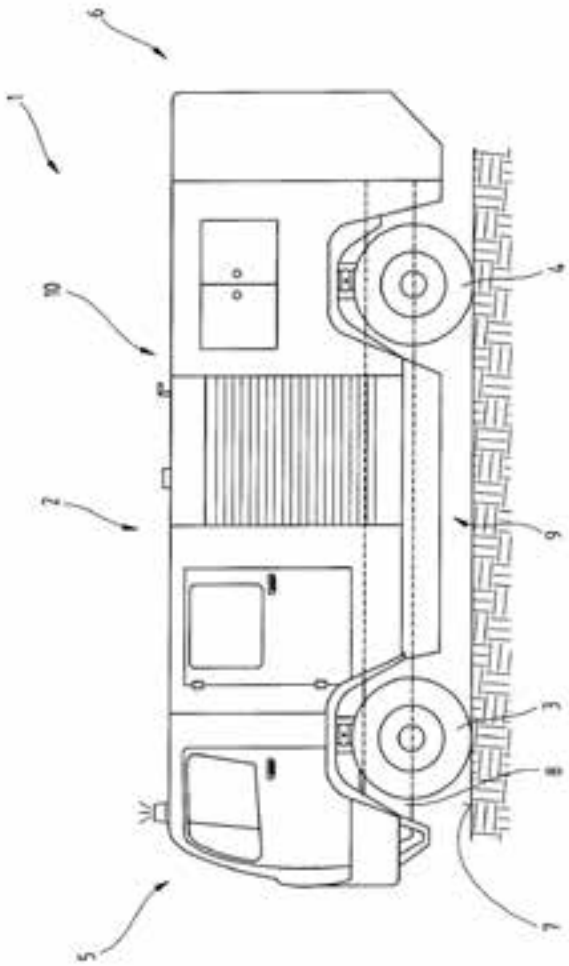

(10) AR109593 A1
(21) P170102490
(22) 08/09/2017
(30) PCT/US2016/057699 19/10/2016
(51) E21B 41/00, 44/00, 47/022
(54) ELUSIÓN DE BORDES DE FORMACIONES GEOLÓGICAS DURANTE OPERACIONES DE PERFORACIÓN
(57) Sistemas y métodos para evitar los bordes de la formación geológica durante las operaciones de perforación mediante la identificación y la presentación intuitiva de la incertidumbre de los bordes de la formación geológica respecto a una trayectoria de pozo completa.

(71) HALLIBURTON ENERGY SERVICES, INC.
3000 N. SAM HOUSTON PARKWAY EAST, HOUSTON, TEXAS 77032-3219, US
(74) 195
(41) Fecha: 26/12/2018
Bol. Nro.: 1021

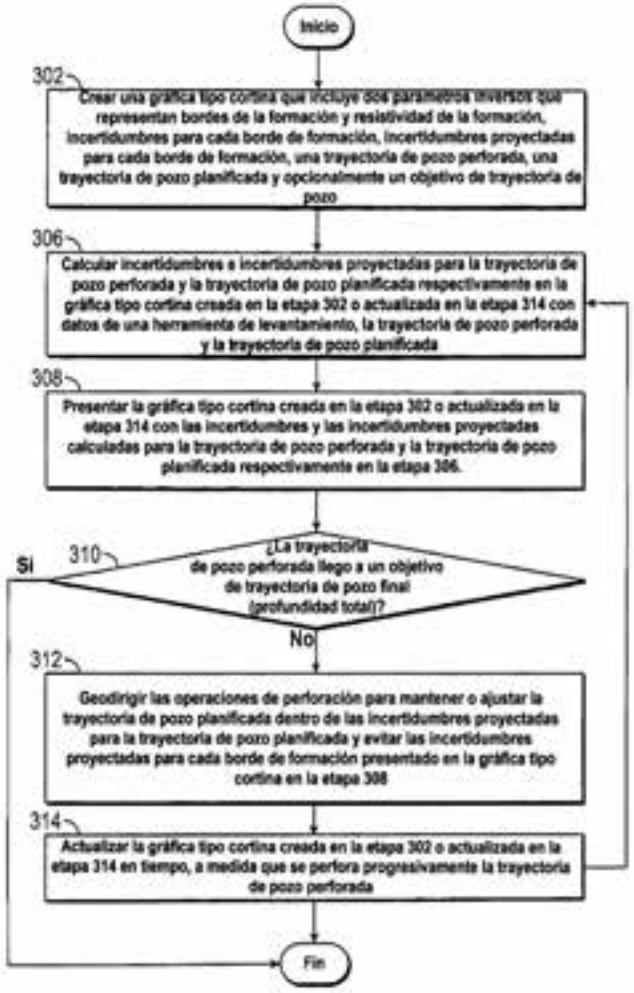

(10) AR109594 A1
(21) P170102491
(22) 08/09/2017
(30) US 62/385173 08/09/2016
(51) A01D 45/00, 45/02, 47/00
(54) RODILLO PARA TALLOS
(57) Es posible configurar un rodillo para tallos para su montaje sobre un eje impulsor de rodillas para tallos de un cabezal para cosechar maíz, en donde el eje impulsor de rodillos para tallos tiene una sección transversal de forma general cuadrada. El rodillo para tallos puede comprender un cilindro principal con una pluralidad de canales que se extienden radialmente desde el cilindro principal a lo largo de la longitud del cilindro principal. Puede haber un ahusamiento posicionado hacia el extremo frontal del cilindro principal.

Los canales puede estar configurados de manera tal que un área sin cuchillas sobre cada uno de dos rodillos para tallos de un par opuesto cooperen de manera de formar un espacio para la atrapamiento con un tallo en por lo menos un momento por vez durante cada revolución de los rodillos para tallos.

(71) CALMER, MARION
3056 - 700TH AVENUE, LYNN CENTER, ILLINOIS 61262, US

(74) 195

(41) Fecha: 26/12/2018
Bol. Nro.: 1021

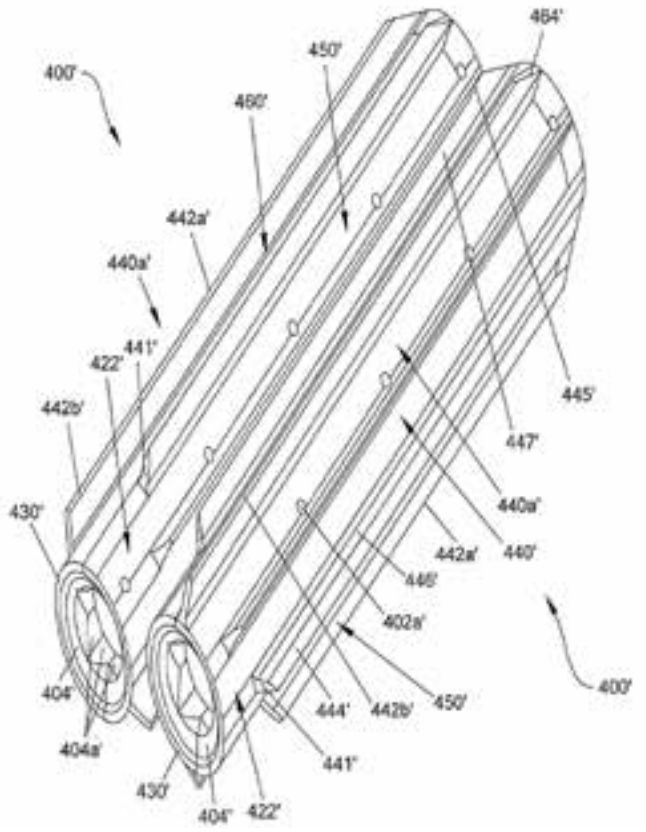

(10) AR109595 A1
(21) P170102492
(22) 08/09/2017
(30) US 62/385604 09/09/2016
(51) C07D 487/04, A61K 31/519, A61P 35/00
(54) COMPUESTOS DE PIRAZOLOPIRIMIDINA Y USOS DE ESTOS COMO INHIBIDORES DE HPK1

(57) Se describen compuestos, métodos de uso de los compuestos para inhibir la actividad de HPK1 y composiciones farmacéuticas que comprenden dichos compuestos. Los compuestos son útiles para tratar, prevenir o mejorar enfermedades o trastornos asociados con la actividad de HPK1 tal como el cáncer.

Reivindicación 1: Un compuesto de la fórmula (1), o una sal farmacéuticamente aceptable de este, caracterizado porque: R^1 se selecciona de Cy^1, alquilo C_{1-6}, alquenilo C_{2-6}, alquinilo C_{2-6}, haloalquilo C_{1-6}, halo, CN, NO_2, OR^a, SR^a, $C(O)R^b$, $C(O)NR^cR^d$, $C(O)OR^a$, $OC(O)R^b$, $OC(O)NR^cR^d$, NR^cR^d, $NR^cC(O)R^b$, $NR^cC(O)OR^a$, $NR^cC(O)NR^cR^d$, $C(=NR^e)R^b$, $C(=NOR^a)R^b$, $C(=NR^e)NR^cR^d$, $NR^cC(=NR^e)NR^cR^d$, $NR^cS(O)R^b$, $NR^cS(O)_2R^b$, $NR^cS(O)_2NR^cR^d$, $S(O)R^b$, $S(O)NR^cR^d$, $S(O)_2R^b$ y $S(O)_2NR^cR^d$; en donde los alquilo C_{1-6}, alquenilo C_{2-6} y alquinilo C_{2-6} están, cada uno, sustituido opcionalmente con 1, 2, 3 ó 4 sustituyentes seleccionados independientemente de R^{10}; Cy^1 se selecciona de cicloalquilo C_{3-10}, heterocicloalquilo de 4 - 10 miembros, arilo C_{6-10} y heteroarilo de 5 - 10 miembros; en donde el heterocicloalquilo de 4 - 10 miembros y el heteroarilo de 5 - 10 miembros tienen cada uno al menos un átomo de carbono que forma un anillo y 1, 2, 3 ó 4 heteroátomos que forman un anillo seleccionados independientemente de N, O y S; en donde el N y S están opcionalmente oxidados; en donde un átomo de carbono que forma un anillo de heteroarilo de 5 - 10 miembros y heterocicloalquilo de 4 - 10 miembros está sustituido opcionalmente por oxo para formar un grupo carbonilo; y en donde el cicloalquilo C_{3-10}, heterocicloalquilo de 4 - 10 miembros, arilo C_{6-10} y heteroarilo de 5 - 10 están, cada uno, sustituidos opcionalmente con 1, 2, 3 ó 4 sustituyentes seleccionados independientemente de R^{10}; Cy^A se selecciona de arilo C_{6-10} y heteroarilo de 5 - 10 miembros; en donde el heteroarilo de 5 - 10 miembros tiene al menos un átomo de carbono que forma un anillo y 1, 2, 3 ó 4 heteroátomos que forman un anillo seleccionados independientemente de N, O y S; en donde el N y S están opcionalmente oxidados; en donde un átomo de carbono que forma un anillo del heteroarilo de 5 - 10 está sustituido opcionalmente por oxo para formar un grupo carbonilo; y en donde el arilo C_{6-10} y el heteroarilo de 5 - 10 están, cada uno, sustituidos opcionalmente con 1, 2, 3, 4 ó 5 sustituyentes seleccionados independientemente de R^{20}; cada R^{10} se selecciona independientemente de alquilo C_{1-6}, alquenilo C_{2-6}, alquinilo C_{2-6}, haloalquilo C_{1-6}, cicloalquilo C_{3-10}, heterocicloalquilo de 4 - 10 miembros, arilo C_{6-10}, heteroarilo de 5 - 10 miembros, cicloalquilo C_{3-10}-alquileno C_{1-3}, heterocicloalquilo de 4 - 10 miembros-alquileno C_{1-3}, arilo C_{6-10}-alquileno C_{1-3}, heteroarilo de 5 - 10 miembros-alquileno C_{1-3}, halo, CN, NO_2, OR^{a1}, SR^{a1}, $C(O)R^{b1}$, $C(O)NR^{c1}R^{d1}$, $C(O)OR^{a1}$, $OC(O)R^{b1}$, $OC(O)NR^{c1}R^{d1}$, $NR^{c1}R^{d1}$, $NR^{c1}C(O)R^{b1}$, $NR^{c1}C(O)OR^{a1}$, $NR^{c1}C(O)NR^{c1}R^{d1}$, $C(=NR^{e1})R^{b1}$, $C(=NOR^{a1})R^{b1}$, $C(=NR^{e1})NR^{c1}R^{d1}$, $NR^{c1}C(=NR^{e1})NR^{c1}R^{d1}$, $NR^{c1}S(O)R^{b1}$, $NR^{c1}S(O)_2R^{b1}$, $NR^{c1}S(O)_2NR^{c1}R^{d1}$, $S(O)R^{b1}$, $S(O)NR^{c1}R^{d1}$, $S(O)_2R^{b1}$ y $S(O)_2NR^{c1}R^{d1}$; en donde los alquilo C_{1-6}, alquenilo C_{2-6}, alquinilo C_{2-6}, cicloalquilo C_{3-10}, heterocicloalquilo de 4 - 10 miembros, arilo C_{6-10}, heteroarilo de 5 - 10 miembros, cicloalquilo C_{3-10}-alquileno C_{1-3}, heterocicloalquilo de 4 - 10 miembros-alquileno C_{1-3}, arilo C_{6-10}-alquileno C_{1-3} y heteroarilo de 5 - 10 miembros-alquileno C_{1-3} están, cada uno, sustituido opcionalmente con 1, 2, 3 ó 4 sustituyentes seleccionados independientemente de R^{11}; o dos sustituyentes de R^{10} tomados junto con el átomo

de carbono al que están unidos forman un anillo espiro heterocicloalquilo de 3 - 7 miembros o un anillo espiro cicloalquilo C_{3-6}; en donde cada anillo espiro heterocicloalquilo de 3 - 7 miembros tiene al menos un átomo de carbono que forma un anillo y 1, 2 ó 3 heteroátomos que forman un anillo seleccionados independientemente de N, O y S; en donde un átomo de carbono que forma un anillo de cada anillo espiro heterocicloalquilo de 3 - 7 miembros está sustituido opcionalmente por oxo para formar un grupo carbonilo; y en donde el anillo espiro heterocicloalquilo de 3 - 7 miembros y el anillo espiro cicloalquilo C_{3-6} están, cada uno, sustituido opcionalmente con 1, 2, 3 ó 4 sustituyentes seleccionados independientemente de R^{11}; cada R^{11} se selecciona independientemente de alquilo C_{1-6}, alquenilo C_{2-6}, alquinilo C_{2-6}, haloalquilo C_{1-6}, cicloalquilo C_{3-10}, heterocicloalquilo de 4 - 10 miembros, arilo C_{6-10}, heteroarilo de 5 - 10 miembros, cicloalquilo C_{3-10}-alquileno C_{1-3}, heterocicloalquilo de 4 - 10 miembros-alquileno C_{1-3}, arilo C_{6-10}-alquileno C_{1-3}, heteroarilo de 5 - 10 miembros-alquileno C_{1-3}, halo, CN, OR^{a3}, SR^{a3}, $C(O)R^{b3}$, $C(O)NR^{c3}R^{d3}$, $C(O)OR^{a3}$, $NR^{c3}R^{d3}$, $NR^{c3}C(O)R^{b3}$, $NR^{c3}C(O)OR^{a3}$, $NR^{c3}S(O)R^{b3}$, $NR^{c3}S(O)_2R^{b3}$, $NR^{c3}S(O)_2NR^{c3}R^{d3}$, $S(O)R^{b3}$, $S(O)NR^{c3}R^{d3}$, $S(O)_2R^{b3}$ y $S(O)_2NR^{c3}R^{d3}$; en donde los alquilo C_{1-6}, alquenilo C_{2-6}, alquinilo C_{2-6}, cicloalquilo C_{3-10}, heterocicloalquilo de 4 - 10 miembros, arilo C_{6-10}, heteroarilo de 5 - 10 miembros, cicloalquilo C_{3-10}-alquileno C_{1-3}, heterocicloalquilo de 4 - 10 miembros-alquileno C_{1-3}, arilo C_{6-10}-alquileno C_{1-3} y heteroarilo de 5 - 10 miembros-alquileno C_{1-3} están, cada uno, sustituido opcionalmente con 1, 2, 3 ó 4 sustituyentes seleccionados independientemente de R^{12}; cada R^{12} se selecciona independientemente de alquilo C_{1-6}, alquenilo C_{2-6}, alquinilo C_{2-6}, haloalquilo C_{1-6}, cicloalquilo C_{3-6}, arilo C_{6-10}, heteroarilo de 5 - 10 miembros, heterocicloalquilo de 4 - 7 miembros, halo, CN, OR^{a5}, SR^{a5}, $C(O)R^{b5}$, $C(O)NR^{c5}R^{d5}$, $C(O)OR^{a5}$, $NR^{c5}R^{d5}$, $NR^{c5}C(O)R^{b5}$, $NR^{c5}C(O)OR^{a5}$, $NR^{c5}S(O)R^{b5}$, $NR^{c5}S(O)_2R^{b5}$, $NR^{c5}S(O)_2NR^{c5}R^{d5}$, $S(O)R^{b5}$, $S(O)NR^{c5}R^{d5}$, $S(O)_2R^{b5}$ y $S(O)_2NR^{c5}R^{d5}$; en donde los alquilo C_{1-6}, alquenilo C_{2-6}, alquinilo C_{2-6}, cicloalquilo C_{3-6}, arilo C_{6-10}, heteroarilo de 5 - 10 miembros y heterocicloalquilo de 4 - 7 miembros están, cada uno, sustituido opcionalmente con 1, 2, 3 ó 4 sustituyentes seleccionados independientemente de R^g; cada R^{20} se selecciona independientemente de alquilo C_{1-6}, alquenilo C_{2-6}, alquinilo C_{2-6}, haloalquilo C_{1-6}, cicloalquilo C_{3-10}, heterocicloalquilo de 4 - 10 miembros, arilo C_{6-10}, heteroarilo de 5 - 10 miembros, cicloalquilo C_{3-10}-alquileno C_{1-3}, heterocicloalquilo de 4 - 10 miembros-alquileno C_{1-3}, arilo C_{6-10}-alquileno C_{1-3}, heteroarilo de 5 - 10 miembros-alquileno C_{1-3}, halo, CN, NO_2, OR^{a2}, SR^{a2}, $C(O)R^{b2}$, $C(O)NR^{c2}R^{d2}$, $C(O)OR^{a2}$, $OC(O)R^{b2}$, $OC(O)NR^{c2}R^{d2}$, $NR^{c2}R^{d2}$, $NR^{c2}C(O)R^{b2}$, $NR^{c2}C(O)OR^{a2}$, $NR^{c2}C(O)NR^{c2}R^{d2}$, $C(=NR^{e2})R^{b2}$, $C(=NOR^{a2})R^{b2}$, $C(=NR^{e2})NR^{c2}R^{d2}$, $NR^{c2}C(=NR^{e2})NR^{c2}R^{d2}$, $NR^{c2}S(O)R^{b2}$, $NR^{c2}S(O)_2R^{b2}$, $NR^{c2}S(O)_2NR^{c2}R^{d2}$, $S(O)R^{b2}$, $S(O)NR^{c2}R^{d2}$, $S(O)_2R^{b2}$ y $S(O)_2NR^{c2}R^{d2}$; en donde los alquilo C_{1-6}, alquenilo C_{2-6}, alquinilo C_{2-6}, cicloalquilo C_{3-10}, heterocicloalquilo de 4 - 10 miembros, arilo C_{6-10}, heteroarilo de 5 - 10 miembros, cicloalquilo C_{3-10}-alquileno C_{1-3}, heterocicloalquilo de 4 - 10 miembros-alquileno C_{1-3}, arilo C_{6-10}-alquileno C_{1-3} y heteroarilo de 5 - 10 miembros-alquileno C_{1-3} están, cada uno, sustituido opcionalmente con 1, 2, 3 ó 4 sustituyentes seleccionados independientemente de R^{21}; o dos sustituyentes de R^{20} adyacentes en el anillo de Cy^A, tomados junto con los átomos a los cuales están unidos, forman un anillo heterocicloalquilo de 4, 5, 6 ó 7 miembros fusionados o un anillo cicloalquilo C_{3-7} fusionado; en donde el anillo de heterocicloalquilo de 4, 5, 6 ó 7 miembros fusionados cada uno tiene al menos un átomo de carbono que forma un anillo y 1, 2, 3 ó 4 heteroátomos que forman un anillo seleccionados independientemente de N, O y S; en donde un átomo de carbono que forma un anillo de cada anillo heterocicloalquilo de 4, 5, 6 ó 7 miembros fusionados está sustituido opcionalmente por oxo para formar un grupo carbonilo; y en donde el anillo heterocicloalquilo de 4, 5, 6 ó 7 miembros fusionados y el anillo cicloalquilo C_{3-7} fusionado están, cada uno, sustituido opcionalmente con 1, 2, 3 ó 4 sustituyentes seleccionados independientemente de R^{21}; cada R^{21} se selecciona independientemente de alquilo C_{1-6}, alquenilo C_{2-6}, alquinilo C_{2-6}, haloalquilo C_{1-6}, cicloalquilo C_{3-10}, heterocicloalquilo de 4 - 10 miembros, arilo C_{6-10}, heteroarilo de 5 - 10 miembros, cicloalquilo C_{3-10}-alquileno C_{1-3}, heterocicloalquilo de 4 - 10 miembros-alquileno C_{1-3}, arilo C_{6-10}-alquileno C_{1-3}, heteroarilo de 5 - 10 miembros-alquileno C_{1-3}, halo, CN, OR^{a4}, SR^{a4}, $C(O)R^{b4}$, $C(O)NR^{c4}R^{d4}$, $C(O)OR^{a4}$, $NR^{c4}R^{d4}$, $NR^{c4}C(O)R^{b4}$, $NR^{c4}C(O)OR^{a4}$, $NR^{c4}S(O)R^{b4}$, $NR^{c4}S(O)_2R^{b4}$, $NR^{c4}S(O)_2NR^{c4}R^{d4}$, $S(O)R^{b4}$, $S(O)NR^{c4}R^{d4}$, $S(O)_2R^{b4}$ y $S(O)_2NR^{c4}R^{d4}$; en donde los alquilo C_{1-6}, alquenilo C_{2-6}, alquinilo C_{2-6}, cicloalquilo C_{3-10}, heterocicloalquilo de 4 - 10 miembros, arilo C_{6-10}, heteroarilo de 5 - 10 miembros, cicloalquilo C_{3-10}-alquileno C_{1-3}, heterocicloalquilo de 4 - 10 miembros-alquileno C_{1-3}, arilo C_{6-10}-alquileno C_{1-3} y heteroarilo de 5 - 10 miembros-alquileno C_{1-3} están, cada uno, sustituido opcionalmente con 1, 2, 3 ó 4 sustituyentes seleccionados independientemente de R^{22}; o dos sustituyentes de R^{21} tomados junto con el átomo de carbono al que están unidos forman un anillo espiro heterocicloalquilo de 3 - 7 miembros o un anillo espiro cicloalquilo C_{3-6}; en donde cada anillo espiro heterocicloalquilo de 3 - 7 miembros tiene al menos un átomo de carbono que forma un anillo y 1, 2 ó 3 heteroátomos que forman un anillo seleccionados independientemente de N, O y S; en donde un átomo de carbono que forma un anillo de cada anillo espiro heterocicloalquilo de 3 - 7 miembros está sustituido opcionalmente por oxo para formar un grupo carbonilo; y en donde el anillo espiro heterocicloalquilo de 3 - 7 miembros y el anillo espiro cicloalquilo C_{3-6} están, cada uno, sustituido opcionalmente con 1, 2, 3 ó 4 sustituyentes seleccionados independientemente de R^{22}; cada R^{22} se selecciona independientemente de alquilo C_{1-6}, alquenilo C_{2-6}, alquinilo C_{2-6}, haloalquilo C_{1-6}, cicloalquilo C_{3-6}, fenilo, heteroarilo de 5 - 6 miembros, heterocicloalquilo de 4 - 7 miembros, halo, CN,

OR^{a6}, SR^{a6}, $C(O)R^{b6}$, $C(O)NR^{c6}R^{d6}$, $C(O)OR^{a6}$, $NR^{c6}R^{d6}$, $NR^{c6}C(O)R^{b6}$, $NR^{c6}C(O)OR^{a6}$, $NR^{c6}S(O)R^{b6}$, $NR^{c6}S(O)_2R^{b6}$, $NR^{c6}S(O)_2NR^{c6}R^{d6}$, $S(O)R^{b6}$, $S(O)NR^{c6}R^{d6}$, $S(O)_2R^{b6}$ y $S(O)_2NR^{c6}R^{d6}$; en donde los alquilo C_{1-6}, alquenilo C_{2-6}, alquinilo C_{2-6}, cicloalquilo C_{3-6}, fenilo, heteroarilo de 5 - 6 miembros y heterocicloalquilo de 4 - 7 miembros están, cada uno, sustituido opcionalmente con 1, 2, 3 ó 4 sustituyentes seleccionados independientemente de R^g; cada R^a, R^c y R^d se selecciona independientemente de H, alquilo C_{1-6}, alquenilo C_{2-6}, alquinilo C_{2-6}, haloalquilo C_{1-6}, cicloalquilo C_{3-10}, heterocicloalquilo de 4 - 10 miembros, arilo C_{6-10} y heteroarilo de 5 - 10 miembros; en donde los alquilo C_{1-6}, alquenilo C_{2-6}, alquinilo C_{2-6}, cicloalquilo C_{3-10}, heterocicloalquilo de 4 - 10 miembros, arilo C_{6-10} y heteroarilo de 5 - 10 miembros están, cada uno, sustituido opcionalmente con 1, 2, 3 ó 4 sustituyentes seleccionados independientemente de R^{10}; o cualquier R^c y R^d unido al mismo átomo de N, junto con el átomo de N al cual están unidos, forman un grupo heterocicloalquilo de 4 - 10 miembros sustituido opcionalmente con 1, 2, 3 ó 4 sustituyentes seleccionados independientemente de R^{10}; cada R^b se selecciona independientemente de alquilo C_{1-6}, alquenilo C_{2-6}, alquinilo C_{2-6}, haloalquilo C_{1-6}, cicloalquilo C_{3-10}, heterocicloalquilo de 4 - 10 miembros, arilo C_{6-10} y heteroarilo de 5 - 10 miembros; en donde los alquilo C_{1-6}, alquenilo C_{2-6}, alquinilo C_{2-6}, cicloalquilo C_{3-10}, heterocicloalquilo de 4 - 10 miembros, arilo C_{6-10} y heteroarilo de 5 - 10 miembros están, cada uno, sustituido opcionalmente con 1, 2, 3 ó 4 sustituyentes seleccionados independientemente de R^{10}; cada R^e se selecciona independientemente de H, CN, alquilo C_{1-6}, haloalquilo C_{1-6}, alquiltio C_{1-6}, alquilsulfonilo C_{1-6}, alquilcarbonilo C_{1-6}, alquilaminosulfonilo C_{1-6}, carbamilo, alquilcarbamilo C_{1-6}, di(alquilo C_{1-6})carbamilo, aminosulfonilo, alquilaminosulfonilo C_{1-6} y di(alquilo C_{1-6})aminosulfonilo; cada R^{a1}, R^{c1} y R^{d1} se selecciona independientemente de H, alquilo C_{1-6}, alquenilo C_{2-6}, alquinilo C_{2-6}, haloalquilo C_{1-6}, cicloalquilo C_{3-10}, heterocicloalquilo de 4 - 10 miembros, arilo C_{6-10} y heteroarilo de 5 - 10 miembros; en donde los alquilo C_{1-6}, alquenilo C_{2-6}, alquinilo C_{2-6}, cicloalquilo C_{3-10}, heterocicloalquilo de 4 - 10 miembros, arilo C_{6-10} y heteroarilo de 5 - 10 miembros están, cada uno, sustituido opcionalmente con 1, 2, 3 ó 4 sustituyentes seleccionados independientemente de R^{11}; o cualquier R^{c1} y R^{d1} unido al mismo átomo de N, junto con el átomo de N al cual están unidos, forman un grupo heterocicloalquilo de 4, 5, 6 ó 7 miembros sustituido opcionalmente con 1, 2, 3 ó 4 sustituyentes seleccionados independientemente de R^{11}; cada R^{b1} se selecciona independientemente de alquilo C_{1-6}, alquenilo C_{2-6}, alquinilo C_{2-6}, haloalquilo C_{1-6}, cicloalquilo C_{3-10}, heterocicloalquilo de 4 - 10 miembros, arilo C_{6-10} y heteroarilo de 5 - 10 miembros; en donde los alquilo C_{1-6}, alquenilo C_{2-6}, alquinilo C_{2-6}, cicloalquilo C_{3-10}, heterocicloalquilo de 4 - 10 miembros, arilo C_{6-10} y heteroarilo de 5 - 10 miembros están, cada uno, sustituido opcionalmente con 1, 2, 3 ó 4 sustituyentes seleccionados independientemente de R^{11}; cada R^{e1} se selecciona independientemente de H, CN, alquilo C_{1-6}, haloalquilo C_{1-6}, alquiltio C_{1-6}, alquilsulfonilo C_{1-6}, alquilcarbonilo C_{1-6}, alquilaminosulfonilo C_{1-6}, carbamilo, alquilcarbamilo C_{1-6}, di(alquilo C_{1-6})carbamilo, aminosulfonilo, alquilaminosulfonilo C_{1-6} y di(alquilo C_{1-6})aminosulfonilo; cada R^{a2}, R^{c2} y R^{d2} se selecciona independientemente de H, alquilo C_{1-6}, alquenilo C_{2-6}, alquinilo C_{2-6}, haloalquilo C_{1-6}, cicloalquilo C_{3-10}, heterocicloalquilo de 4 - 10 miembros, arilo C_{6-10} y heteroarilo de 5 - 10 miembros; en donde los alquilo C_{1-6}, alquenilo C_{2-6}, alquinilo C_{2-6}, cicloalquilo C_{3-10}, heterocicloalquilo de 4 - 10 miembros, arilo C_{6-10} y heteroarilo de 5 - 10 miembros están, cada uno, sustituido opcionalmente con 1, 2, 3 ó 4 sustituyentes seleccionados independientemente de R^{21}; o cualquier R^{c2} y R^{d2} unido al mismo átomo de N, junto con el átomo de N al cual están unidos, forman un grupo heterocicloalquilo de 4, 5, 6 ó 7 miembros sustituido opcionalmente con 1, 2, 3 ó 4 sustituyentes seleccionados independientemente de R^{21}; cada R^{b2} se selecciona independientemente de alquilo C_{1-6}, alquenilo C_{2-6}, alquinilo C_{2-6}, haloalquilo C_{1-6}, cicloalquilo C_{3-10}, heterocicloalquilo de 4 - 10 miembros, arilo C_{6-10} y heteroarilo de 5 - 10 miembros; en donde los alquilo C_{1-6}, alquenilo C_{2-6}, alquinilo C_{2-6}, cicloalquilo C_{3-10}, heterocicloalquilo de 4 - 10 miembros, arilo C_{6-10} y heteroarilo de 5 - 10 miembros están, cada uno, sustituido opcionalmente con 1, 2, 3 ó 4 sustituyentes seleccionados independientemente de R^{21}; cada R^{e2} se selecciona independientemente de H, CN, alquilo C_{1-6}, haloalquilo C_{1-6}, alquiltio C_{1-6}, alquilsulfonilo C_{1-6}, alquilcarbonilo C_{1-6}, alquilaminosulfonilo C_{1-6}, carbamilo, alquilcarbamilo C_{1-6}, di(alquilo C_{1-6})carbamilo, aminosulfonilo, alquilaminosulfonilo C_{1-6} y di(alquilo C_{1-6})aminosulfonilo; cada R^{a3}, R^{c3} y R^{d3} se selecciona independientemente de H, alquilo C_{1-6}, alquenilo C_{2-6}, alquinilo C_{2-6}, haloalquilo C_{1-6}, cicloalquilo C_{3-6}, fenilo, heteroarilo de 5 - 6 miembros y heterocicloalquilo de 4 - 7 miembros; en donde los alquilo C_{1-6}, alquenilo C_{2-6}, alquinilo C_{2-6}, cicloalquilo C_{3-6}, fenilo, heteroarilo de 5 - 6 miembros y heterocicloalquilo de 4 - 7 miembros están, cada uno, sustituido opcionalmente con 1, 2, 3 ó 4 sustituyentes seleccionados independientemente de R^{12}; o cualquier R^{c3} y R^{d3} unido al mismo átomo de N, junto con el átomo de N al cual están unidos, forman un grupo heterocicloalquilo de 4, 5, 6 ó 7 miembros sustituido opcionalmente con 1, 2 ó 3 sustituyentes seleccionados independientemente de R^{12}; cada R^{b3} se selecciona independientemente de alquilo C_{1-6}, alquenilo C_{2-6}, alquinilo C_{2-6}, haloalquilo C_{1-6}, cicloalquilo C_{3-6}, fenilo, heteroarilo de 5 - 6 miembros y heterocicloalquilo de 4 - 7 miembros; en donde los alquilo C_{1-6}, alquenilo C_{2-6}, alquinilo C_{2-6}, cicloalquilo C_{3-6}, fenilo, heteroarilo de 5 - 6 miembros y heterocicloalquilo de 4 - 7 miembros están, cada uno, sustituido opcionalmente con 1, 2, 3 ó 4 sustituyentes seleccionados independientemente de R^{12}; cada R^{a4}, R^{c4} y R^{d4} se selecciona independientemente de H, alquilo C_{1-6}, alquenilo C_{2-6}, alquinilo C_{2-6}, haloalquilo C_{1-6}, cicloalquilo C_{3-6}, fenilo, heteroarilo de 5 - 6 miembros y heterocicloalquilo de 4 - 7 miembros; en donde

los alquilo C_{1-6}, alquenilo C_{2-6}, alquinilo C_{2-6}, cicloalquilo C_{3-6}, fenilo, heteroarilo de 5 - 6 miembros y heterocicloalquilo de 4 - 7 miembros están, cada uno, sustituido opcionalmente con 1, 2, 3 ó 4 sustituyentes seleccionados independientemente de R^{22}; o cualquier R^{c4} y R^{d4} unido al mismo átomo de N junto con el átomo de N al que están unidos forman un grupo heterocicloalquilo de 4, 5, 6 ó 7 miembros sustituido opcionalmente con 1, 2 ó 3 sustituyentes seleccionados independientemente de R^{22}; cada R^{b4} se selecciona independientemente de alquilo C_{1-6}, alquenilo C_{2-6}, alquinilo C_{2-6}, haloalquilo C_{1-6}, cicloalquilo C_{3-6}, fenilo, heteroarilo de 5 - 6 miembros y heterocicloalquilo de 4 - 7 miembros; en donde los alquilo C_{1-6}, alquenilo C_{2-6}, alquinilo C_{2-6}, cicloalquilo C_{3-6}, fenilo, heteroarilo de 5 - 6 miembros y heterocicloalquilo de 4 - 7 miembros están, cada uno, sustituido opcionalmente con 1, 2, 3 ó 4 sustituyentes seleccionados independientemente de R^{22}; cada R^{a5}, R^{c5} y R^{d5} se selecciona independientemente de H, alquilo C_{1-6}, alquenilo C_{2-6}, alquinilo C_{2-6} y haloalquilo C_{1-6}; en donde los alquilo C_{1-6}, alquenilo C_{2-6} y alquinilo C_{2-6}; están, cada uno, sustituido opcionalmente con 1, 2, 3 ó 4 sustituyentes seleccionados independientemente de R^g; cada R^{b5} se selecciona independientemente de alquilo C_{1-6}, alquenilo C_{2-6}, alquinilo C_{2-6} y haloalquilo C_{1-6}; en donde los alquilo C_{1-6}, alquenilo C_{2-6} y alquinilo C_{2-6} están, cada uno, sustituido, opcionalmente, con 1, 2, 3 ó 4 sustituyentes seleccionados independientemente de R^g; cada R^{a6}, R^{c6} y R^{d6} se selecciona independientemente de H, alquilo C_{1-6}, alquenilo C_{2-6}, alquinilo C_{2-6} y haloalquilo C_{1-6}; en donde los alquilo C_{1-6}, alquenilo C_{2-6} y alquinilo C_{2-6} están, cada uno, sustituido opcionalmente con 1, 2, 3 ó 4 sustituyentes seleccionados independientemente de R^g; cada R^{b6} se selecciona independientemente de alquilo C_{1-6}, alquenilo C_{2-6}, alquinilo C_{2-6} y haloalquilo C_{1-6}; en donde los alquilo C_{1-6}, alquenilo C_{2-6} y alquinilo C_{2-6} están, cada uno, sustituido opcionalmente con 1, 2, 3 ó 4 sustituyentes seleccionados independientemente de R^g; y cada R^g se selecciona independientemente de OH, NO_2, CN, halo, alquilo C_{1-6}, alquenilo C_{2-6}, alquinilo C_{2-6}, haloalquilo C_{1-6}, cicloalquilo C_{3-6}, cicloalquilo C_{3-6}-alquileno C_{1-2}, alcoxi C_{1-6}, haloalcoxi C_{1-6}, alcoxi C_{1-3}-alquilo C_{1-3}, alcoxi C_{1-3}-alcoxi C_{1-3}, HO-alcoxi C_{1-3}, HO-alquilo C_{1-3}, ciano-alquilo C_{1-3}, H_2N-alquilo C_{1-3}, amino, alquilamino C_{1-6}, di(alquil C_{1-6})amino, tio, alquiltio C_{1-6}, alquilsulfinilo C_{1-6}, alquilsulfonilo C_{1-6}, carbamilo, alquilcarbamilo C_{1-6}, di(alquil C_{1-6})carbamilo, carboxi, alquilcarbonilo C_{1-6}, alcoxicarbonilo C_{1-6}, alquilcarbonilamino C_{1-6}, alquilsulfonilamino C_{1-6}, aminosulfonilo, alquilaminosulfonilo C_{1-6}, di(alquil C_{1-6}) aminosulfonilo, aminosulfonilamino, alquilaminosulfonilamino C_{1-6}, di(alquil C_{1-6})aminosulfonilamino, aminocarbonilamino, alquilaminocarbonilamino C_{1-6} y di(alquil C_{1-6})aminocarbonilamino; siempre que: 1) R^1 es distinto de NH_2; 2) R^1 es distinto de CH_3; 3) R^1 es distinto de CH_2(quinolin-6-ilo); 4) R^1 es distinto de $NHC(O)CH_2CH_2CH_3$; y 5) cuando Cy^A es pirazol-4-ilo no sustituido o sustituido, entonces R^1 es distinto de piridin-4-ilo sustituido por morfolina.

(71) INCYTE CORPORATION
1801 AUGUSTINE CUT-OFF, WILMINGTON, DELAWARE 19803, US
(72) HUMMEL, JOSHUA - YAO, WENQING - YE, QINDA - YE, HAI FEN - SOKOLSKY, ALEXANDER - PAN, JUN - LIU, KAI - VECHORKIN, OLEG
(74) 2246
(41) Fecha: 26/12/2018
Bol. Nro.: 1021

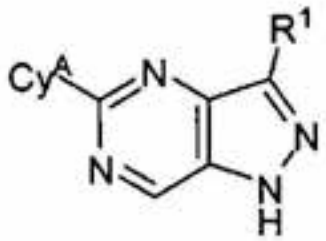

(1)

(10) AR109596 A1
(21) P170102493
(22) 08/09/2017
(30) US 62/385584 09/09/2016
(51) C07D 471/04, 519/00, A61K 31/437, 31/496, 31/5377, A61P 35/00
(54) COMPUESTOS PIRAZOLOPIRIDINA Y SUS USOS
(57) Se describen compuestos, métodos de uso de los compuestos para inhibir la actividad de HPK1 y composiciones farmacéuticas que comprenden dichos compuestos. Los compuestos son útiles para tratar, prevenir o mejorar enfermedades o trastornos asociados con la actividad de HPK1 tal como cáncer.
Reivindicación 1: Un compuesto de fórmula (1), o una sal farmacéuticamente aceptable del mismo, en la que: R^1 se selecciona de Cy^1, alquilo C_{1-6}, alquenilo C_{2-6}, alquinilo C_{2-6}, haloalquilo C_{1-6}, halo, CN, NO_2, OR^a, SR^a, $C(O)R^b$, $C(O)NR^cR^d$, $C(O)OR^a$, $OC(O)R^b$, $OC(O)NR^cR^d$, NR^cR^d, $NR^cC(O)R^b$, $NR^cC(O)OR^a$, $NR^cC(O)NR^cR^d$, $C(=NR^e)R^b$, $C(=NOR^a)R^b$, $C(=NR^e)NR^cR^d$, $NR^cC(=NR^e)NR^cR^d$, $NR^cS(O)R^b$, $NR^cS(O)_2R^b$, $NR^cS(O)_2NR^cR^d$, $S(O)R^b$, $S(O)NR^cR^d$, y $S(O)_2NR^cR^d$; en donde dicho alquilo C_{1-6}, alquenilo C_{2-6} y alquinilo C_{2-6} está cada uno opcionalmente sustituido con 1, 2, 3 ó 4 sustituyentes seleccionados independientemente de R^{10}; Cy^1 se selecciona de cicloalquilo C_{3-10}, heterocicloalquilo de 4 - 10 miembros, arilo C_{6-10} y heteroarilo de 5 - 10 miembros, en donde cada heterocicloalquilo de 4 - 10 miembros y heteroarilo de 5 - 10 miembros tiene al menos un átomo de carbono for-

mador de anillo y 1, 2, 3 ó 4 heteroátomo formadores de anillo seleccionados independientemente entre N, O y S; en donde N y S están opcionalmente oxidados; en el que un átomo de carbono formador de anillo de heteroarilo de 5 - 10 miembros y heterocicloalquilo de 4 - 10 miembros está opcionalmente sustituido con oxo para formar un grupo carbonilo; y en el que el cicloalquilo C_{3-10}, heterocicloalquilo de 4 - 10 miembros, arilo C_{6-10} y heteroarilo de 5 - 10 miembros están opcionalmente sustituidos con 1, 2, 3 ó 4 sustituyentes seleccionados independientemente de R^{10}; Cy^A es arilo C_{6-10} opcionalmente sustituido con 1, 2, 3 ó 4 sustituyentes seleccionados independientemente de R^{20}; R^2 se selecciona entre H, alquilo C_{1-6}, alquenilo C_{2-6}, alquinilo C_{2-6}, haloalquilo C_{1-6}, cicloalquilo C_{3-10}, heterocicloalquilo de 4 - 10 miembros, arilo C_{6-10}, heteroarilo de 5 - 10 miembros, cicloalquilo C_{3-10}-alquileno C_{1-3}, heterocicloalquilo de 4 - 10 miembros-alquileno C_{1-3}, arilo C_{6-10}-alquileno C_{1-3}, heteroarilo de 5 - 10 miembros-alquileno C_{1-3}, halo, CN, OR^{a7}, SR^{a7}, $C(O)R^{b7}$, $C(O)NR^{c7}R^{d7}$, $C(O)OR^{a7}$, $NR^{c7}R^{d7}$, $NR^{c7}C(O)R^{b7}$, $NR^{c7}C(O)OR^{a7}$, $NR^{c7}S(O)R^{b7}$, $NR^{c7}S(O)_2R^{b7}$, $NR^{c7}S(O)_2NR^{c7}R^{d7}$, $S(O)R^{b7}$, $S(O)NR^{c7}R^{d7}$, $S(O)_2R^{b7}$, y $S(O)_2NR^{c7}R^{d7}$; en el que dicho alquilo C_{1-6}, alquenilo C_{2-6}, alquinilo C_{2-6}, cicloalquilo C_{3-10}, heterocicloalquilo de 4 - 10 miembros, arilo C_{6-10}, heteroarilo de 5 - 10 miembros, cicloalquilo C_{3-10}-alquileno C_{1-3}, heterocicloalquilo de 4 - 10 miembros-alquileno C_{1-6}, arilo C_{6-10}-alquileno C_{1-3} y heteroarilo de 5 - 10 miembros-alquileno C_{1-3} están opcionalmente sustituidos con 1, 2, 3 ó 4 sustituyentes seleccionados independientemente de R^{30}; cada R^{10} se selecciona independientemente de alquilo C_{1-6}, alquenilo C_{2-6}, alquinilo C_{2-6}, haloalquilo C_{1-6}, cicloalquilo C_{3-10}, heterocicloalquilo de 4 - 10 miembros, arilo C_{6-10}, heteroarilo de 5 - 10 miembros, cicloalquilo C_{3-10}-alquileno C_{1-3}, heterocicloalquilo de 4 - 10 miembros-alquileno C_{1-3}, arilo C_{6-10}-alquileno C_{1-3}, heteroarilo de 5 - 10 miembros-alquileno C_{1-2}, halo, CN, NO_2, OR^{a1}, SR^{a1}, $C(O)R^{b1}$, $C(O)NR^{c1}R^{d1}$, $C(O)OR^{a1}$, $OC(O)R^{b1}$, $OC(O)NR^{c1}R^{d1}$, $NR^{c1}R^{d1}$, $NR^{c1}C(O)R^{b1}$, $NR^{c1}C(O)OR^{a1}$, $NR^{c1}C(O)NR^{c1}R^{d1}$, $C(=NR^{e1})R^{b1}$, $C(=NOR^{a1})R^{b1}$, $C(=NR^{e1})NR^{c1}R^{d1}$, $NR^{c1}C(=NR^{e1})NR^{c1}R^{d1}$, $NR^{c1}S(O)R^{b1}$, $NR^{c1}S(O)_2R^{b1}$, $NR^{c1}S(O)_2NR^{c1}R^{d1}$, $S(O)R^{b1}$, $S(O)NR^{c1}R^{d1}$, $S(O)_2R^{b1}$, y $S(O)_2NR^{c1}R^{d1}$; en el que dicho alquilo C_{1-6}, alquenilo C_{2-6}, alquinilo C_{2-6}, cicloalquilo C_{3-10}, heterocicloalquilo de 4 - 10 miembros, arilo C_{6-10}, heteroarilo de 5 - 10 miembros, cicloalquilo C_{3-10}-alquileno C_{1-3}, heterocicloalquilo de 4 - 10 miembros-alquileno C_{1-3}, arilo C_{6-10}-alquileno C_{1-3} y heteroarilo de 5 - 10 miembros-alquileno C_{1-3} están opcionalmente: sustituidos con 1, 2, 3 ó 4 sustituyentes seleccionados independientemente de R^{11}; o dos sustituyentes R^{10} tomados junto con el átomo de carbono al que están unidos forman un anillo heterocicloalquilo espiro de 3 - 7 miembros, o un anillo espiro cicloalquilo C_{3-6}; en el que cada anillo heterocicloalquilo espiro de 3 - 7 miembros tiene al menos un átomo de carbono formador de anillo y 1, 2 ó 3 heteroátomos formadores de anillo seleccionados independientemente entre N, O y S; en el que un átomo de carbono formador de anillo de cada anillo heterocicloalquilo espiro de 3 - 7 miembros está opcionalmente sustituido con oxo para formar un grupo carbonilo; y en el que el anillo heterocicloalquilo espiro de 3 - 7 miembros y el anillo espiro cicloalquilo C_{3-6} están opcionalmente sustituidos cada uno con 1, 2, 3 ó 4 sustituyentes seleccionados independientemente de R^{11}; cada R^{11} se selecciona independientemente de alquilo C_{1-6}, alquenilo C_{2-6}, alquinilo C_{2-6}, haloalquilo C_{1-6}, cicloalquilo C_{3-10}, heterocicloalquilo de 4 - 10 miembros, arilo C_{6-10}, heteroarilo de 5 - 10 miembros, cicloalquilo C_{3-10}-alquileno C_{1-3}, heterocicloalquilo de 4 - 10 miembros-alquileno C_{1-3}, arilo C_{6-10}-alquileno C_{1-3}, heteroarilo de 5 - 10 miembros-alquileno C_{1-3}, halo, CN, OR^{a3}, SR^{a3}, $C(O)R^{b3}$, $C(O)NR^{c3}R^{d3}$, $C(O)OR^{a3}$, $NR^{c3}R^{d3}$, $NR^{c3}C(O)R^{b3}$, $NR^{c3}C(O)OR^{a3}$, $NR^{c3}S(O)R^{b3}$, $NR^{c3}S(O)_2R^{b3}$, $NR^{c3}S(O)_2NR^{c3}R^{d3}$, $S(O)R^{b3}$, $S(O)NR^{c3}R^{d3}$, $S(O)_2R^{b3}$, y $S(O)_2NR^{c3}R^{d3}$; en el que dicho alquilo C_{1-6}, alquenilo C_{2-6}, alquinilo C_{2-6}, cicloalquilo C_{3-10}, heterocicloalquilo de 4 - 10 miembros, arilo C_{6-10}, heteroarilo de 5 - 10 miembros, cicloalquilo C_{3-10}-alquileno C_{1-3}, heterocicloalquilo de 4 - 10 miembros-alquileno C_{1-3}, arilo C_{6-10}-alquileno C_{1-3} y heteroarilo de 5 - 10 miembros-alquileno C_{1-3} están opcionalmente sustituidos con 1, 2, 3 ó 4 sustituyentes seleccionados independientemente de R^{12}; cada R^{12} se selecciona independientemente de alquilo C_{1-6}, alquenilo C_{2-6}, alquinilo C_{2-6}, haloalquilo C_{1-6}, cicloalquilo C_{3-6}, arilo C_{6-10}, heteroarilo de 5 - 10 miembros, heterocicloalquilo de 4 - 7 miembros, halo, CN, OR^{a5}, SR^{a5}, $C(O)R^{b5}$, $C(O)NR^{c5}R^{d5}$, $C(O)OR^{a5}$, $NR^{c5}R^{d5}$, $NR^{c5}C(O)R^{b5}$, $NR^{c5}C(O)OR^{a5}$, $NR^{c5}S(O)R^{b5}$, $NR^{c5}S(O)_2R^{b5}$, $NR^{c5}S(O)_2NR^{c5}R^{d5}$, $S(O)R^{b5}$, $S(O)NR^{c5}R^{d5}$, $S(O)_2R^{b5}$, y $S(O)_2NR^{c5}R^{d5}$; donde dicho alquilo C_{1-6}, alquenilo C_{2-6}, alquinilo C_{2-6}, cicloalquilo C_{3-6}, arilo C_{6-10}, heteroarilo de 5 - 10 miembros y heterocicloalquilo de 4 - 7 miembros están opcionalmente sustituidos con 1, 2, 3 ó 4 sustituyentes seleccionados independientemente de R^g; cada R^{20} se selecciona independientemente de alquilo C_{1-6}, alquenilo C_{2-6}, alquinilo C_{2-6}, haloalquilo C_{1-6}, cicloalquilo C_{3-10}, heterocicloalquilo de 4 - 10 miembros, arilo C_{6-10}, heteroarilo de 5 - 10 miembros, cicloalquilo C_{3-10}-alquileno C_{1-3}, heterocicloalquilo de 4 - 10 miembros-alquileno C_{1-3}, arilo C_{6-10}-alquileno C_{1-3}, heteroarilo de 5 - 10 miembros-alquileno C_{1-3}, halo, CN, NO_2, OR^{a2}, SR^{a2}, $C(O)R^{b2}$, $C(O)NR^{c2}R^{d2}$, $C(O)OR^{a2}$, $OC(O)R^{b2}$, $OC(O)NR^{c2}R^{d2}$, $NR^{c2}R^{d2}$, $NR^{c2}C(O)R^{b2}$, $NR^{c2}C(O)OR^{a2}$, $NR^{c2}C(O)NR^{c2}R^{d2}$, $C(=NR^{e2})R^{b2}$, $C(=NOR^{a2})R^{b2}$, $C(=NR^{e2})NR^{c2}R^{d2}$, $NR^{c2}C(=NR^{e2})NR^{c2}R^{d2}$, $NR^{c2}S(O)R^{b2}$, $NR^{c2}S(O)_2R^{b2}$, $NR^{c2}S(O)_2NR^{c2}R^{d2}$, $S(O)R^{b2}$, $S(O)NR^{c2}R^{d2}$, $S(O)_2R^{b2}$, y $S(O)_2NR^{c2}R^{d2}$; en el que dicho alquilo C_{1-6}, alquenilo C_{2-6}, alquinilo C_{2-6}, cicloalquilo C_{3-10}, heterocicloalquilo de 4 - 10 miembros, arilo C_{6-10}, heteroarilo de 5 - 10 miembros, cicloalquilo C_{3-10}-alquileno C_{1-3}, heterocicloalquilo de 4 - 10 miembros-alquileno C_{1-3}, arilo C_{6-10}-alquileno C_{1-3} y heteroarilo de 5 - 10 miembros-alquileno C_{1-3} están opcionalmente sustituidos con 1, 2, 3 ó 4 sustituyentes seleccionados independientemente de R^{21}; o dos sustituyentes R^{20} adyacentes en el anillo Cy^A, toma-

dos junto con los átomos a los que están unidos, forman un anillo de cicloalquilo C_{3-7} fusionado; en el que un átomo de carbono formador de anillo del anillo de cicloalquilo C_{3-7} fusionado está opcionalmente sustituido con oxo para formar un grupo carbonilo; y en el que el anillo de cicloalquilo C_{3-7}, fusionado está opcionalmente sustituido con 1, 2, 3 ó 4 sustituyentes seleccionados independientemente de R^{21}; cada R^{21} se selecciona independientemente de alquilo C_{1-6}, alquenilo C_{2-6}, alquinilo C_{2-6}, haloalquilo C_{1-6}, cicloalquilo C_{3-10}, heterocicloalquilo de 4 - 10 miembros, arilo C_{6-10}, heteroarilo de 5 - 10 miembros, cicloalquilo C_{3-10}-alquileno C_{1-3}, heterocicloalquilo de 4 - 10 miembros-alquileno C_{1-3}, arilo C_{6-10}-alquileno C_{1-3}, heteroarilo de 5 - 10 miembros-alquileno C_{1-3}, halo, CN, OR^{a4}, SR^{a4}, $C(O)R^{b4}$, $C(O)NR^{c4}R^{d4}$, $C(O)OR^{a4}$, $NR^{c4}R^{d4}$, $NR^{c4}C(O)R^{b4}$, $NR^{c4}C(O)OR^{a4}$, $NR^{c4}S(O)R^{b4}$, $NR^{c4}S(O)_2R^{b4}$, $NR^{c4}S(O)_2NR^{c4}R^{d4}$, $S(O)R^{b4}$, $S(O)NR^{c4}R^{d4}$, $S(O)_2R^{b4}$, y $S(O)_2NR^{c4}R^{d4}$; en el que dicho alquilo C_{1-6}, alquenilo C_{2-6}, alquinilo C_{2-6}, cicloalquilo C_{3-10}, heterocicloalquilo de 4 - 10 miembros, arilo C_{6-10}, heteroarilo de 5 - 10 miembros, cicloalquilo C_{3-10}-alquileno C_{1-3}, heterocicloalquilo de 4 - 10 miembros-alquileno C_{1-3}, arilo C_{6-10}-alquileno C_{1-3} y heteroarilo de 5 - 10 miembros-alquileno C_{1-3} están opcionalmente sustituidos con 1, 2, 3 ó 4 sustituyentes seleccionados independientemente de R^{22}; o dos sustituyentes R^{21} tomados junto con el átomo de carbono al que están unidos forman un anillo espiro cicloalquilo C_{3-7}; en el que un átomo de carbono formador de anillo del anillo espiro cicloalquilo C_{3-7} está opcionalmente sustituido con oxo para formar un grupo carbonilo; y en el que el anillo de espiro cicloalquilo C_{3-7} está opcionalmente sustituido con 1, 2, 3 ó 4 sustituyentes seleccionados independientemente de R^{22}; cada R^{22} se selecciona independientemente de alquilo C_{1-6}, alquenilo C_{2-6}, alquinilo C_{2-6}, haloalquilo C_{1-6}, cicloalquilo C_{3-6}, fenilo, heteroarilo de 5 - 6 miembros, heterocicloalquilo de 4 - 7 miembros, halo, CN, OR^{a6}, SR^{a6}, $C(O)R^{b6}$, $C(O)NR^{c6}R^{d6}$, $C(O)OR^{a6}$, $NR^{c6}R^{d6}$, $NR^{c6}C(O)R^{b6}$, $NR^{c6}C(O)OR^{a6}$, $NR^{c6}S(O)R^{b6}$, $NR^{c6}S(O)_2R^{b6}$, $NR^{c6}S(O)_2NR^{c6}R^{d6}$, $S(O)R^{b6}$, $S(O)NR^{c6}R^{d6}$, $S(O)_2R^{b6}$, y $S(O)_2NR^{c6}R^{d6}$; en el que dicho alquilo C_{1-6}, alquenilo C_{2-6}, alquinilo C_{2-6}, cicloalquilo C_{3-6}, fenilo, heteroarilo de 5 - 6 miembros y heterocicloalquilo de 4 - 7 miembros están opcionalmente sustituidos con 1, 2, 3 ó 4 sustituyentes independientemente seleccionado de R^g; cada R^{30} se selecciona independientemente de alquilo C_{1-6}, alquenilo C_{2-6}, alquinilo C_{2-6}, haloalquilo C_{1-6}, cicloalquilo C_{3-6}, fenilo, heteroarilo de 5 - 6 miembros, heterocicloalquilo de 4 - 7 miembros, halo, CN, OR^{a8}, SR^{a8}, $C(O)R^{b8}$, $C(O)NR^{c8}R^{d8}$, $C(O)OR^{a8}$, $NR^{c8}R^{d8}$, $NR^{c8}C(O)R^{b8}$, $NR^{c8}C(O)OR^{a8}$, $NR^{c8}S(O)R^{b8}$, $NR^{c8}S(O)_2R^{b8}$, $NR^{c8}S(O)_2NR^{c8}R^{d8}$, $S(O)R^{b8}$, $S(O)NR^{c8}R^{d8}$, $S(O)_2R^{b8}$, y $S(O)_2NR^{c8}R^{d8}$; en el que dicho alquilo C_{1-6}, alquenilo C_{2-6}, alquinilo C_{2-6}, cicloalquilo C_{3-6}, fenilo, heteroarilo de 5 - 6 miembros y heterocicloalquilo de 4 - 7 miembros están opcionalmente sustituidos con 1, 2, 3 ó 4 sustituyentes independientemente seleccionado de R^g; cada R^a y R^c se seleccionan independientemente entre H, alquilo C_{1-6}, alquenilo C_{2-6}, alquinilo C_{2-6}, haloalquilo C_{1-6}, cicloalquilo C_{3-10} heterocicloalquilo de 4 - 10 miembros, arilo C_{6-10} y heteroarilo de 5 - 10 miembros; en el que dicho alquilo C_{1-6}, alquenilo C_{2-6}, alquinilo C_{2-6}, cicloalquilo C_{3-10}, heterocicloalquilo de 4 - 10 miembros, arilo C_{6-10} y heteroarilo de 5 - 10 miembros están opcionalmente sustituidos con 1, 2, 3 ó 4 sustituyentes seleccionados independientemente de R^{10}; cada R^d se selecciona independientemente de alquilo C_{1-6}, alquenilo C_{2-6}, alquinilo C_{2-6}, haloalquilo C_{1-6}, cicloalquilo C_{3-10}, heterocicloalquilo de 4 - 10 miembros, arilo C_{6-10} y heteroarilo de 5 - 10 miembros; en el que dicho alquilo C_{1-6}, alquenilo C_{2-6}, alquinilo C_{2-6}, cicloalquilo C_{3-10}, heterocicloalquilo de 4 - 10 miembros, arilo C_{6-10} y heteroarilo de 5 - 10 miembros están opcionalmente sustituidos con 1, 2, 3 ó 4 sustituyentes seleccionados independientemente de R^{10}; o cualquier R^c y R^d unidos al mismo átomo de N, junto con el átomo N al que están unidos, forman un grupo heterocicloalquilo de 4 - 10 miembros opcionalmente sustituido con 1, 2, 3 ó 4 sustituyentes seleccionados independientemente de R^{10}; cada R^b se selecciona independientemente de alquilo C_{1-6}, alquenilo C_{2-6}, alquinilo C_{2-6}, haloalquilo C_{1-6}, cicloalquilo C_{3-10}, heterocicloalquilo de 4 - 10 miembros, arilo C_{6-10} y heteroarilo de 5 - 10 miembros; en el que dicho alquilo C_{1-6}, alquenilo C_{2-6}, alquinilo C_{2-6}, cicloalquilo C_{3-10}, heterocicloalquilo de 4 - 10 miembros, arilo C_{6-10} y heteroarilo de 5 - 10 miembros están opcionalmente sustituidos con 1, 2, 3 ó 4 sustituyentes, seleccionados independientemente de R^{10}; cada R^e se selecciona independientemente de H, CN, alquilo C_{1-6}, haloalquilo C_{1-6}, alquiltio C_{1-6}, alquilsulfonilo C_{1-6}, alquilcarbonilo C_{1-6}, alquilaminosulfonilo C_{1-6}, carbamilo, alquilcarbonilo C_{1-6}, di(alquilo C_{1-6}) carbamilo, aminosulfonilo, alquilaminosulfonilo C_{1-6} y di(alquilo C_{1-6})aminosulfonilo; cada R^{a1}, R^{c1} y R^{d1} se selecciona independientemente de H, alquilo C_{1-6}, alquenilo C_{2-6}, alquinilo C_{2-6}, haloalquilo C_{1-6}, cicloalquilo C_{3-10}, heterocicloalquilo de 4 - 10 miembros, arilo C_{6-10} y heteroarilo de 5 - 10 miembros; en el que dicho alquilo C_{1-6}, alquenilo C_{2-6}, alquinilo C_{2-6}, cicloalquilo C_{3-10}, heterocicloalquilo de 4 - 10 miembros, arilo C_{6-10} y heteroarilo de 5 - 10 miembros están opcionalmente sustituidos con 1, 2, 3 ó 4 sustituyentes seleccionados independientemente de R^{11}; o cualquier R^{c1} y R^{d1} unidos al mismo átomo de N, junto con el átomo de N al que están unidos, forman un grupo heterocicloalquilo de 4, 5, 6 ó 7 miembros opcionalmente sustituidos con 1, 2, 3 ó 4 sustituyentes independientemente seleccionados de R^{11}, cada R^{b1} se selecciona independientemente de alquilo C_{1-6}, alquenilo C_{2-6}, alquinilo C_{2-6}, haloalquilo C_{1-6}, cicloalquilo C_{3-10}, heterocicloalquilo de 4 - 10 miembros, arilo C_{6-10} y heteroarilo de 5 - 10 miembros; en el que dicho alquilo C_{1-6}, alquenilo C_{2-6}, alquinilo C_{2-6}, cicloalquilo C_{3-10}, heterocicloalquilo de 4 - 10 miembros, arilo C_{6-10} y heteroarilo de 5 - 10 miembros están opcionalmente sustituidos con 1, 2, 3 ó 4 sustituyentes seleccionados independientemente de R^{11}; cada R^{e1} se selecciona independientemente de H, CN, alquilo C_{1-6}, haloalquilo C_{1-6}, alquiltio C_{1-6}, alquilsulfonilo C_{1-6}, alquil carboni-

lo C_{1-6}, alquilaminosulfonilo C_{1-6}, carbamilo, alquilcarbamilo C_{1-6}, di(alquilo C_{1-6})carbamilo, aminosulfonilo, alquilaminosulfonilo C_{1-6} y di(alquilo C_{1-6})aminosulfonilo; cada R^{a2}, R^{c2} y R^{d2}, se selecciona independientemente de H, alquilo C_{1-6}, alquenilo C_{2-6}, alquinilo C_{2-6}, haloalquilo C_{1-6}, cicloalquilo C_{3-10}, heterocicloalquilo de 4 - 10 miembros, arilo C_{6-10} y heteroarilo de 5 - 10 miembros; en el que dicho alquilo C_{1-6}, alquenilo C_{2-6}, alquinilo C_{2-6}, cicloalquilo C_{3-10}, heterocicloalquilo de 4 - 10 miembros, arilo C_{6-10} y heteroarilo de 5 - 10 miembros están opcionalmente sustituidos con 1, 2, 3 ó 4 sustituyentes seleccionados independientemente de R^{21}; o cualquier R^{c2} y R^{d2} unido al mismo átomo de N, junto con el átomo de N al que están unidos, forman un grupo heterocicloalquilo de 4, 5, 6 ó 7 miembros opcionalmente sustituido con 1, 2, 3 ó 4 sustituyentes independientemente seleccionados de R^{21}; cada R^{b2} se selecciona independientemente de alquilo C_{1-6}, alquenilo C_{2-6}, alquinilo C_{2-6}, haloalquilo C_{1-6}, cicloalquilo C_{3-10}, heterocicloalquilo de 4 - 10 miembros, arilo C_{6-10} y heteroarilo de 5 - 10 miembros; en el que dicho alquilo C_{1-6}, alquenilo C_{2-6}, alquinilo C_{2-6}, cicloalquilo C_{3-10}, heterocicloalquilo de 4 - 10 miembros, arilo C_{6-10} y heteroarilo de 5 - 10 miembros están opcionalmente sustituidos con 1, 2, 3 ó 4 sustituyentes seleccionados independientemente de R^{21}; cada R^{e2} se selecciona independientemente de H, CN, alquilo C_{1-6}, haloalquilo C_{1-6}, alquiltio C_{1-6}, alquilsulfonilo C_{1-6}, alquilcarbonilo C_{1-6}, alquilaminosulfonilo C_{1-6}, carbamilo, alquilcarbamilo C_{1-6}, di-(alquilo C_{1-6})carbamilo, aminosulfonilo, alquilaminosulfonilo C_{1-6} y di(alquil C_{1-6})aminosulfonilo; cada R^{a3}, R^{c3} y R^{d3}, se selecciona independientemente de H, alquilo C_{1-6}, alquenilo C_{2-6}, alquinilo C_{2-6}, haloalquilo C_{1-6}, cicloalquilo C_{3-6} fenilo, heteroarilo de 5 - 6 miembros y heterocicloalquilo de 4 - 7 miembros, en el que dicho alquilo C_{1-6}, alquenilo C_{2-6}, alquinilo C_{2-6}, cicloalquilo C_{3-6}, fenilo, heteroarilo de 5 - 6 miembros y heterocicloalquilo de 4 - 7 miembros están opcionalmente: sustituidos con 1, 2, 3 ó 4 sustituyentes seleccionados independientemente de R^{12}; o cualquier R^{c3} y R^{d3} unido al mismo átomo de N, junto con el átomo de N al que están unidos, forman un grupo heterocicloalquilo de 4, 5, 6 ó 7 miembros opcionalmente sustituido con 1, 2 ó 3 sustituyentes seleccionados independientemente de R^{12}; cada R^{b3} se selecciona independientemente de alquilo C_{1-6}, alquenilo C_{2-6}, alquinilo C_{2-6}, haloalquilo C_{1-6}, cicloalquilo C_{3-6}, fenilo, heteroarilo de 5 - 6 miembros y heterocicloalquilo de 4 - 7 miembros, en el que dicho alquilo C_{1-6}, alquenilo C_{2-6}, alquinilo C_{2-6}, cicloalquilo C_{3-6}, fenilo, heteroarilo de 5 - 6 miembros y heterocicloalquilo de 4 - 7 miembros están opcionalmente sustituidos con 1, 2, 3 ó 4 sustituyentes seleccionados independientemente de R^{12}; cada R^{a4}, R^{c4} y R^{d4}, se selecciona independientemente de H, alquilo C_{1-6}, alquenilo C_{2-6}, alquinilo C_{2-6}, haloalquilo C_{1-6}, cicloalquilo C_{3-6}, fenilo, heteroarilo de 5 - 6 miembros y heterocicloalquilo de 4 - 7 miembros, en el que dicho alquilo C_{1-6}, alquenilo C_{2-6}, alquinilo C_{2-6}, cicloalquilo C_{3-6}, fenilo, heteroarilo de 5 - 6 miembros y heterocicloalquilo de 4 - 7 miembros están opcionalmente sustituidos con 1, 2, 3 ó 4 sustituyentes seleccionados independientemente de R^{22}; o cualquier R^{c4} y R^{d4} unido al mismo átomo de N, junto con el átomo de N al que están unidos, forman un grupo heterocicloalquilo de 4, 5, 6 ó 7 miembros opcionalmente sustituido con 1, 2 ó 3 sustituyentes seleccionados independientemente de R^{22}; cada R^{b4} se selecciona independientemente de alquilo C_{1-6}, alquenilo C_{2-6}, alquinilo C_{2-6}, haloalquilo C_{1-6}, cicloalquilo C_{3-6}, fenilo, heteroarilo de 5 - 6 miembros y heterocicloalquilo de 4 - 7 miembros, en el que dicho alquilo C_{1-6}, alquenilo C_{2-6}, alquinilo C_{2-6}, cicloalquilo C_{3-6}, fenilo, heteroarilo de 5 - 6 miembros y heterocicloalquilo de 4 - 7 miembros están opcionalmente sustituidos con 1, 2, 3 ó 4 sustituyentes seleccionados independientemente de R^{22}; cada R^{a5}, R^{c5} y R^{d5}, se selecciona independientemente de H, alquilo C_{1-6}, alquenilo C_{2-6}, alquinilo C_{2-6} y haloalquilo C_{1-6}; en el que dicho alquilo C_{1-6}, alquenilo C_{2-6} y alquinilo C_{2-6} están cada uno opcionalmente sustituido con 1, 2, 3 ó 4 sustituyentes seleccionados independientemente de R^{g}; cada R^{b5} se selecciona independientemente de alquilo C_{1-6}, alquenilo C_{2-6}, alquinilo C_{2-6} y haloalquilo C_{1-6}; en el que dicho alquilo C_{1-6}, alquenilo C_{2-6} y alquinilo C_{2-6} están cada uno opcionalmente sustituido con 1, 2, 3 ó 4 sustituyentes seleccionados independientemente de R^{g}; cada R^{a6}, R^{c6} y R^{d6} se selecciona independientemente de H, alquilo C_{1-6}, alquenilo C_{2-6}, alquinilo C_{2-6} y haloalquilo C_{1-6}: en el que dicho alquilo C_{1-6}, alquenilo C_{2-6} y alquinilo C_{2-6} están cada uno opcionalmente sustituido con 1, 2, 3 ó 4, sustituyentes seleccionados independientemente de R^{g}; cada R^{b6} se selecciona independientemente de alquilo C_{1-6}, alquenilo C_{2-6}, alquinilo C_{2-6} y haloalquilo C_{1-6}; en el que dicho alquilo C_{1-6}, alquenilo C_{2-6} y alquinilo C_{2-6} están cada uno opcionalmente sustituido con 1, 2, 3 ó 4 sustituyentes seleccionados independientemente de R^{g}; cada R^{a7}, R^{c7} y R^{d7} se selecciona independientemente de H, alquilo C_{1-6}, alquenilo C_{2-6}, alquinilo C_{2-6}, haloalquilo C_{1-6}, cicloalquilo C_{3-10}, heterocicloalquilo de 4 - 10 miembros, arilo C_{6-10} y heteroarilo de 5 - 10 miembros; en el que dicho alquilo C_{1-6}, alquenilo C_{2-6}, alquinilo C_{2-6}, cicloalquilo C_{3-10}, heterocicloalquilo de 4 - 10 miembros, arilo C_{6-10} y heteroarilo de 5 - 10 miembros están opcionalmente sustituidos con 1, 2, 3 ó 4 sustituyentes seleccionados independientemente de R^{30}; o cualquier R^{c7} y R^{d7} unido al mismo átomo de N, junto con el átomo de N al que están unidos, forman un grupo heterocicloalquilo de 4, 5, 6 ó 7 miembros opcionalmente sustituido con 1, 2 ó 3 sustituyentes seleccionados independientemente de R^{30}; cada R^{b7} se selecciona independientemente de alquilo C_{1-6}, alquenilo C_{2-6}, alquinilo C_{2-6}, haloalquilo C_{1-6}, cicloalquilo C_{3-10}, heterocicloalquilo de 4 - 10 miembros, arilo C_{6-10} y heteroarilo de 5 - 10 miembros; en el que dicho alquilo C_{1-6}, alquenilo C_{2-6}, alquinilo C_{2-6}, cicloalquilo C_{3-10}, heterocicloalquilo de 4 - 10 miembros, arilo C_{6-10} y heteroarilo de 5 - 10 miembros están opcionalmente sustituidos con 1, 2, 3 ó 4 sustituyentes seleccionados independientemente de R^{30}; cada R^{a8}, R^{c8} y R^{d8} se selecciona independientemente H, alquilo C_{1-6}, alquenilo C_{2-6}, alquinilo C_{2-6}, haloalquilo C_{1-6}, cicloalqui-

lo C_{3-6}, fenilo, heteroarilo de 5 - 6 miembros y heterocicloalquilo de 4 - 7 miembros, en el que dicho alquilo C_{1-6}, alquenilo C_{2-6}, alquinilo C_{2-6}, cicloalquilo C_{3-6}, fenilo, heteroarilo de 5 - 6 miembros y heterocicloalquilo de 4 - 7 miembros están opcionalmente sustituidos con 1, 2, 3 ó 4 sustituyentes, seleccionados independientemente de R^g; o cualquier R^{c8} y R^{d8} unido al mismo átomo de N, junto con el átomo de N al que están unidos, forman un grupo heterocicloalquilo de 4, 5, 6 ó 7 miembros opcionalmente sustituido con 1, 2 ó 3 sustituyentes seleccionados independientemente de R^g; cada R^{b8} se selecciona independientemente de alquilo C_{1-6}, alquenilo C_{2-6}, alquinilo C_{2-6}, haloalquilo C_{1-6}, cicloalquilo C_{3-6}, fenilo, heteroarilo de 5 - 6 miembros y heterocicloalquilo de 4 - 7 miembros, en el que dicho alquilo C_{1-6}, alquenilo C_{2-6}, alquinilo C_{2-6}, cicloalquilo C_{3-6}, fenilo, heteroarilo de 5 - 6 miembros y heterocicloalquilo de 4 - 7 miembros están opcionalmente sustituidos con 1, 2, 3 ó 4 sustituyentes seleccionados independientemente de R^g; y cada R^g se selecciona independientemente de OH, NO_2, CN, halo, alquilo C_{1-6}, alquenilo C_{2-6}, alquinilo C_{2-6}, haloalquilo C_{1-6} cicloalquilo C_{3-6}, cicloalquilo C_{3-6}-alquileno C_{1-2}, alcoxi C_{1-6}, haloalcoxi C_{1-6}, alcoxi C_{1-3}-alquilo C_{1-3}, alcoxi C_{1-3}-alcoxi C_{1-3}, HO-alcoxi C_{1-3}, HO-alquilo C_{1-3}, cianoalquilo C_{1-3}, H_2N-alquilo C_{1-3}, amino, alquilamino C_{1-6}, di(alquilo C_{1-6})amino, tio, alquiltio C_{1-6}, alquilsulfinilo C_{1-6}, alquilsulfonilo C_{1-6}, carbamilo, alquilcarbamilo C_{1-6}, di(alquilo C_{1-6})carbonilo, carboxi, alquilcarbonilo C_{1-6}, alcoxicarbonilo C_{1-6}, alquilcarbonilamino C_{1-6}, alquilsulfonilamino C_{1-6}, aminosulfonilo, alquilaminosulfonilo C_{1-6}, di(alquilo C_{1-6})aminosulfonilamino, aminosulfonilamino, alquilaminosulfonilamino C_{1-6}, di(alquilo C_{1-6})aminosulfonilamino, aminocarbonilamino, alquilaminocarbonilamino C_{1-6}, y di(alquilo C_{1-6}) aminocarbonilamino; siempre que 1) R^1 sea distinto de CH_3; 2) R^b sea distinto de piperidina no sustituida o sustituida; 3) R^b sea distinto de propilo no sustituido o sustituido; 4) cuando R^b sea fenilo, entonces R^{10} sea diferente de pirrolidin-1-ilmetilo; y 5) cuando Cy^A sea fenilo o halo-fenilo, entonces R^b sea distinto de ciclopropilo y ciclopentilo.

(71) INCYTE CORPORATION
1801 AUGUSTINE CUT-OFF, WILMINGTON, DELAWARE 19803, US

(72) WANG, ANLAI - YAO, WENQING - YE, QINDA - YE, HAI FEN - SOKOLSKY, ALEXANDER - PAN, JUN - LIU, KAI - VECHORKIN, OLEG

(74) 2246

(41) Fecha: 26/12/2018
Bol. Nro.: 1021

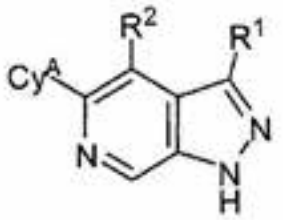

(1)

(10) AR109597 A1

(21) P170102494

(22) 08/09/2017

(30) US 62/385550 09/09/2016

(51) E21B 7/04, E21C 35/00, 41/16

(54) SISTEMA DE DIRECCIONAMIENTO INERCIAL PARA MÁQUINA GIRATORIA DE PERFORACIÓN MINERA

(57) Un sistema para minería con un sistema de guía inercial configurado para permitir la excavación precisa de material geológico sin la necesidad de extender una línea de prospección sobre una gran distancia y/o una trayectoria de excavación no lineal y así maximizar la productividad de la mina al minimizar el espesor del material no extraído que es necesario para soporte entre trayectorias de excavación adyacentes y minimizar el tiempo de inactividad del equipo.

(71) THE MOSAIC COMPANY
3033 CAMPUS DRIVE, SUITE E490, PLYMOUTH, MINNESOTA 55441, US

(72) RASMUSSEN, ERIK - TIVAS, ROY W.

(74) 2306

(41) Fecha: 26/12/2018
Bol. Nro.: 1021

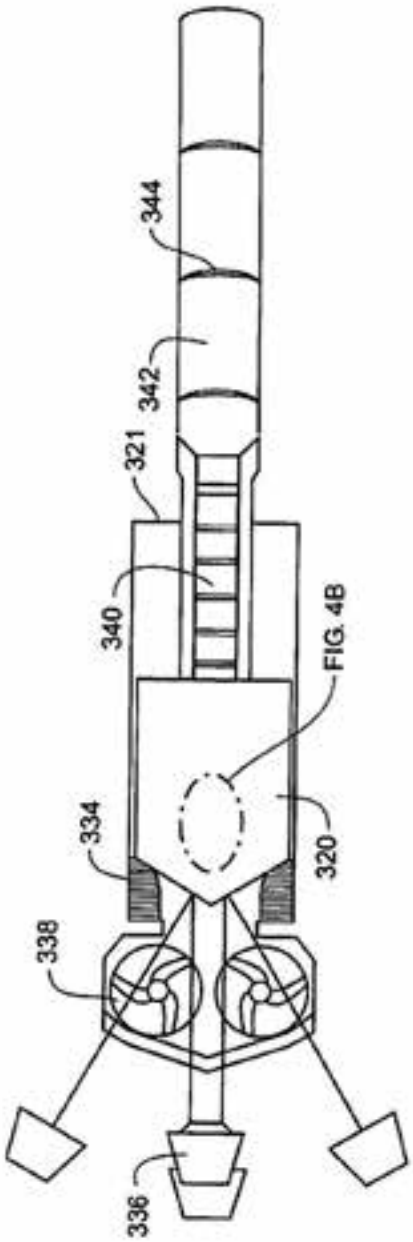

(10) AR109598 A1
(21) P170102495
(22) 08/09/2017
(30) US 62/385643 09/09/2016
(51) A01N 63/02, C12N 1/20
(54) MEJORA DEL RASGO FOTOSINTÉTICO Y DE ESTRÉS POR CALOR MEDIANTE EL CONTACTO DE UNA PLANTA CON UN BIOESTIMULANTE QUE COMPRENDE PSEUDOMONAS PSYCHROTOLERANS
(57) En la presente descripción se describen composiciones y métodos para mejorar el desempeño, la productividad y/o el rendimiento de una planta. Las composiciones se obtienen, en parte, de un cultivo microbiano, y se describen además métodos para usar estas composiciones para mejorar el índice fotosintético y/o un rasgo de estrés por calor y, en consecuencia, mejorar el desempeño, la productividad y/o el rendimiento de una planta.
(83) NRRL: NRRL B-67513
(71) KOCH BIOLOGICAL SOLUTIONS, LLC
3935 POINT EDEN WAY, HAYWARD, CALIFORNIA 94545, US
(72) KRUSE, JOHN - HOLTAN, HANS - REPETTI, PETER - ARMSTRONG, JOSHUA
(74) 2306
(41) Fecha: 26/12/2018
Bol. Nro.: 1021

---

(10) AR109599 A1
(21) P170102496
(22) 08/09/2017
(30) US 62/384776 08/09/2016
(51) C07D 413/06, C07B 59/00, C01B 4/00, A61K 31/506, A61P 9/00
(54) COMPUESTOS DE OXAZEPINA SUSTITUIDOS CON DEUTERIO
(57) Compuestos de oxazepina sustituidos con deuterio de la fórmula estructural (1), que son inhibidores / bloqueantes de la corriente de sodio tardía. También se describen composiciones farmacéuticas que comprenden los compuestos de oxazepina sustituidos con deuterio, y métodos de uso de las mismas.
Reivindicación 1: Un compuesto, caracterizado porque es de la fórmula (1), o una sal, éster, profármaco o solvato farmacéuticamente aceptable del mismo, en donde: R^1 - R^{16} se seleccionan de manera independiente entre hidrógeno y deuterio, por lo menos uno de R^1 - R^{16} es deuterio y siempre que cuando todos los radicales R^6, R^7, R^8 y R^9 son deuterio, por lo menos uno de R^1 - R^5 o R^{10} - R^{16} también son deuterio.
(71) AUSPEX PHARMACEUTICALS, INC.
3333 NORTH TORREY PINES COURT, SUITE 400, LA JOLLA, CALIFORNIA 92037, US
(72) ZHANG, CHENGZHI - FISHER, RICHARD
(74) 2306
(41) Fecha: 26/12/2018
Bol. Nro.: 1021

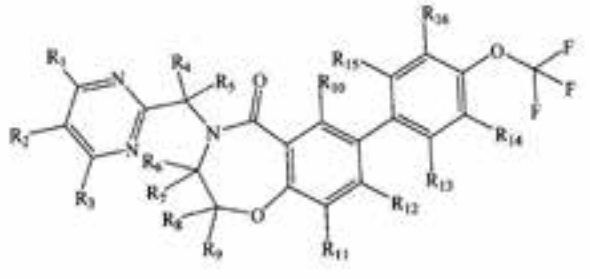

(1)

(10) AR109600 A1
(21) P170102497
(22) 08/09/2017
(30) PCT/US2016/057039 17/11/2016
(51) E21B 44/00, 47/022, 7/06
(54) ELUSIÓN DE CUERPOS GEOLÓGICOS QUE SON PELIGROSOS PARA LAS OPERACIONES DE PERFORACIÓN
(57) Sistemas y métodos para evitar cuerpos geológicos 3D específicos que son peligrosos para las operaciones de perforación mediante la identificación de cada cuerpo geológico 3D cerca de una trayectoria de pozo, la definición de la medida de cada cuerpo geológico 3D respecto a la trayectoria de pozo y la presentación de la medida de cada cuerpo geológico 3D respecto a la trayectoria de pozo.
(71) HALLIBURTON ENERGY SERVICES, INC.
3000 N. SAM HOUSTON PARKWAY EAST, HOUSTON, TEXAS 77032, US
(72) DJEFEL, BRONWYN MICHELLE
(74) 2306
(41) Fecha: 26/12/2018
Bol. Nro.: 1021

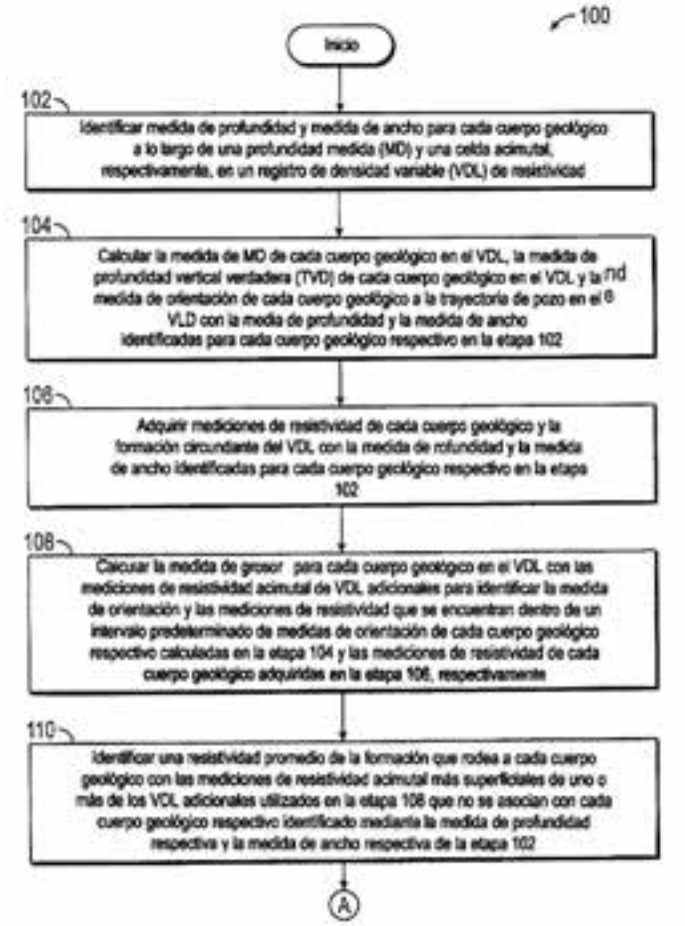

(10) AR109601 A1
(21) P170102498
(22) 08/09/2017
(30) SG 10201607534S 09/09/2016
(51) E04C 3/04
(54) DINTEL
(57) Se revela un dintel 100. En una realización descripta, el dintel 100 comprende un cuerpo de dintel alargado 106 que incluye un elemento base alargado 110 y las patas laterales 112, 114 que se extienden desde la base alargada para definir un canal alargado entre ellas. El cuerpo alargado 106 incluye además un elemento de soporte de carga en forma labios 118, 120 que se proyectan desde las patas laterales respectivas 112, 114 para soportar elementos de mampostería 206, las porciones terminales 102, 104 en los extremos del cuerpo de dintel para acoplarse con las estructuras de soporte 202, 204 y una pluralidad de salientes 122 dispuestas al menos en las porciones terminales.
(71) DYNTEK PTE LTD.
896 DUNEARN ROAD, #03-08 SIME DARBY CENTRE, SINGAPORE 589472, SG
(74) 1685
(41) Fecha: 26/12/2018
Bol. Nro.: 1021

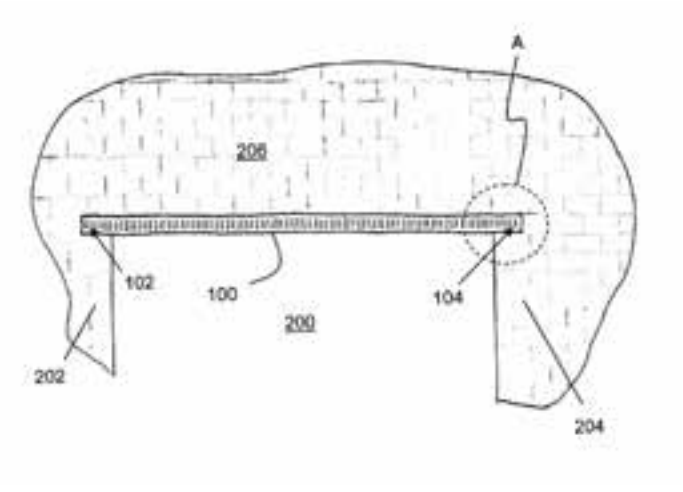

(10) AR109602 A1
(21) P170102499
(22) 08/09/2017
(30) US 62/385272 09/09/2016
(51) A01C 23/04, A01M 21/04, 7/00
(54) SISTEMA Y MÉTODO DE DISPERSIÓN QUÍMICA SECO CONCENTRADO CERRADO
(57) Un sistema de dispersión química seco concentrado cerrado incluye un contenedor de ingrediente cerrado que aloja cierto volumen de ingrediente seco. El sistema dispone de un contenedor de fluido y una cámara de mezcla donde el ingrediente seco y el fluido pueden mezclarse para formar una formulación que se suministra a un dispositivo como un equipo expendedor de agroquímicos. El sistema minimiza la exposición del trabajador a los químicos y permite reducir los costos de embalaje y transporte.
(71) FMC CORPORATION
FMC TOWER AT CIRA CENTER SOUTH / 2929 WALNUT STREET, PHILADELPHIA, PENNSYLVANIA 19104, US
(74) 1685
(41) Fecha: 26/12/2018
Bol. Nro.: 1021

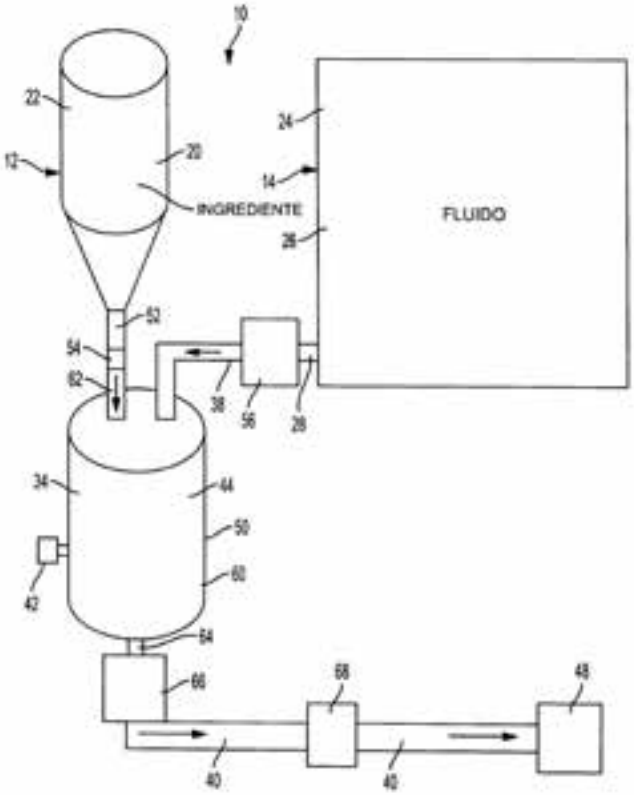

(10) AR109603 A1
(21) P170102667
(22) 27/09/2017
(30) JP 2016-211922 28/10/2016
JP 2017-039388 02/03/2017
(51) C07C 51/12, 51/44, B01D 1/30, 3/14, 53/14
(54) MÉTODO PARA LA PRODUCCIÓN DE ÁCIDO ACÉTICO
(57) Se proporciona un método para producir ácido acético, que suprime la precipitación y la acumulación de catalizadores en un evaporador, puede reciclar eficientemente catalizadores a un recipiente de reacción y puede contribuir al mantenimiento y mejora en la productividad de ácido acético y asegurar la operación de seguridad; en el método, el evaporador tiene una estructura de prevención de precipitación y acumulación de catalizadores: (a) estructura en la que el ángulo de inclinación θ de la superficie de la pared interior de una porción de conexión cilíndrica cónica truncada invertida es de 5º a 85º; y/o (b) estructura en la que un dispositivo antirremolino que comprende un cuerpo principal del dispositivo antirremolino similar a placa y una pata se dispone de tal manera que el cuerpo principal del dispositivo antirremolino cubre directamente encima de la porción de conexión de una parte inferior del evaporador a una línea de reciclado de corriente de líquido residual y la velocidad lineal r de la corriente de líquido residual que pasa a través de un espacio entre el cuerpo principal del

dispositivo antirremolino y la parte inferior del evaporador es superior a 10 m/h.
(71) DAICEL CORPORATION
3-1, OFUKA-CHO, KITA-KU, OSAKA-SHI, OSAKA 530-0001, JP
(72) SHIMIZU, MASAHIKO
(74) 895
(41) Fecha: 26/12/2018
Bol. Nro.: 1021

---

(10) AR109604 A1
(21) P170102670
(22) 27/09/2017
(30) BR 10 2016 023262-7 06/10/2016
(51) D06F 39/02, 39/08
(54) MÁQUINA LAVADORA DE ROPA
(57) La presente se refiere a una máquina lavadora de ropa, que comprende un componente de parte superior (1), un dispensador de insumos (2) asociado al componente de parte superior (1) y al menos un carril guía (3) que se dispone en porciones laterales opuestas del componente de parte superior (1); en donde el carril guía (3) está provisto de al menos un canal de deslizamiento lineal (4), en donde el dispensador de insumos (2) se asocia al carril guía (3) y se puede mover linealmente (100) por el canal de deslizamiento lineal (4); en donde el dispensador de insumos (2) comprende en cada porción lateral (12) al menos un perno (10, 11), en donde el perno (10, 11) se puede mover linealmente (100) por el canal de deslizamiento lineal (4); el carril guía (3) comprende un segundo extremo de apoyo (9) asociable al perno (10, 11) y que es capaz de permitir una rotación del perno (10, 11) y un movimiento angular (200) del dispensador de insumos (2); en donde el movimiento angular (200) del dispensador de insumos (2) se limita por medio de un elemento limitador (13, 52, 53).
(71) ELECTROLUX DO BRASIL S/A
RUA MINISTRO GABRIEL PASSOS, 360, GUABIROTUBA, 81520-900 CURITIBA, PR, BR
(72) MARCONCIN VANHAZEBROUCK, VICENTE - ORTHMANN DA SILVA, EDUARDO NICOLAS - DE MENEZES LINO MODESTO, EDUARDO - CEDRAN NETO, DAVID
(74) 895
(41) Fecha: 26/12/2018
Bol. Nro.: 1021

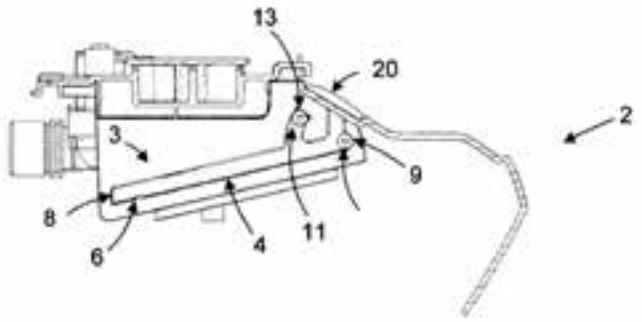

---

(10) AR109605 A2
(21) P170102674
(22) 27/09/2017
(30) US 60/658144 04/03/2005
(51) A61K 31/5575
(54) MÉTODO PARA TRATAR ENFERMEDADES VASCULARES PERIFÉRICAS, COMPOSICIÓN Y UTILIZACIÓN
(57) Un método para tratar enfermedades vasculares periféricas en un sujeto mamífero que comprende administrar a un paciente que necesita del mismo una cantidad de un compuesto 11-desoxi-prostaglandina. Reivindicación 15: Una composición para tratar enfermedades vasculares periféricas en un sujeto mamífero, caracterizado porque comprende una cantidad eficaz de un compuesto 11-desoxi-prostaglandina.
(62) AR055038A1
(71) SUCAMPO AG
GRABEN 5, CH-6300 ZUG, CH
(72) UENO, RYUJI
(74) 438
(41) Fecha: 26/12/2018
Bol. Nro.: 1021

---

(10) AR109606 A1
(21) P170102678
(22) 27/09/2017
(30) HU P 1600554 28/09/2016
(51) E01C 7/14, 7/18, 7/32
(54) ESTRUCTURA DE CARRETERA REFORZADA A BASE DE CONCRETO CUBIERTA CON ASFALTO
(57) Estructura de carretera reforzada a base de concreto cubierta con asfalto que comprende una capa básica (1) hecha de concreto con una superficie superior sustancialmente horizontal y ubicada directamente o a través de una subconstrucción sobre el suelo y al menos una capa de cubierta de molde (2) hecha de asfalto y elementos de soporte (3) ubicados entre la capa básica (1) y la capa de cubierta (2), en donde

los elementos de soporte (3) se insertan a una profundidad predeterminada en la capa básica (1) antes de su colocación, de modo que se proyectan parcialmente hacia afuera de la capa básica (1) en dirección normal a la superficie superior y la porción de proyección proporciona protección a la capa de cubierta (2) contra desplazamiento respecto de la capa básica (1) bajo cargas a las que se expone la carretera y los elementos de soporte (3) son tiras planas con paredes sustancialmente normales a la superficie de la capa básica (1) y que comprenden subsiguientes secciones con diferentes direcciones para formar respectivas líneas serpenteantes.

(71) NOVONOVON ZRT.
CSÁKY U. 3, H-6000 KECSKEMÉT, HU
(72) CZINTOS, CSONGOR
(74) 194
(41) Fecha: 26/12/2018
Bol. Nro.: 1021

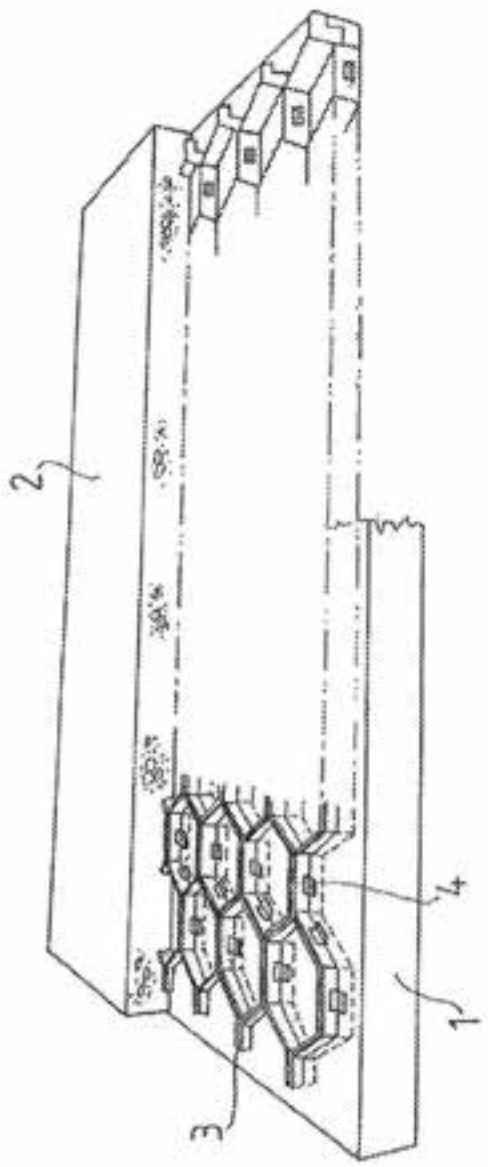

(10) AR109607 A1
(21) P170102683
(22) 28/09/2017
(30) US 62/402187 30/09/2016
US 15/692531 31/08/2017
(51) A01C 7/20, 5/06
(54) APARATO Y MÉTODO PARA DETECTAR LA PROFUNDIDAD DEL SURCO EN UNA UNIDAD DE HILERA DE UNA PLANTADORA
(57) Unidad de hilera para una máquina sembradora. La unidad de hilera incluye un bastidor, un primer brazo de rueda calibradora acoplado pivotantemente al bastidor, una primera rueda calibradora acoplada al primer brazo de rueda calibradora, un segundo brazo de rueda calibradora acoplado pivotantemente al bastidor, una segunda rueda calibradora acoplada al segundo brazo de rueda calibradora, y un sensor de profundidad que tiene un potenciómetro acoplado al primer brazo de rueda calibradora.
(71) DEERE & COMPANY
ONE JOHN DEERE PLACE, MOLINE, ILLINOIS 61265, US
(72) DHOBALE, DNYANESH - NATARAJAN, KAMALAKANNAN - GARNER, ELIJAH B.
(74) 486
(41) Fecha: 26/12/2018
Bol. Nro.: 1021

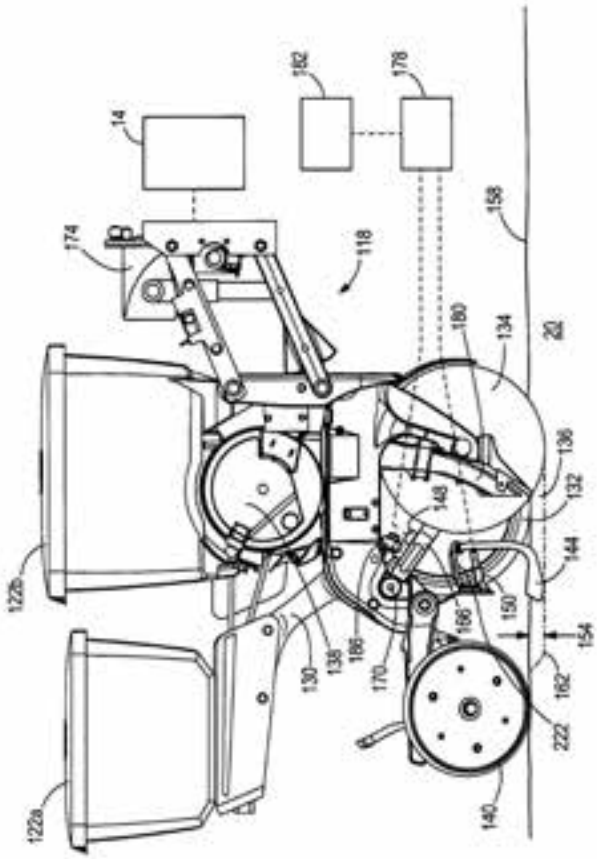

(10) AR109608 A1
(21) P170102684
(22) 28/09/2017
(30) US 62/402187 30/09/2016
US 15/692538 31/08/2017
(51) A01C 7/20, 5/06
(54) APARATO Y MÉTODO PARA DETECTAR LA PROFUNDIDAD DEL SURCO EN UNA UNIDAD DE HILERA DE UNA PLANTADORA
(57) Unidad de hilera para una máquina sembradora. La unidad de hilera incluye un bastidor, un brazo de rueda calibradora acoplado pivotantemente al bastidor, una rueda calibradora acoplada al brazo de rueda calibradora, y un conjunto sensor de posición configurado para detectar un espaciamiento correspondiente a una posición rotatoria del brazo de rueda calibradora. El conjunto sensor de posición incluye una superficie objetivo de detección. La superficie objetivo de detección es al menos una de una superficie excéntrica o una superficie de leva.
(71) DEERE & COMPANY
ONE JOHN DEERE PLACE, MOLINE, ILLINOIS 61265, US
(72) DHOBALE, DNYANESH - SCHEFTER, ANDREW - HUBNER, CARY S. - RHODES, MICHAEL L.
(74) 486
(41) Fecha: 26/12/2018
Bol. Nro.: 1021

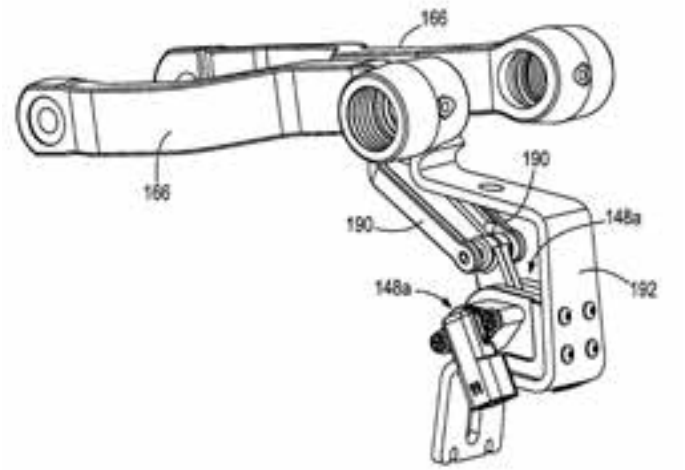

(10) AR109609 A1
(21) P170102689
(22) 28/09/2017
(30) PCT/EP2016/073197 29/09/2016
(51) H01B 7/04, 7/18
(54) CABLE CON ELEMENTOS LIVIANOS DE RESISTENCIA A LA TRACCIÓN
(57) Se divulga un cable que tiene una armadura de resistencia a la tracción que comprende una pluralidad de elementos de resistencia a la tracción poliméricos alargados, donde al menos uno de los elementos de resistencia a la tracción poliméricos alargados comprende un haz de fibras alta resistencia a la tracción y una funda que mantiene el haz de fibras en estrecho contacto entre sí, donde los elementos de resistencia a la tracción poliméricos alargados se ubican con una pérdida de trenzado del 1,5% como máximo. También se divulga un método de fabricación de dicho cable. Dicho cable se puede emplear, por ejemplo, para aplicaciones submarinas y, en particular, para aplicaciones submarinas en aguas profundas.
(71) PRYSMIAN S.P.A.
VIA CHIESE, 6, I-20126 MILANO, IT
(72) VEGGETTI, PAOLO - DE RAI, LUCA GIORGIO MARIA - MIRAMONTI, GIANN - CONSONNI, ENRICO MARIA
(74) 108
(41) Fecha: 26/12/2018
Bol. Nro.: 1021

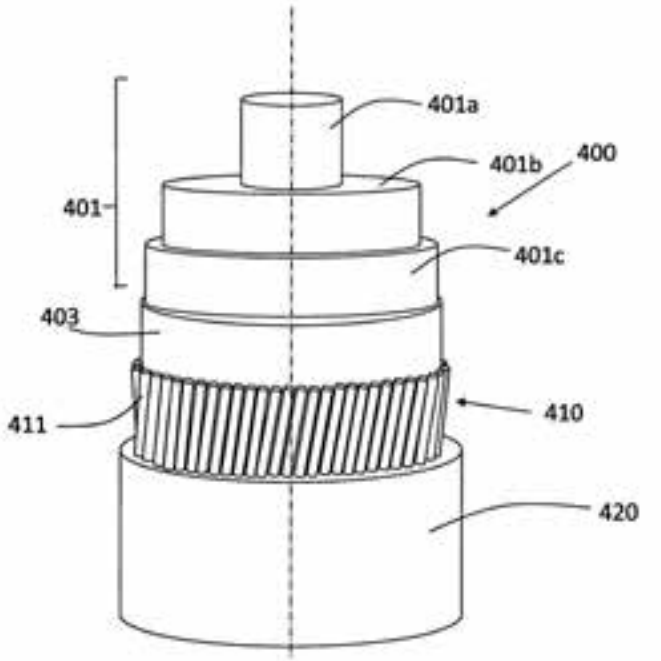

(10) AR109610 A1
(21) P170102690
(22) 28/09/2017
(51) C01D 15/10
(54) PROCESO Y SISTEMA PARA CONVERTIR FOSFATO DE LITIO EN UNA SOLUCIÓN BAJA DE FOSFATO DE LITIO, PRODUCTO PRODUCIDO MEDIANTE DICHO PROCESO
(57) Sistemas y procesos para la conversión de fosfato de litio en una solución baja en fosfato conteniendo litio que puede ser adecuado como materia prima para la producción de productos de litio vendibles.

(71) ENIRGI KNOW-HOW PTE LTD.
60 PAYAR LEBAR ROAD, #08-43 PAYAR LEBAR SQUARE, SINGAPORE 409051, SG
AUSTRALIAN NUCLEAR SCIENCE AND TECHNOLOGY ORGANISATION
NEW ILLAWARRA ROAD, LUCAS HEIGHTS, NEW SOUTH WALES 2088, AU
(72) BURLING, SUZANNE - FREEMAN, PAUL - LAWSON, JOHN - STANTON, CAMERON
(74) 204
(41) Fecha: 26/12/2018
Bol. Nro.: 1021

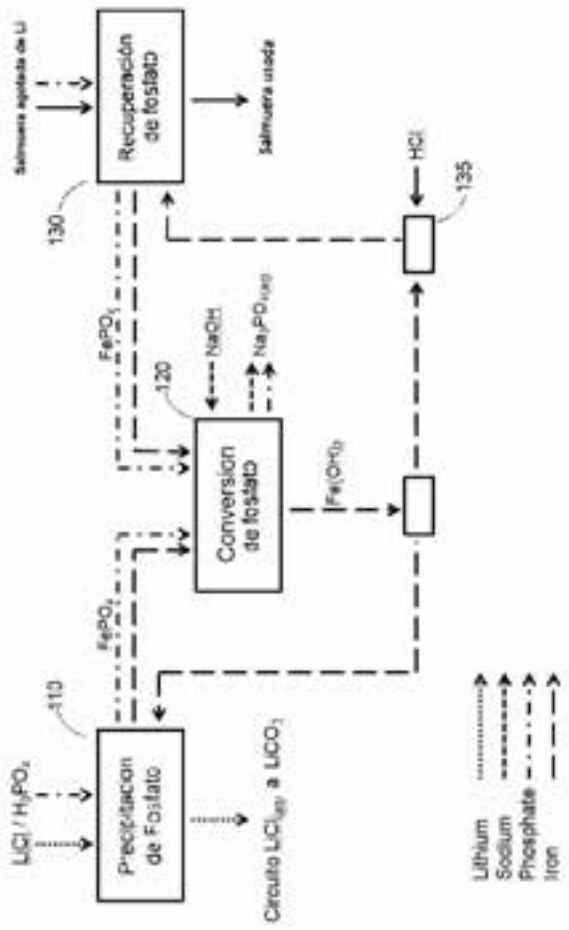

(10) AR109611 A1
(21) P170102696
(22) 28/09/2017
(30) US 62/401515 29/09/2016
(51) B32B 27/08, 27/30, 27/32
(54) PELÍCULA COEXTRUIDA MULTICAPA PARA CONTROLAR LA MIGRACIÓN DE GRASA
(57) Una película coextruida multicapa que incluye al menos una capa absorbente de aceite y grasa y al menos una capa de barrera de aceite. La al menos una capa absorbente de aceite y grasa incluye al menos un copolímero de bloque estirénico. Cada capa de barrera de aceite incluye una o varias poliolefinas. Algunas películas coextruidas multicapa incluyen una capa de sellado interior. Otras películas coextruidas multicapa incluyen una capa de acabado exterior con la capa de barrera de aceite y la capa absorbente de aceite y grasa dispuesta entre la capa de sellado interior y la capa de acabado exterior.
(71) DOW GLOBAL TECHNOLOGIES LLC
2040 DOW CENTER, MIDLAND, MICHIGAN 48674, US
(72) DANTAS BARBOSA, FELIPE - DELMAR CANTU, MARCELO - CARDOSO MAZZOLA, NICOLAS - MARTINEZ BARRENECHE, FELIPE
(74) 884
(41) Fecha: 26/12/2018
Bol. Nro.: 1021

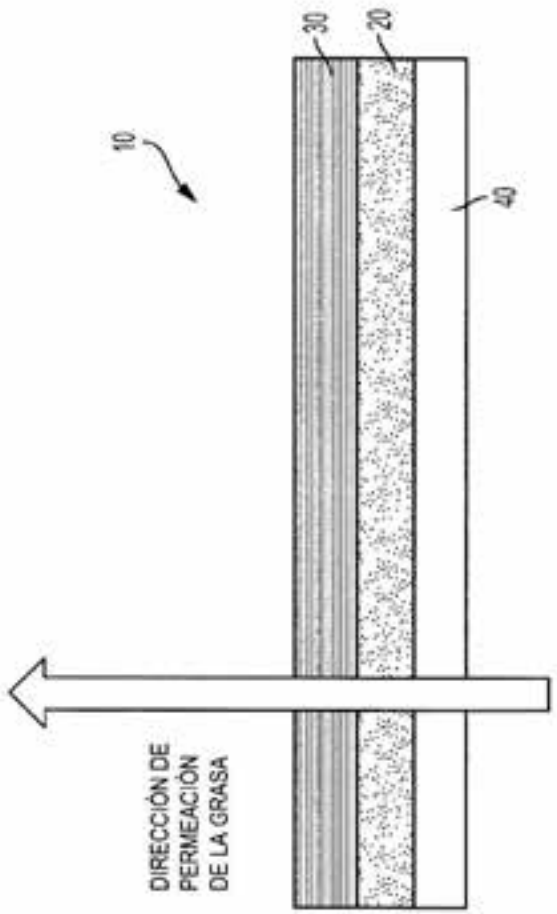

(10) AR109612 A1
(21) P170102718
(22) 29/09/2017
(30) EP 16191735.6 30/09/2016
(51) B01J 23/755, 25/02, 35/00, 37/00

(54) PROCESO Y CATALIZADOR PARA PREPARAR 1,4-BUTANODIOL

(57) Se refiere a un proceso para preparar 1,4-butanodiol (BDO) por hidrogenación de 2-butino-1,4-diol (BYD) o 4-hidroxibutanal (4-HBA) en presencia de un catalizador del tipo Raney que tiene una estructura espumada porosa, en donde los poros macroscópicos tienen tamaños en el rango de 100 a 5000 μm, y una densidad aparente de hasta 0,8 kg/L.

(71) EVONIK DEGUSSA GMBH
RELLINGHAUSER STRASSE 1-11, D-45128 ESSEN, DE

(72) DR. POSS, RENÉ - DR. SCHWARZ, MATTHIAS - DR. ROOS, MEIKE - GÖTTLINGER, MARKUS - BERWEILER, MONIKA

(74) 734

(41) Fecha: 26/12/2018
Bol. Nro.: 1021

---

(10) AR109613 A1

(21) P170102724

(22) 29/09/2017

(30) CA 2943917 29/09/2016

(51) A01K 47/00, 51/00

(54) DISPOSITIVO DE SEPARACIÓN DE PARÁSITOS

(57) Dispositivo de separación que permite separar los parásitos de una población de insectos, así como un procedimiento de separación que utiliza dicho dispositivo; dicho dispositivo comprende un recipiente, una canasta, configurada para ser mantenida en el recipiente y provista de una pluralidad de aberturas previstas, al menos, en su pared inferior y su pared periférica, y una tapa, configurada para cerrar el recipiente de forma estanca.

(71) VETO-PHARMA
14, AVENUE DE QUÉBEC, ZA DE COURTABOEUF, F-91140 VILLEBON SUR YVETTE, FR

(72) MASSARD, RAPHAËLE - CHARPENTIER, GAËL - DE FERAUDY, LUDOVIC - SIEFERT, BENOÍT

(74) 108

(41) Fecha: 26/12/2018
Bol. Nro.: 1021

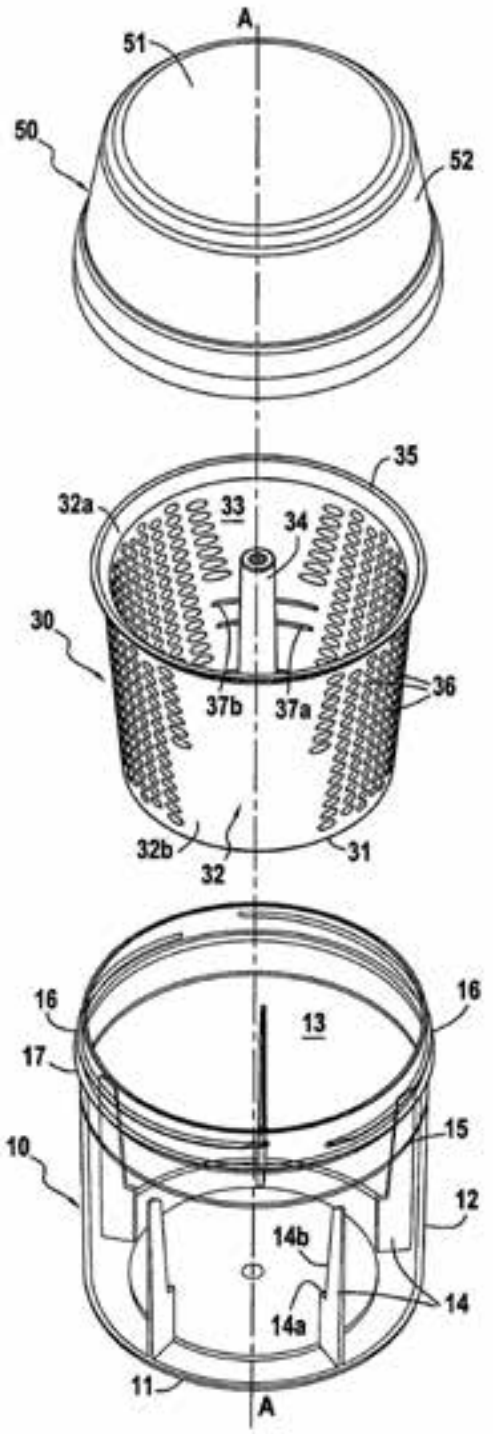

---

(10) AR109614 A1

(21) P170102735

(22) 29/09/2017

(30) US 62/401402 29/09/2016

(51) C09K 8/524, C10L 10/16

(54) COMPOSICIONES SUPRESORAS DE PARAFINA Y MÉTODOS

(57) Se describen en la presente composiciones supresoras de parafina y métodos para prepararlas y usarlas. Las composiciones comprenden un inhibidor de parafina, un equivalente hidrotrópico soluble en hidro-

carburo y opcionalmente uno o más dispersantes de parafina adicionales. Cuando se añaden a los medios hidrocarbonados tales como petróleos crudos para formar composiciones de petróleo crudo, las composiciones supresoras inhiben la precipitación de ceras de parafina en las composiciones de petróleo crudo. Las composiciones supresoras, añadidas a medios hidrocarbonados tales como solventes hidrocarbonados o petróleos crudos, exhiben la precipitación, gelificación y/o cristalización reducida del inhibidor de parafina de los medios hidrocarbonados, cuando los medios se someten a temperaturas sostenidas de entre 4ºC y -60ºC.

(71) ECOLAB USA INC.
1 ECOLAB PLACE, SAINT PAUL, MINNESOTA 55102, US

(74) 195

(41) Fecha: 26/12/2018
Bol. Nro.: 1021

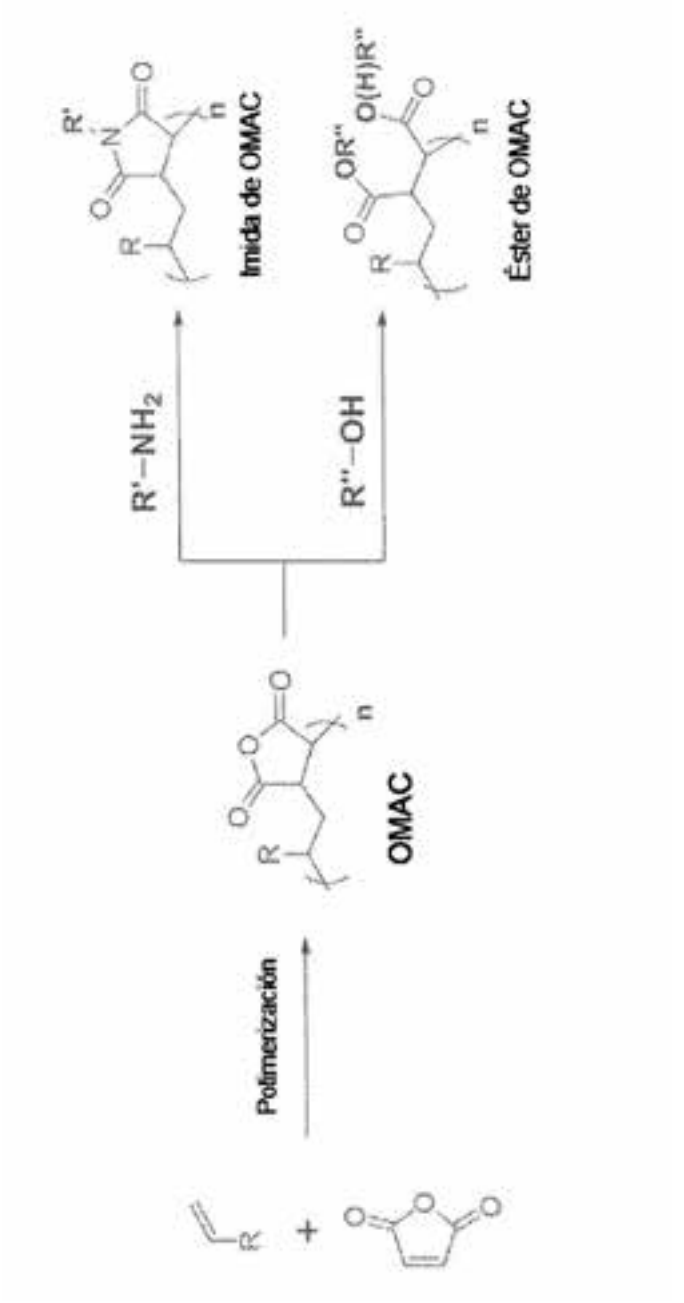

(10) AR109615 A1

(21) P170102736

(22) 29/09/2017

(30) US 62/401413 29/09/2016

(51) C09K 8/524, C08F 210/14, 222/00

(54) INHIBIDORES DE PARAFINA, Y COMPOSICIONES SUPRESORAS DE PARAFINA Y MÉTODOS

(57) Se revelan inhibidores de parafina, composiciones supresoras de parafina y métodos para prepararlos y usarlos. Los inhibidores de parafina comprenden polímeros de un resto maleico polimerizado con al menos dos olefinas que tienen cadenas hidrocarbonadas de un diferente largo entre sí. Cuando se añaden a medios hidrocarbonadas tales como petróleos crudos para formar composiciones de petróleo crudo, los inhibidores de parafina inhiben la precipitación de ceras de parafina en las composiciones de petróleo crudo y exhiben la precipitación, gelificación, y/o cristalización reducida de los medios hidrocarbonados cuando los medios se someten a bajas temperaturas sostenidas.

(71) ECOLAB USA INC.
1 ECOLAB PLACE, SAINT PAUL, MINNESOTA 55102, US

(74) 195

(41) Fecha: 26/12/2018
Bol. Nro.: 1021

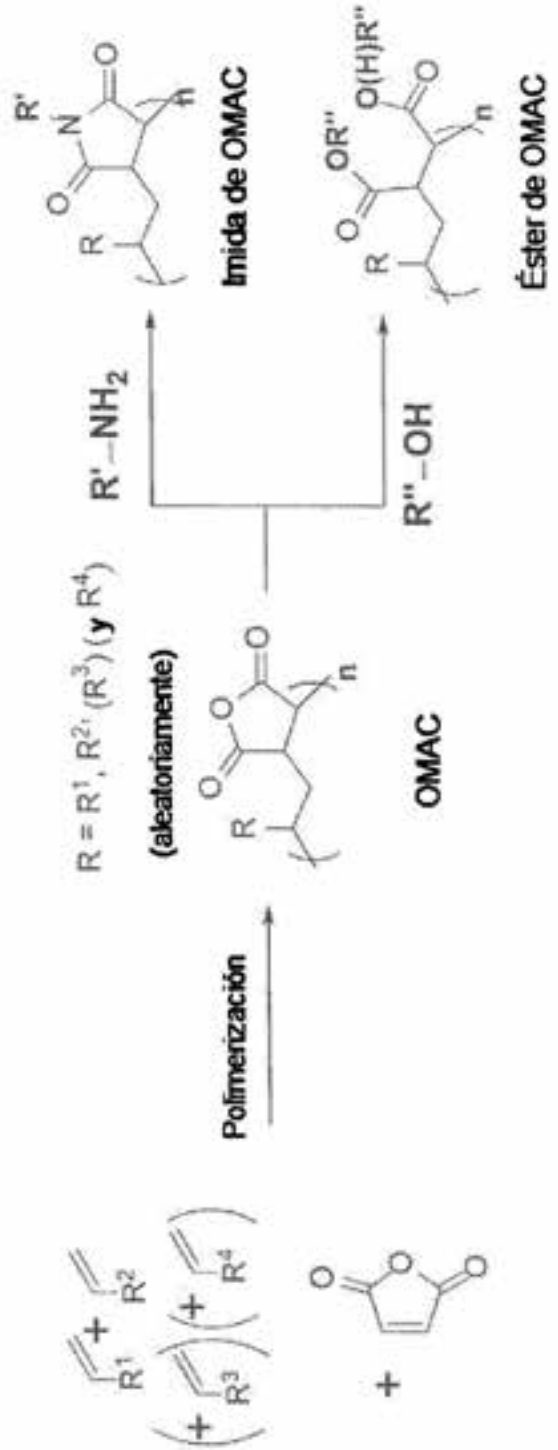

(10) AR109616 A1
(21) P170102742
(22) 29/09/2017
(30) US 62/402316 30/09/2016
(51) A01N 65/00, C12N 15/82, A01H 5/00, C07K 14/415
(54) TOXINAS CRY INSECTICIDAS BINARIAS
(57) La solicitud objeto se refiere a clases de proteínas activas de forma insecticida y las secuencias de polinucleótidos que codifican para estas proteínas. Concretamente, las proteínas insecticidas de aproximadamente 12 - 24 kDa y de aproximadamente 12 - 14 kDa se utilizan para controlar los guanos de la raíz del maíz. La solicitud objeto incluye métodos y plantas transgénicas para el control del gusano de la raíz del maíz occidental y otros insectos coleópteros. Reivindicación 2: El método de la reivindicación 1, en donde la proteína potenciadora comprende una secuencia de aminoácidos funcional que comprende la SEQ ID Nº 2 y en donde la proteína toxina comprende cualquiera de las proteínas toxinas seleccionadas del grupo que consiste en SEQ ID Nº 4, 6, 8, 10, 12, 14, 16, 18, 20, 22, 24, 26, 71, 74, 76, 82, 86, 88, 91, 93, 95, 97, 99, 101, 103 y 105.
(71) DOW AGROSCIENCES LLC
9330 ZIONSVILLE ROAD, INDIANAPOLIS, INDIANA 46268-1054, US
(72) WORDEN, SARAH E. - CHIKWANA, VIMBAI - HEY, TIMOTHY D. - XU, TAO - TAN, SEK YEE - LI, HUARONG - NARVA, KENNETH E.
(74) 884
(41) Fecha: 26/12/2018
Bol. Nro.: 1021

---

(10) AR109617 A1
(21) P170102745
(22) 29/09/2017
(51) G06F 19/00, G07C 5/00, G01S 5/00
(54) SISTEMA DE CONTROL PARENTAL APLICABLE A MOTOCICLETAS
(57) Sistema de control parental aplicable a motocicletas, que comprende: un controlador (1) instalado en la motocicleta (M) y provisto de: unas entradas (11) para la captación de diferentes parámetros de funcionamiento y unas salidas (12) para el control del funcionamiento de una serie componentes de la motocicleta; un modulo de comunicación (2) inalámbrica conectado al controlador (1); una terminal móvil (3) externo de control parental constituido por un smartphone, tablet, o similar y portable por un supervisor del uso de la motocicleta (M) y una aplicación informática adecuada para: visualizar en el terminal móvil (3) unos parámetros actuales de funcionamiento de la motocicleta (M) almacenados en el controlador (1), y aceptar o modificar dichos parámetros de funcionamiento de forma remota; y habilitar o deshabilitar un control parental.
(71) TORROT ELECTRIC EUROPA S.L.
C/ UNICEF, 17 - POLÍGONO INDUSTRIAL TORREMIRONA, E-17190 SALT, GIRONA, ES
(72) CONTRERAS TORRES, IVAN
(74) 204
(41) Fecha: 26/12/2018
Bol. Nro.: 1021

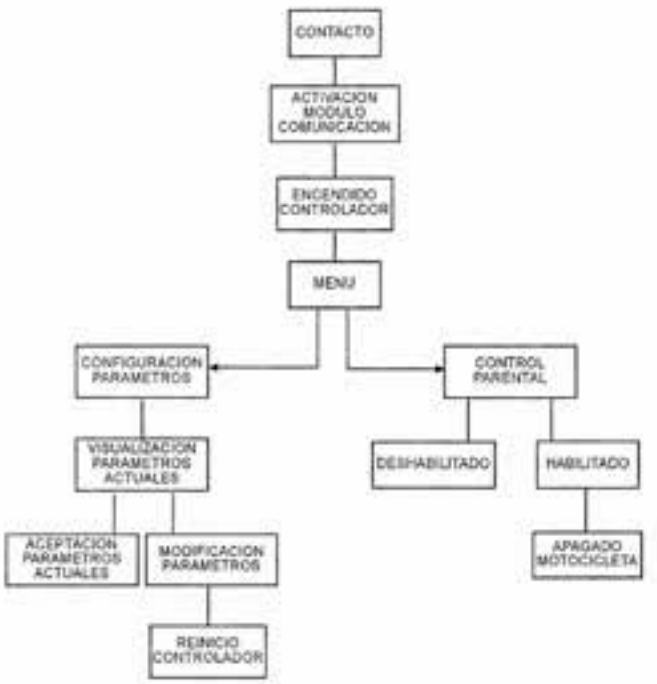

(10) AR109618 A1
(21) P170102747
(22) 29/09/2017
(51) A47J 37/06
(54) PARRILLA PARA ASADO, PLEGABLE Y DESARMABLE
(57) Es una parrilla del tipo que comprende una estructura o bastidor diseñado para soportar a una rejilla metálica (R) receptora de los alimentos, que se dispone en un plano sustancialmente horizontal, en condición de desplazable verticalmente respecto de una bandeja inferior (F) receptora de la fuente de calor (carbón o leña) que se requiere para la cocción. La estructura de soporte se constituye desde un bastidor principal de chapa doblada (B), que define una pared posterior (1) y dos paredes laterales (2) y (3) que se extienden definiendo el ancho y la altura total de la parrilla; en tanto que la bandeja inferior (F) se dispone en un plano horizontal soportada por sendas varillas (22) y (23) que la vinculan con dichas paredes laterales del bastidor principal, la cual incluye sendas cavidades laterales (17) y (18) donde encastran los extremos libres inferiores de los parantes (19) y (20) de un puente intermediario (P) con forma de arco, el cual se completa con un travesaño superior (21) que se extiende uniendo ambos parantes; sobre dichos parantes corren respectivos bujes de guía (31) y (32) solidarios a los costados laterales de la rejilla (R) portadora de los alimentos, la cual cuelga, a través de un par de cadenas enrollables (27) y (28), de un eje transversal giratorio, montado superiormente entre los citados parantes del puente intermediario, y se asocia, por un extremo, a una manivela (30). Sobre la pared posterior se definen un par de nervios longitudinales (5) y (6) separados entre sí y paralelos a los bordes verticales de la misma, entre los se extiende un barral externo y horizontal (36), así como también se incluye una pluralidad de ganchos internos (25 / 26) combinados con orificios (35) (para el guardado del puente intermediario y algunos accesorios). En la base superior abierta del bastidor principal se ubica un deflector de humos (H) de chapa doblada que define un tramo central rectangular (7) y dos laterales triangulares (8) y (9) que son atravesados por sendos pernos transversales (10) y (11) respecto de los cuales pivota. Sobre la rejilla metálica se dispone un techo pivotante (T), conformado con chapa doblada, que comprende un tramo central (12) y sendas alas (13) y (14), cada una de las cuales es atravesada por un respectivo perno transversal de pivotamiento (15) y (16). Sobre la cara frontal, en su tramo inferior, el bastidor principal es cerrado por una tapa definiendo un recinto interno inferior (34) útil para el guardado de accesorios.
(71) PEREZ, MARCELA ALEJANDRA
LAVALLE 1983, (1650) SAN MARTÍN, PROV. DE BUENOS AIRES, AR
(72) PEREZ, MARCELA ALEJANDRA
(74) 1661
(41) Fecha: 26/12/2018
Bol. Nro.: 1021

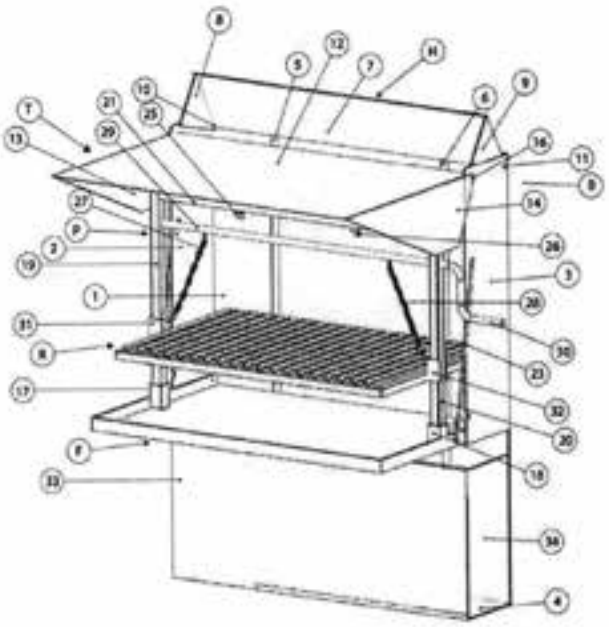

(10) AR109619 A1
(21) P170102797
(22) 06/10/2017

(30) ZA 2016/06882 07/10/2016
(51) F42D 1/04
(54) TUBO DE CHOQUE CONDUCTOR
(57) Un tubo de choque para propagare iniciar una señala una carga explosiva que incluye al menos un primer y un segundo conductores flexibles alargados sobre un cuerpo del detonador para permitir la comunicación de dos vías entre la carga explosiva y una máquina de voladura, para de esta manera confirmar el estado del detonador antes de enviar una señal de disparo.
(71) DETNET SOUTH AFRICA (PTY) LTD.
AECI PLACE, THE WOODLANDS, WOODLANDS DRIVE, WOODMEAD, SANDTON 2196, ZA
(72) MULLER, ELMAR LENNOX
(74) 107
(41) Fecha: 26/12/2018
Bol. Nro.: 1021

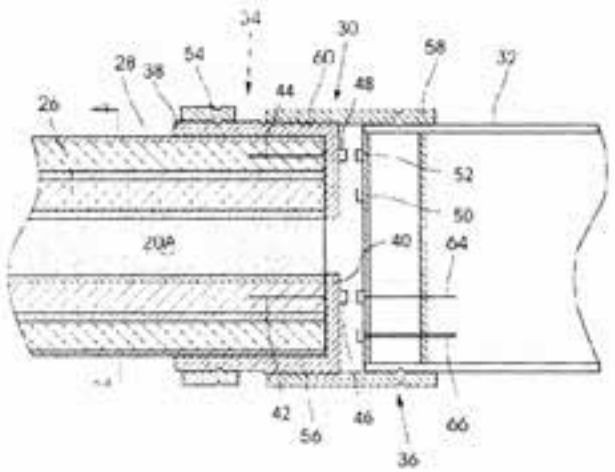

(10) AR109620 A1
(21) P170102858
(22) 12/10/2017
(30) US 62/407092 12/10/2016
US 62/407118 12/10/2016
(51) A01N 37/22, C07C 233/11
(54) MOLÉCULAS QUE TIENEN UTILIDAD PLAGUICIDA, E INTERMEDIARIOS, COMPOSICIONES Y PROCESOS, RELACIONADOS CON ELLAS
(57) Reivindicación 1: Una molécula que tiene la fórmula [1] donde: (A) R^1 se selecciona del grupo que consiste en H, F, Cl, Br, I, CN, NO_2, SF_5, y haloalquilo C_{1-3}; (B) R^2 se selecciona del grupo que consiste en H, F, Cl, Br, I, CN, NO_2, SF_5, y haloalquilo C_{1-3}; (C) R^3 se selecciona del grupo que consiste en H, F, Cl, Br, I, CN, NO_2, SF_5, y haloalquilo C_{1-3}; (D) R^4 se selecciona del grupo que consiste en H, F, Cl, Br, I, CN, NO_2, SF_5, y haloalquilo C_{1-3}; (E) R^5 se selecciona del grupo que consiste en H, F, Cl, Br, I, CN, NO_2, SF_5, y haloalquilo C_{1-3}; (F) R^6 es H; (G) R^7 se selecciona del grupo que consiste en F, Cl, y Br; (H) R^8 se selecciona del grupo que consiste en F, Cl, y Br; (I) R^9 es H; (J) Q^1 se selecciona del grupo que consiste en O y S; (K) Q^2 se selecciona del grupo que consiste en O y S; (L) R^{10} se selecciona del grupo que consiste en H, alquilo C_{1-3}, alquenilo C_{2-3}, alquinilo C_{2-3}, alquilo C_{1-3} O-alquilo C_{1-3}, y alquilo C_{1-3}OC(=O)alquilo C_{1-3}; (M) R^{11} se selecciona del grupo que consiste en H, F, Cl, Br, I, CN, NO_2, alquilo C_{1-3}, haloalquilo C_{1-3}, y alcoxi C_{1-3}; (N) R^{12} se selecciona del grupo que consiste en H, F, Cl, Br, I, CN, NO_2, alquilo C_{1-3}, haloalquilo C_{1-3}, y alcoxi C_{1-3}; (O) R^{13} se selecciona del grupo que consiste en H, F, Cl, Br, I, CN, NO_2, alquilo C_{1-3}, haloalquilo C_{1-3}, y alcoxi C_{1-3}; (P) R^{14} se selecciona del grupo que consiste en H, F, Cl, Br, I, CN, NO_2, alquilo C_{1-3}, haloalquilo C_{1-3}, y alcoxi C_{1-3}; (Q) X^3 es (1) $N(R^{15a})(R^{15b})$ donde (a) tal R^{15a} se selecciona del grupo que consiste en H, alquilo C_{1-3}, alquenilo C_{2-3}, alquinilo C_{2-3}, haloalquilo C_{1-3}, alquilfenilo C_{1-3}, alquilo C_{1-3}O-alquilo C_{1-3}, alquilo C_{1-3}OC(=O)alquilo C_{1-3}, y C(=O)alquilo C_{1-3}, y (b) tal R^{15b} es un fenilo sustituido o insustituido, donde tal fenilo sustituido tiene uno o más sustituyentes que se seleccionan del grupo que consiste en H, F, Cl, Br, I, CN, NO_2, NH_2, OH, SF_5, alquilo C_{1-3}, haloalquilo C_{1-3}, alquenilo C_{2-3}, haloalquenilo C_{2-3}, alcoxi C_{1-3}, (C=O) O-alquilo C_{1-3}, O(C=O)alquilo C_{1-3}, $N(R^{15c})_2$, $N{=}CHN(R^{15c})(X^4)$, $N(R^{15c})C(=O)O(X^4)$, $N(R^{15c})S(=O)_2(X^4)$, $N(S(=O)_2$alquilo $C_{1-3})_2$, $N(R^{15c})C(=O)N(R^{15c})_2$, $(R^{15c})C(=O)N(R^{15c})X^4$, $N(R^{15c})C(=S)N(R^{15c})_2$, $N(R^{15c})C(=S)N(R^{15c})X^4$, $N(R^{15c})$alquilo $C_{1-3}X^4$, $N(R^{15c})(CH(O\text{-alquilo } C_{1-3})_2)$, $N(R^{15c})$(alquilo C_{1-3}OC(=O)alquilo C_{1-3}), $N(R^{15c})$(alquilo C_{1-3})$C(=O)N(R^{15c})_2$), $N(R^{15c})C(=O)(R^{15c})$, $N(R^{15c})C(=O)X^4$, $N(R^{15c})(C(=O))_2X^4$, $N(R^{15c})(C(=O))_2OX^4$, $N(R^{15c})(C(=O))_2N(R^{15c})X^4$, $N(C(=O)O\text{-alquilo } C_{1-6})_2$, $N(R^{15c})C(=O)O$-alquilo C_{1-6}, $N(R^{15c})C(=O)N(R^{15c})C(=O)O(R^{15c})$, $N(R^{15c})(C(=O)O$-alquilo $C_{1-6})$, $N(R^{15c})(C(=O)O$-haloalquilo $C_{1-6})$, N(alquilo C_{1-3}OC(=O)alquilo C_{1-6})(C(=O)O-alquilo C_{1-6}), N(alquilo C_{1-3}O-alquilo C_{1-6})(C(=O)O-alquilo C_{1-6}), y $N(R^{15c})C(=S)X^4$, (1) tal R^{15c} se selecciona cada uno independientemente del grupo que consiste en H, alquilo C_{1-3}, alquenilo C_{2-3}, alquinilo C_{2-3}, haloalquilo C_{1-3}, haloalquenilo C_{2-3}, alquilfenilo C_{1-3}, alquilo C_{1-3}O-alquilo C_{1-3}, alquilo C_{1-3}OC(=O)alquilo C_{1-3}, C(=O)alquilo C_{1-3}, y fenilo, opcionalmente, para $N(R^{15c})_2$ tal $N(R^{15c})_2$ es un anillo heterohidrocarbilo que contiene un átomo de anillo de nitrógeno y tres a cinco átomos del anillo de carbono, donde tal anillo puede estar saturado o insaturado, (2) tal X^4 se selecciona del grupo que consiste en alquilo C_{1-6}, haloalquilo C_{1-6}, alquilo C_{1-3}O-alquilo C_{1-3}, O-alquilo C_{1-6}, cicloalquilo C_{3-6}, alquilfenilo C_{1-6}, fenilo, arilo, y heterociclilo, cada uno de los cuales puede estar sustituido con uno o más sustituyentes que se seleccionan del grupo que consiste en F, Cl, Br, I, CN, OH, NO_2, NH_2, oxo, alquilo C_{1-3}, haloalquilo C_{1-3}, NH-alquilo C_{1-3}, N(alquilo $C_{1-3})_2$, O-alquilo C_{1-6}, O-haloalquilo C_{1-6}, $N(R^{15c})C(=O)O$-alquilo C_{1-6}, $N(R^{15c})S(=O)_2(R^{15c})$, $S(=O)_2(R^{15c})$, alquilo C_{1-3}O-alquilo C_{1-3}, cicloalquilo C_{3-6}, donde (1)(a) y (1)(b) cada tal alquilo, alquenilo, alquinilo, cicloalquilo,

fenilo, arilo y heterociclilo, puede estar sustituido con uno o más sustituyentes que se seleccionan del grupo que consiste en F, Cl, Br, I, CN, OH, NO_2, NH_2, NH-alquilo C_{1-3}, N(alquilo $C_{1-3})_2$, O-alquilo C_{1-6}, alquilo C_{1-3}O-alquilo C_{1-3}, y cicloalquilo C_{3-6}; (2) $N(R^{16a})(R^{16b})$ donde (a) tal R^{16a} se selecciona del grupo que consiste en H, alquilo C_{1-3}, alquenilo C_{2-3}, alquinilo C_{2-3}, haloalquilo C_{1-3}, alquilo C_{1-3}O-alquilo C_{1-3}, alquilo C_{1-3}OC(=O)alquilo C_{1-3}, y C(=O)alquilo C_{1-3}, (b) tal R^{16b} es un alquilo C_{1-8} sustituido o insustituido, donde tal alquilo C_{1-3} sustituido tiene uno o más sustituyentes que se seleccionan del grupo que consiste en F, Cl, Br, I, CN, NO_2, O-alquilo C_{1-8}, cicloalquilo C_{3-8}, alquilfenilo C_{1-8}, alquenilo C_{2-8}, alquinilo C_{2-8}, S-alquilo C_{1-8}, S(O)alquilo C_{1-8}, $S(O)_2$alquilo C_{1-8}, O-fenilo, O-alquenilo C_{2-8}, O-alquilo C_{1-8} cicloalquilo C_{3-8}, O-alquilfenilo C_{1-8}, O-alquilo C_{1-8}cicloalquilo C_{3-8}, O-alquilo C_{1-8}, C(=O)O-alquilo C_{1-8}, OC(=O)alquilo C_{1-8}, C(=O) $N(R^{16a})$alquilo C_{1-8}, $N(R^{16a})$C(=O)alquilo C_{1-8}, S-alquilo C_{1-8}, S(O)-alquilo C_{1-8}, $S(O)_2$alquilo C_{1-8}, $S(O)_2NH_2$, y $N(R^{16a})S(O)_2$alquilo C_{1-8}, donde (2)(a) y (2)(b) cada alquilo, alquenilo, alquinilo, cicloalquilo y fenilo puede estar sustituido con uno o más sustituyentes que se seleccionan del grupo que consiste en F, Cl, Br, I, CN, OH, NH_2, NO_2, alquilo C_{1-8}, alcoxi C_{1-8}, haloalquilo C_{1-8}, N(alquilo $C_{1-8})_2$, y C(=O)O-alquilo C_{1-8}; (3) $N(R^{17a})(N(R^{17b})(R^{17c}))$ donde (a) tal R^{17a} se selecciona del grupo que consiste en H, alquilo C_{1-3}, alquenilo C_{2-3}, alquinilo C_{2-3}, haloalquilo C_{1-3}, alquilo C_{1-3}O-alquilo C_{1-3}, alquilo C_{1-3}OC(=O)alquilo C_{1-3}, y C(=O)alquilo C_{1-3}, (b) tal R^{17b} se selecciona del grupo que consiste en H, alquilo C_{1-3}, alquenilo C_{2-3}, alquinilo C_{2-3}, haloalquilo C_{1-3}, alquilo C_{1-3}O-alquilo C_{1-3}, alquilo C_{1-3}OC(=O)alquilo C_{1-3}, y C(=O)alquilo C_{1-3}, (c) tal R^{17c} se selecciona del grupo que consiste en H, fenilo sustituido o insustituido, heterociclilo sustituido o insustituido, alquilo C_{1-8} sustituido o insustituido, cicloalquilo C_{3-8} sustituido o insustituido, $C(=O)X^5$, y $C(=S)X^5$, (1) tal X^5 se selecciona del grupo que consiste en fenilo sustituido o insustituido, heterociclilo sustituido o insustituido, alquilo C_{1-8} sustituido o insustituido, O-alquilo C_{1-8} sustituido o insustituido, O-haloalquilo C_{1-8} sustituido o insustituido, O-fenilo (sustituido e insustituido), $N(R^{17a})$alquilo C_{1-8}, $N(R^{17a})$haloalquilo C_{1-8}, $N(R^{17a})$cicloalquilo C_{3-8}, $N(R^{17a})$(fenilo sustituido e insustituido), y cicloalquilo C_{3-6}, (2) tal fenilo sustituido en (3)(c) tiene uno o más sustituyentes que se seleccionan del grupo que consiste en F, Cl, Br, I, CN, NO_2, OH, alcoxi C_{1-3}, y alquilo C_{1-3}, (3) tal heterociclilo sustituido en (3)(c) tiene uno o más sustituyentes que se seleccionan del grupo que consiste en F, Cl, Br, I, CN, NO_2, OH, alcoxi C_{1-3}, y alquilo C_{1-3}, (4) tal alquilo C_{1-8} sustituido en (3)(c) tiene uno o más sustituyentes que se seleccionan del grupo que consiste en F, Cl, Br, I, CN, OH, NO_2, NH_2, O-alquilo C_{1-8}, cicloalquilo C_{3-8}, fenilo, alquenilo C_{2-8}, alquinilo C_{2-8}, S-alquilo C_{1-8}, S(O) alquilo C_{1-8}, $S(O)_2$alquilo C_{1-8}, O-fenilo, O-alquenilo C_{2-8}, O-alquilo C_{1-8}cicloalquilo C_{3-8}, O-alquilfenilo C_{1-8}, O-alquilo C_{1-8}cicloalquilo C_{3-8}, C(=O)NH-alquilo C_{1-8}, NHC(=O)alquilo C_{1-8}, $S(O)_2NH_2$, NH-alquilo C_{1-3}, N(alquilo $C_{1-3})_2$, (5) tal cicloalquilo C_{3-8} sustituido tiene uno o más sustituyentes que se seleccionan del grupo que consiste en F, Cl, Br, I, CN, OH, alcoxi C_{1-3}, y alquilo C_{1-3}, donde (2)(a), (2)(b), y (2)(c) cada alquilo, alquenilo, alquinilo, cicloalquilo, haloalquilo, fenilo, y heterociclilo, puede estar opcionalmente sustituido con uno o más sustituyentes que se seleccionan del grupo que consiste en F, Cl, Br, I, CN, OH, NH_2, NO_2, alquilo C_{1-8}, alcoxi C_{1-8}, haloalquilo C_{1-8}, N(alquilo $C_{1-8})_2$, y C(=O)O-alquilo C_{1-8}, opcionalmente $(N(R^{17b})(R^{17c}))$ es un anillo heterohidrocarbilo que contiene un átomo del anillo de nitrógeno y tres a cinco átomos del anillo de carbono, donde tal anillo puede estar saturado o insaturado; (4) $N(R^{18a})(N{=}C(R^{18b})(R^{18c})$ (a) tal R^{18a} se selecciona del grupo que consiste en H, alquilo C_{1-3}, alquenilo C_{2-3}, alquinilo C_{2-3}, alquilo C_{1-3}O-alquilo C_{1-3}, alquilo C_{1-3}OC(=O)alquilo C_{1-3}, y C(=O) alquilo C_{1-3}, (b) tal R^{18b} se selecciona del grupo que consiste en H y alquilo C_{1-3}, (c) tal R^{18c} se selecciona del grupo que consiste en H, fenilo sustituido o insustituido, heterociclilo sustituido o insustituido, alquilo C_{1-8} sustituido o insustituido, cicloalquilo C_{3-8} sustituido o insustituido, (1) tal fenilo sustituido en (4)(c) tiene uno o más sustituyentes que se seleccionan del grupo que consiste en F, Cl, Br, I, CN, NO_2, OH, alcoxi C_{1-3}, alquilo C_{1-3}, haloalcoxi C_{1-3}, y haloalquilo C_{1-3}, (2) tal heterociclilo sustituido en (4)(c) tiene uno o más sustituyentes que se seleccionan del grupo que consiste en F, Cl, Br, I, CN, NO_2, OH, alcoxi C_{1-3}, alquilo C_{1-3}, haloalcoxi C_{1-3}, y haloalquilo C_{1-3}, (3) tal alquilo C_{1-8} sustituido tiene uno o más sustituyentes que se seleccionan del grupo que consiste en F, Cl, Br, I, CN, NO_2, O-alquilo C_{1-8}, cicloalquilo C_{3-8}, fenilo, alquenilo C_{2-8}, alquinilo C_{2-8}, S-alquilo C_{1-8}, S(O)alquilo C_{1-8}, $S(O)_2$alquilo C_{1-8}, O-fenilo, O-alquenilo C_{2-8}, O-alquilo C_{1-8}cicloalquilo C_{3-8}, O-alquilfenilo C_{1-8}, O-alquilo C_{1-8}cicloalquilo C_{3-8}, C(=O)NH-alquilo C_{1-8}, NHC(=O)alquilo C_{1-8}, y $S(O)_2NH_2$, (4) tal cicloalquilo C_{3-8} sustituido tiene uno o más sustituyentes que se seleccionan del grupo que consiste en F, Cl, Br, I, CN, OH, alcoxi C_{1-3}, y alquilo C_{1-3}, donde (4)(a), (4)(b), y (4)(c) cada alquilo, alquenilo, alquinilo, cicloalquilo, haloalquilo, fenilo, y heterociclilo puede estar sustituido con uno o más sustituyentes que se seleccionan del grupo que consiste en F, Cl, Br, I, CN, OH, NH_2, NO_2, alquilo C_{1-8}, alcoxi C_{1-8}, haloalquilo C_{1-8}, N(alquilo $C_{1-8})_2$, y C(=O)O-alquilo C_{1-8}, opcionalmente $C(R^{18b})(R^{18c})$ es un anillo hidrocarbilo que contiene tres a cinco átomos del anillo de carbono, donde tal anillo puede estar saturado o insaturado, opcionalmente, uno o más de tales átomos del anillo de carbono pueden en cambio ser átomo de nitrógeno, oxígeno, o azufre; y N-óxidos, sales de adición de ácido aceptables en la agricultura, derivados de sales, solvatos, derivados de ésteres, polimorfos cristalinos, isótopos, estereoisómeros resueltos, tautómeros, pro-insecticidas, de las moléculas de la fórmula [1].

Reivindicación 14: Una composición que comprende una molécula de conformidad con cualquiera de las reivindicaciones 1 - 13 que comprende además un ingrediente activo.

Reivindicación 15: Un proceso para controlar una pla-

ga donde tal proceso comprende aplicar a un locus, una cantidad con eficacia plaguicida de una molécula de conformidad con cualquiera de las reivindicaciones 1 - 13 o una composición de conformidad con la reivindicación 14.

(71) DOW AGROSCIENCES LLC
9330 ZIONSVILLE ROAD, INDIANAPOLIS, INDIANA 46268-1054, US

(72) TRULLINGER, TONY K. - HUNTER, RICKY - DEMETER, DAVID A. - GRAY, KAITLYN - NOLAN, ALEX - ECKELBARGER, JOSEPH D. - DAEUBLE, JOHN F. - VERMEULEN, NICOLASS - MARTIN, TIMOTHY P. - ROSS, RONALD - HEEMSTRA, RONALD J.

(74) 1518

(41) Fecha: 26/12/2018
Bol. Nro.: 1021

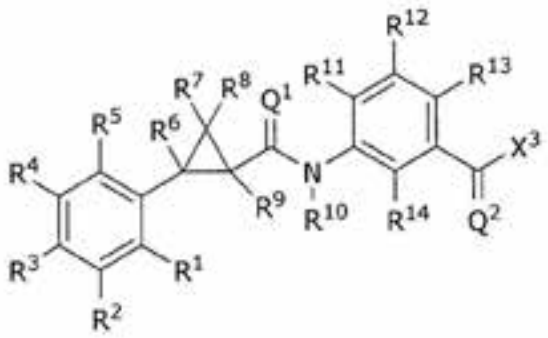

[1]

---

(10) AR109621 A1
(21) P170102949
(22) 23/10/2017
(30) EP 16195256.9 24/10/2016
(51) A61K 39/108, 39/385
(54) FORMULACIONES DE VACUNAS CONTRA GLUCOCONJUGADOS DE EXPEC

(57) Reivindicación 1: Una composición inmunogénica que comprende: a) un polisacárido que es un antígeno O25B de E. coli, un polisacárido que es un antígeno O1A de E. coli, un polisacárido que es un antígeno O2 de E. coli y un polisacárido que es un antígeno O6A de E. coli, donde cada polisacárido que es un antígeno está unido covalentemente a una proteína portadora que es una exotoxina A de Pseudomonas aeruginosa (EPA); b) de un 3% a un 8% (p/v) de sorbitol; c) metionina de 5 a 15 mM; d) tampón de fosfato de sodio / potasio de 5 a 20 mM a un pH de 6.5 a 7.5; y e) de un 0.01% a un 0.2% (p/v) de surfactante.
Reivindicación 17: Un método para mantener de forma estable una composición inmunogénica líquida que comprende un antígeno O de E. coli acoplado covalentemente a una proteína portadora EPA, donde el método comprende almacenar una composición de acuerdo con cualquiera de las reivindicaciones 1 - 16 a una temperatura de 2 - 8ºC durante al menos 6 meses.

(71) JANSSEN PHARMACEUTICALS, INC.
TRENTON-HARBOURTON ROAD, TITUSVILLE, NEW JERSEY 08560, US

(72) ADRIAANSEN, JANIK - DORO, FRANCESCO - TONNIS, WOUTER FRANK - LABOVITIADI, OLGA

(74) 2306

(41) Fecha: 26/12/2018
Bol. Nro.: 1021

Feliz Año Nuevo
2019
. . .
La Presidencia y el Personal
del Instituto Nacional de la Propiedad Industrial
hacen llegar a los señores Agentes
y al público en general,
su deseo de un próspero año 2019.

INSTITUTO NACIONAL DE LA PROPIEDAD INDUSTRIAL

BOLETIN DE MARCAS Y PATENTES

DECRETO Nº 1148/2002

Los servicios del I.N.P.I. son para Usted.

Si desea efectuar alguna consulta en forma telefónica puede hacerlo a través de nuestra línea gratuita: **0-800-222-INPI, (4674)**
o bien a los Tel.:

AREA	DIRECTO
PRESIDENCIA	4344-4900/1/2
PATENTES	4344-4920/22
MARCAS	4344-4938 (FAX)
LEGALES	4344-4947/8/50
TRANSFERENCIA DE TECNOLOGIA	4344-4928/29
RRHH	4344-4910
RELACIONES INTERNACIONALES	4344-4984
INFORMACION TECNOLOGICA	4344-4933/34
MODELOS Y DISEÑOS	4344-4951/2/3
BIBLIOTECA	4344-4978/79
PUBLICACIONES	4344-4821

Nuestro servicio en Internet:
www.inpi.gov.ar

Para consultas y suscripciones dirigirse al I.N.P.I., Av. Paseo Colón 717 (1063) - Planta Baja Buenos Aires, en el horario de 9:00 a 12:45 y de 13:30 a 15:30 hs.

Registro Nacional de la Propiedad Intelectual Nº 149.058

PRECIOS SUSCRIPCIONES (DTO. 878/2006)

Boletín de Marcas y/o Patentes por ejemplar en soporte CD $100.00

Boletines Atrasados de Marcas y/o Patentes en soporte CD $100.00

Suscripción hasta veinticuatro boletines de Marcas y/o Patentes en soporte CD $1.250.00

PUBLICACIÓN DÍA MIÉRCOLES

CORREO ARGENTINO CENTRAL (B)
TARIFA REDUCIDA CONVENIO Nº 1012
FRANQUEO A PAGAR CONCESION Nº 12604

Valeria Goldsztein
Diseño Gráfico y Editorial:
libros, revistas, folletos, catálogos, manuales.
vgoldsz@gmail.com