Boletín Nro.: 1006 5 DE SEPTIEMBRE DE 2018. ISSN: 0325-6529

Boletín de Patentes de Invención y Modelos de Utilidad

INPI
INSTITUTO NACIONAL
DE LA PROPIEDAD INDUSTRIAL
ARGENTINA

Autoridades
Presidente: **Dr. Damaso A. Pardo.**

Sumario:

Códigos	2
Publicaciones Adelantadas	3
Publicaciones Tramite Normal	3

Ministerio de Producción
Presidencia de la Nación

CODIGO INID PARA PATENTES Y MODELOS DE UTILIDAD

(10) Identificación del documento

(21) Número de Solicitud

(29) Fecha de presentación

(30) Datos de prioridad

(41) Fecha de puesta a disposición del público

(51) Clasif. Internacional de Patentes 7ma. Edición

(54) Título de la invención

(57) Resumen

(61) Adicional a:

(62) Divisional de:

(71) Solicitante:

(72) Inventor:

(74) Número Matrícula de agente

(83) Depósito Microorganismos

CÓDIGO DE TIPO DOC. SEGÚN DISPOSICIÓN INPI. NRO. 211/96

A1= Solicitud de Patente Independiente

A2= Solicitud de Patente Divisional

A3= Solicitud de Patente Adicional

A4= Solicitud de Modelo de Utilidad Independiente

A5= Solicitud de Modelo de Utilidad Divisional

A6= Solicitud de Modelo de Utilidad Adicional

SOLICITUDES DE PATENTE

PUBLICACIONES ADELANTADAS

(10) AR108560 A1
(21) P170101606
(22) 13/06/2017
(51) B65D 41/02
(54) CUBIERTA PROTECTORA PARA ABRIR AMPOLLAS CONTENEDORAS DE SUSTANCIAS
(57) La cubierta protectora para abrir ampollas, normalmente de vidrio, consiste en una funda de material elastomérico resistente capaz de alojar ajustadamente, copiando su conformación, una ampolla introducida por una abertura longitudinal de su pared envolvente, de forma tal que, alojada dicha ampolla en su interior y ejerciendo presión manual para sujetar verticalmente el tramo correspondiente al recinto contenedor, se procede al quiebre de la ampolla por su cuello forzando el rebatimiento del tramo superior a expensas de la elasticidad del material de la cubierta, luego de lo cual es posible retirar por deslizamiento el recinto para utilizar su contenido, quedando retenido solo el gollete para poder descartarlo sin contacto con el vidrio. La cubierta protectora está destinada a evitar cortes en las manos del operador durante la maniobra de quiebre de las mismas por su cuello para la extracción de la sustancia.
(71) GATTONI, GIANNINA
AV. PUEYRREDON 1746, PISO 1º DTO. "A", (1119) CDAD. AUT. DE BUENOS AIRES, AR
MACIÁ, HERNÁN GUSTAVO
ALBERTI 995, PISO 4º DTO. "A", (1223) CDAD. AUT. DE BUENOS AIRES, AR
(72) GATTONI, GIANNINA - MACIÁ, HERNÁN GUSTAVO
(74) 607
(41) Fecha: 05/09/2018
Bol. Nro.: 1006

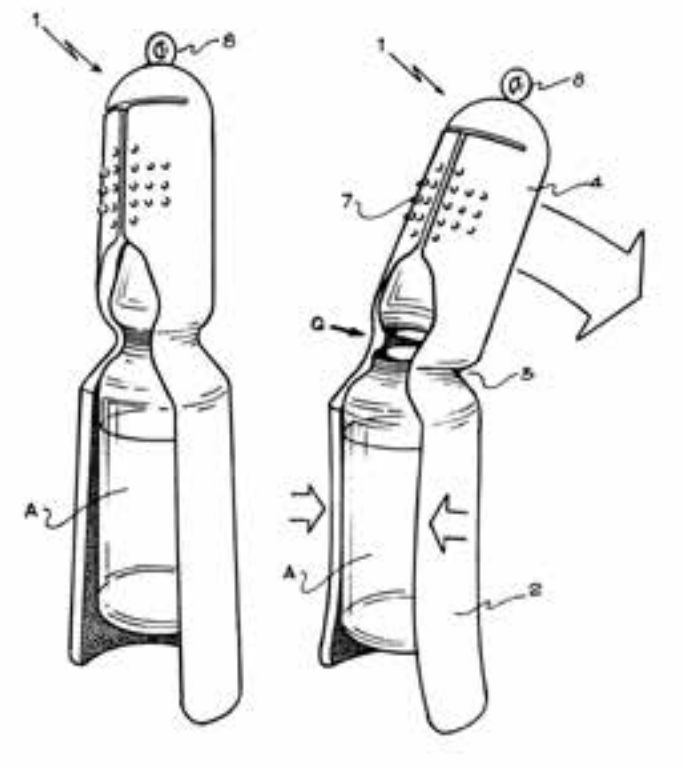

PUBLICACIONES DE TRAMITE NORMAL

(10) AR108561 A1
(21) P160101870
(22) 22/06/2016
(51) C07K 16/30, A61K 47/48, 39/395, A61P 35/00
(54) CONJUGADOS DE ANTICUERPO - PRINCIPIO ACTIVO (ADCS) DE INHIBIDORES DE KSP CON ANTICUERPOS ANTI-TWEAKR
(57) La presente solicitud se refiere a conjugados de ligador - principio activo (ADCs), metabolitos activos de estos ADCs, procedimientos para preparar estos ADCs, el uso de estos ADCs para el tratamiento y/o la prevención de enfermedades, así como el uso de estos ADCs para la preparación de medicamentos para el tratamiento y/o la prevención de enfermedades, en especial de enfermedades hiperproliferativas y/o angiogénicas tales como, por ejemplo, enfermedades cancerosas. Estos tratamientos se pueden realizar como monoterapia o también en combinación con otros medicamentos u otras medidas terapéuticas.
Reivindicación 1: Conjugado de un anticuerpo con una o varias moléculas de principio activo de la fórmula (2), en donde LIGADOR representa un anticuerpo anti-TWEAKR de acción moderadamente agonista o no agonista o uno de sus fragmentos de unión a antígeno; L representa un enlazador; n representa un número de 1 a 50, preferentemente 1,2 a 20 y con preferencia especial, 2 a 8; y KSP representa un

compuesto de la fórmula (1), en donde R^1 representa -H, -L-#^{1}, -MOD o -$(CH_2)_{0-3}$Z, en donde Z representa -H, -NHY^3, -OY^3, -SY^3, halógeno, -C(=O)-NY^1Y^2 o -C(=O)-OY^3; Y^1 e Y^2 representan, de modo independiente entre sí, -H, -NH_2, -$(CH_2CH_2O)_{0-3}$-$(CH_2)_{0-3}$Z' (por ejemplo, -$(CH_2)_{0-3}$Z') o -$CH(CH_2W)$Z'; Y^3 representa -H o -$(CH_2)_{0-3}$Z'; Z' representa -H, -NH_2, -SO_3H, -COOH, -NH-C(=O)-CH_2-CH_2-$CH(NH_2)$COOH o -(CO-NH-$CHY^4)_{1-3}$COOH; W representa H u OH; Y^4 representa alquilo C_{1-6} lineal o ramificado, opcionalmente sustituido con -NH-C(=O)-NH_2, o arilo o bencilo opcionalmente sustituido con -NH_2; R^2 representa H, -MOD, -C(=O)-CHY^4-NHY^5 o -$(CH_2)_{0-3}$Z, en donde Z representa -H, halógeno, -OY^3, -SY^3, -NHY^3, -C(=O)-NY^1Y^2 o -C(=O)-OY^3; Y^1 e Y^2 representan, de modo independiente entre sí, -H, -NH_2 o -$(CH_2)_{0-3}$Z'; Y^3 representa -H o -$(CH_2)_{0-3}$Z'; Z' representa -H, -SO_3H, -NH_2 o -COOH; Y^4 representa alquilo C_{1-6} lineal o ramificado, opcionalmente sustituido con -NH-C(=O)-NH_2, o arilo o bencilo opcionalmente sustituido con -NH_2 y Y^5 representa -H o -C(=O)-CHY^6-NH_2; Y^6 representa alquilo C_{1-6} lineal o ramificado; R^4 representa -H, -L-#^{1}, -SG_{lys}-$(C=O)_{0-1}$-$R^{4'}$, -C(=O)-CHY^4-NHY^5 o -$(CH_2)_{0-3}$Z, en donde en donde SG_{lys} representa un grupo escindible por enzimas lisosomales, en especial un grupo compuesto por un di- o tripéptido, en donde $R^{4'}$ representa un alquilo C_{1-10}, arilo C_{5-10} o aralquilo C_{6-10}, heteroalquilo C_{5-10}, alquil C_{1-10}-O-arilo C_{6-10}, heterocicloalquilo C_{5-10}, heteroarilo, heteroaril-alquilo, heteroaril-alcoxi-, alcoxi C_{1-10}, ariloxi C_{6-10} o aralcoxi C_{6-10}, heteroaralcoxi C_{5-10}, alquil C_{1-10}-O-ariloxi C_{6-10}, heterocicloalcoxi C_{5-10}, que puede estar mono- o polisustituido con -NH_2, -NH-alquilo, -N(alquilo)$_2$, -NH-C(=O)-alquilo, -N(alquil)-C(=O)-alquilo, -SO_3H, -S(=O)$_2$-NH_2, -S(=O)$_2$-N(alquilo)$_2$, -COOH, -C(=O)-NH_2, -C(=O)-N(alquilo)$_2$ u -OH, -H o representa un grupo -O_x-$(CH_2CH_2O)_y$-$R^{4''}$, en donde x es 0 ó 1, en donde v representa un número de 1 a 10, en donde $R^{4''}$ representa -H, -alquilo (preferentemente alquilo C_{1-12}), -CH_2-COOH, -CH_2-CH_2-COOH o -CH_2-CH_2-NH_2; en donde Z representa -H, halógeno, -OY^3, -SY^3, NHY^3, -C(=O)-NY^1Y^2 o -C(=O)-OY^3, en donde Y^1 e Y^2 representan, de modo independiente entre sí, -H, -NH_2 o -$(CH_2)_{0-3}$Z', en donde Y^3 representa -H o -$(CH_2)_{0-3}$Z', en donde Z' representa -H, -SO_3H, -NH_2 o -COOH; en donde Y^4 representa alquilo C_{1-6} lineal o ramificado, opcionalmente sustituido con -NH-C(=O)-NH_2 o arilo o bencilo opcionalmente sustituido con -NH_2, en donde Y^5 representa -H o -C(=O)-CHY^6-NH_2 y en donde Y^6 representa alquilo C_{1-6} lineal o ramificado; o R^2 y R^4 representan juntos (con formación de un anillo pirrolidina) -CH_2-CHR^{11}- o -CHR^{11}-CH_2-, en donde R^{11} representa -H, -NH_2, -SO_3H, -COOH, -SH, halógeno (en especial F o Cl), alquilo C_{1-4}, haloalquilo C_{1-4}, alcoxi C_{1-4}, alquilo C_{1-4} sustituido con hidroxilo, COO(alquilo C_{1-4}) u -OH; A representa -C(=O)-, -S(=O)-, -S(=O)$_2$-, -S(=O)$_2$NH- o -C(=N-NH_2)-; R^3 representa -L-#^{1}, -MOD o un grupo alquilo, cicloalquilo, arilo, heteroarilo, heteroalquilo, heterocicloalquilo opcionalmente sustituido, con preferencia, -L-#^{1} o un grupo alquilo C_{1-10}, arilo C_{6-10} o aralquilo C_{6-10}, heteroalquilo C_{5-10}, alquil C_{1-10}-O-arilo C_{6-10} o heterocicloalquilo C_{5-10}, que en cada caso pueden estar sustituidos con 1 - 3 grupos -OH, 1 - 3 átomos de halógeno, 1 - 3 grupos alquilo halogenados (que presentan en cada caso 1 - 3 átomos de halógeno), 1 - 3 -grupos O-alquilo, 1 - 3 grupos -SH, 1 - 3 grupos -S-alquilo, 1 - 3 grupos -O-C(=O)-alquilo, 1 - 3 grupos -O-C(=O)-NH-alquilo, 1 - 3 grupos -NH-C(=O)-alquilo, 1 - 3 grupos -NH-C(=O)-NH-alquilo, 1 - 3 grupos -S(=O)$_n$-alquilo, 1 - 3 grupos -S(=O)$_2$-NH-alquilo, 1 - 3 grupos -NH-alquilo, 1 - 3 grupos -N(alquilo)$_2$, 1 - 3 grupos -NH_2 o 1 - 3 grupos -$(CH_2)_{0-3}$Z, en donde n representa 0, 1 ó 2; Z representa -H, halógeno, -OY^3, -SY^3, -NHY^3, -C(=O)-NY^1Y^2 o -C(=O)-OY^3; Y^1 e Y^2 representan, de modo independiente entre sí, -H, -NH_2 o -$(CH_2)_{0-3}$Z'; Y^3 representa -H, -$(CH_2)_{0-3}$-CH(NH-C(=O)-CH_3)Z', -$(CH_2)_{0-3}$-$CH(NH_2)$Z' o -$(CH_2)_{0-3}$Z'; Z' representa -H, -SO_3H, -NH_2 o -COOH; R^5 representa -H, -NH_2, -NO_2, halógeno (en especial F, Cl, Br), -CN, CF_3, -OCF_3, -CH_2F, -CH_2F, SH o -$(CH_2)_{0-3}$Z, en donde Z representa -H, -OY^3, -SY^3, halógeno, -NHY^3, -C(=O)-NY^1Y^2 o -C(=O)-OY^3, Y^1 e Y^2 representan, de modo independiente entre sí, -H, -NH_2 o -$(CH_2)_{0-3}$Z'; Y^3 representa -H o -$(CH_2)_{0-3}$Z'; Z' representa -H, -SO_3H, -NH_2 o -COOH; R^6 y R^7 representan, de modo independiente entre sí, -H, ciano, alquilo C_{1-10}, fluoro-alquilo C_{1-10}, alquenilo C_{2-10}, fluoro-alquenilo C_{2-10}, alquinilo C_{2-10}, fluoro-alquinilo C_{2-10}, hidroxi, -NO_2, -NH_2, -COOH o halógeno; R^8 representa alquilo C_{1-10}, fluoro-alquilo C_{1-10}, alquenilo C_{2-10}, fluoro-alquenilo C_{2-10}, alquinilo C_{2-10}, fluoro-alquinilo C_{2-10}, cicloalquilo C_{4-10}, fluoro-cicloalquilo C_{4-10} o -$(CH_2)_{0-2}$-(HZ^2), que pueden estar mono- o disustituidos, iguales o diferentes, con -OH, -COOH o -NH_2 y en donde HZ^2 representa un heterociclo de 4 a 7 miembros con hasta dos heteroátomos seleccionados de N, O y S; R^9 representa -H, -F, -CH_3, -CF_3, -CH_2F o -CHF_2; en donde uno de los sustituyentes R^1, R^3 y R^4 representa -L-#^{1}, L representa el enlazador y #^{1} representa el enlace con el anticuerpo; -MOD representa -$(NR^{10})_n$-$(G^1)_o$-G^2-G^3, en donde R^{10} representa H o alquilo C_{1-3}; G^1 representa -NHC(=O)-, -C(=O)-NH- (en donde cuando G^1 es -NHC(=O)-, entonces R^{10} no sea NH_2); n es 0 ó 1; o es 0 ó 1; y G^2 es una cadena hidrocarbonada lineal o ramificada con 1 a 10 átomos de carbono, que puede estar interrumpida una o varias veces por uno o varios de los grupos -O-, -S-, -S(=O)-, -S(=O)$_2$-, -NR^y-, NR^yC(=O)-, -C(=O)-NR^y-, -NR^yNR^y-, -S(=O)$_2$-NR^yNR^y-, -C(=O)-NR^yNR^y-, en donde R^y -representa H, fenilo, alquilo C_{1-10}, alquenilo C_{2-10} o alquinilo C_{2-10}, que pueden estar mono- o polisustituidos, iguales o diferentes, con -NH-C(=O)-NH_2, -COOH, -OH, -NH_2, -NH-$CNNH_2$, sulfonamida, sulfona, sulfóxido o ácido sulfónico, y/o que pueden estar una o varias veces interrumpidas, iguales o diferentes, por -C(=O)-, -CR^x=N-O-, en donde R^x representa -H, alquilo C_{1-3} o fenilo y en donde la cadena hidrocarbonada incluyendo un grupo alquilo C_{1-10} opcionalmente sustituido en el grupo hidrocarbonado como cadena lateral, puede estar sustituida con -NH-C(=O)-NH_2, -COOH, -OH, -NH_2, -NH-$CNNH_2$, sulfonamida, sulfona, sulfóxido

o ácido sulfónico; G^3 representa -H o -COOH; y en donde el grupo -MOD presenta preferentemente por lo menos un grupo -COOH; así como sus sales, solvatos, sales de los solvatos y epímeros.

(71) BAYER PHARMA AKTIENGESELLSCHAFT
MÜLLERSTRASSE 178, D-13353 BERLIN, DE

(72) DR. DIETZ, LISA - DR. BERNDT, SANDRA - GREVEN, SIMONE - DR. SOMMER, ANETTE - DR. MAHLERT, CHRISTOPH - DR. GRITZAN, UWE - DR. MÄRSCH, STEPHAN - DR. STELTE-LUDWIG, BEATRIX - DR. WITTROCK, SVEN - DR. CANCHO GRANDE, YOLANDA - DR. REBSTOCK, ANNE-SOPHIE - DR. LERCHEN, HANS-GEORG

(74) 734

(41) Fecha: 05/09/2018
Bol. Nro.: 1006

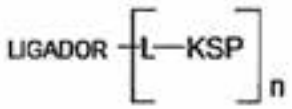

(2)

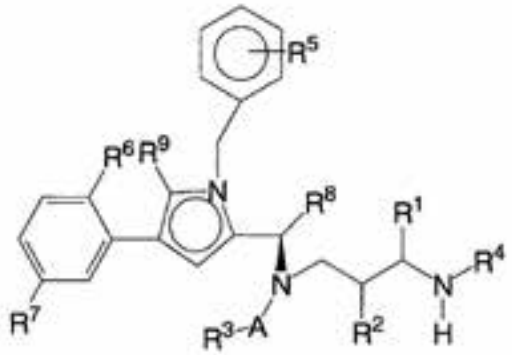

(1)

---

(10) AR108562 A1
(21) P160103691
(22) 01/12/2016
(30) RU 2015152036 04/12/2015
(51) C07K 1/02, 1/04, A61K 38/43, 31/787, A61P 19/04, 29/00
(54) MÉTODO PARA LA PREPARACIÓN DEL CONJUGADO HIALURONIDASA CON DERIVADOS DE PIPERAZINA DE POLIETILENO Y LA APLICACIÓN DEL CONJUGADO OBTENIDO

(57) Método para obtener preparaciones de enzimas inmovilizadas, en particular a la preparación y la aplicación del conjugado activo de la enzima con un vehículo polimérico. Dicho conjugado posee las propiedades del fármaco Longidaza e inhibe la hiperplasia del tejido conectivo, y acción anti-inflamatoria, además puede usarse para fabricar fármacos estables, activos y seguros en el uso de acción prolongada en la forma de un supositorio, un ungüento, una inyección o una crema cosmética, y para producir fármacos de uso veterinario. Este método consiste en la conjugación de la hialuronidasa con un copolímero hidrosoluble que utiliza el método de carbodiimida o azida. La conjugación se lleva a cabo con el uso del copolímero de N-óxido poli-1,4-etilenpiperazona, (N-carboximetil)-1,4-etilenpiperazina o su hidrazida y la 1,4-etilenpierazina de la fórmula general (1), donde n oscila desde 40% hasta 90% del número total de células; m oscila desde 3% hasta 40% del número total de células; n + m + 1 = 100%.

(71) OBSHCHESTVO S OGRANICHENNOY OTVETSTVENNOSTYU «NPO PETROVAKS FARM»
UL. SOSNOVAYA, D. 1, S. POKROV, PODOLSKIY DISTRICT, 142143 MOSCOW, RU

(72) KARAPUTADZE, NINO TEMURIEVNA - KOZUKOV, ALEXANDER VLADIMIROVICH - MEDVEDEV, SERGEI ALEKSEEVICH - KARAPUTADZE, TEMURI MUSAEVICH - NEKRASOV, ARKADII VASILEVICH

(74) 1905

(41) Fecha: 05/09/2018
Bol. Nro.: 1006

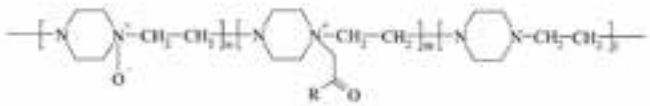

(1)

---

(10) AR108563 A1
(21) P170100738
(22) 23/03/2017
(51) G10L 13/08
(54) DISPOSITIVO PORTÁTIL DE LECTURA AUDITIVA CAPAZ DE CONVERTIR TEXTO IMPRESO A VOZ PARA DISMINUIDOS VISUALES, CIEGOS Y DISLÉXICOS Y MÉTODO PARA ADQUIRIR UNA IMAGEN Y CONVERTIRLA EN AUDIO EMPLEANDO DICHO DISPOSITIVO

(57) Un dispositivo portátil de lectura auditiva capaz de convertir texto impreso a voz para disminuidos visuales, ciegos y disléxicos, que comprende un conjunto de módulos de hardware y software interno conteniendo: una microcomputadora para adquisición y

procesamiento de datos, un módulo de sonido, un módulo de interfaz de usuario, un módulo de conexión externa a otros dispositivos, un módulo de alimentación, y una cámara digital integrada. Un método para adquirir una imagen y convertirla en audio empleando dicho dispositivo portátil de lectura auditiva, que comprende los pasos de: encender el dispositivo, adquirir una imagen de un documento, procesar la imagen adquirida obteniendo el texto presente en la misma, y generar el audio del documento para ser escuchado por el usuario.

(71) DIAZ FERREIRO, JUAN MANUEL
RONDEAU 633, PISO 5º DTO. "D", (5000) CÓRDOBA, PROV. DE CÓRDOBA, AR
LESCANO, MARIO ANDRÉS
ROQUE SAENZ PEÑA 304, (5152) VILLA CARLOS PAZ, PROV. DE CÓRDOBA, AR
GUERRERO, JULIÁN FERNANDO
AMBROSIO OLMOS 969, PISO 7º DTO. "C", (5000) CÓRDOBA, PROV. DE CÓRDOBA, AR
RIBODINO, JOSÉ IGNACIO
HIPÓLITO YRIGOYEN 850, (5945) SACANTA, PROV. DE CÓRDOBA, AR

(72) DIAZ FERREIRO, JUAN MANUEL - LESCANO, MARIANO ANDRÉS - GUERRERO, JULIÁN FERNANDO - RIBODINO, JOSÉ IGNACIO

(74) 2199

(41) Fecha: 05/09/2018
Bol. Nro.: 1006

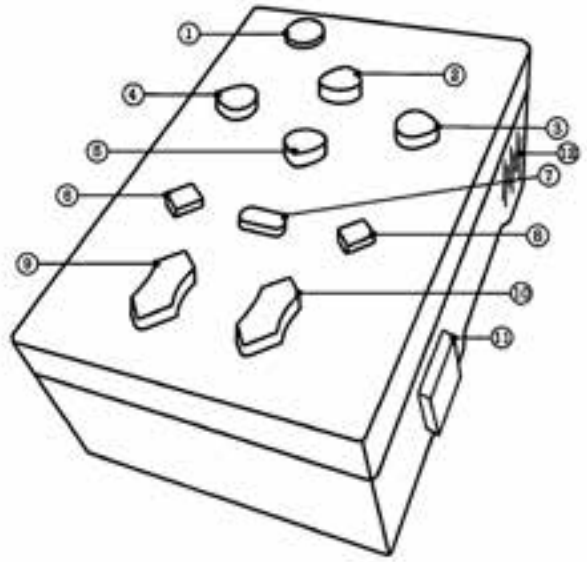

(10) AR108564 A1

(21) P170101027

(22) 21/04/2017

(30) US 62/325981 21/04/2016
US 62/443404 06/01/2017
US 62/486140 17/04/2017

(51) C07K 16/32, A61K 39/395, C12N 15/13, 15/63, 15/85, A61P 35/00

(54) ANTICUERPOS ANTI-BMPR1B Y MÉTODOS PARA SU USO

(57) Reivindicación 3: Un anticuerpo aislado que se une a BMPR1B y que comprende o compite por la unión con un anticuerpo que comprende: una región variable de cadena liviana (VL) de SEQ ID Nº 21 y una región variable de cadena pesada (VH) de SEQ ID Nº 23; o una VL de SEQ ID Nº 25 y una VH de SEQ ID Nº 27; o una VL de SEQ ID Nº 29 y una VH de SEQ ID Nº 31; o una VL de SEQ ID Nº 33 y una VH de SEQ ID Nº 35; o una VL de SEQ ID Nº 37 y una VH de SEQ ID Nº 39; o una VL de SEQ ID Nº 41 y una VH de SEQ ID Nº 43; o una VL de SEQ ID Nº 45 y una VH de SEQ ID Nº 47; o una VL de SEQ ID Nº 49 y una VH de SEQ ID Nº 51; o una VL de SEQ ID Nº 53 y una VH de SEQ ID Nº 55; o una VL de SEQ ID Nº 57 y una VH de SEQ ID Nº 59; o una VL de SEQ ID Nº 61 y una VH de SEQ ID Nº 63; o una VL de SEQ ID Nº 65 y una VH de SEQ ID Nº 67; o una VL de SEQ ID Nº 69 y una VH de SEQ ID Nº 71; o una VL de SEQ ID Nº 73 y una VH de SEQ ID Nº 75; o una VL de SEQ ID Nº 77 y una VH de SEQ ID Nº 79; o una VL de SEQ ID Nº 81 y una VH de SEQ ID Nº 83; o una VL de SEQ ID Nº 85 y una VH de SEQ ID Nº 87; o una VL de SEQ ID Nº 89 y una VH de SEQ ID Nº 91; o una VL de SEQ ID Nº 89 y una VH de SEQ ID Nº 93; o una VL de SEQ ID Nº 37 y una VH de SEQ ID Nº 95.

Reivindicación 10: Una composición farmacéutica que comprende un anticuerpo de cualquiera de las reivindicaciones 1 - 8.

Reivindicación 11: Un ácido nucleico que codifica para todo o parte de un anticuerpo de cualquiera de las reivindicaciones 1 - 8.

Reivindicación 14: Un ADC de la fórmula: $Ab-[L-D]_n$ o una sal farmacéuticamente aceptable del mismo, en donde: a) Ab comprende un anticuerpo anti-BMPR1B; b) L comprende un conector opcional; c) D comprende un fármaco; y d) n es un entero entre aproximadamente 1 y aproximadamente 20.

Reivindicación 24: El método de la reivindicación 23 en donde el cáncer se selecciona del grupo que consiste en cáncer adrenal, cáncer de hígado, cáncer de riñón, cáncer de vejiga, cáncer de mama, cáncer gástrico, cáncer de ovario, cáncer de cuello uterino, cáncer uterino, cáncer de esófago, cáncer colorrectal, cáncer de próstata, melanoma, cáncer pancreático, cáncer de pulmón (tanto a células pequeñas como a células no pequeñas), cáncer de tiroides y glioblastoma.

Reivindicación 36: Un método para detectar, diagnosticar, o monitorear el cáncer en un sujeto, en donde el método comprende los pasos de (a) poner en contacto células tumorales con un anticuerpo de cualquiera de las reivindicaciones 1 a 9; y (b) detectar el anticuerpo en las células tumorales.

(71) ABBVIE STEMCENTRX LLC
1 NORTH WAUKEGAN ROAD, NORTH CHICAGO, ILLINOIS 60064-6400, US

(72) VIVONA, SANDRO - LOVING, KATHRYN A. - HE, ALINA - JUAREZ, SILVIA - HUANG, ZHAO - FONG, SARAH - MARTINEZ, KEVIN - SAUNDERS, LAURA - ROY, SOMDUTTA
(74) 2246
(41) Fecha: 05/09/2018
Bol. Nro.: 1006

---

(10) AR108565 A1
(21) P170101186
(22) 05/05/2017
(51) C12N 1/14, C12P 1/02
(54) MEDIO DE CULTIVO PARA MICROORGANISMOS Y PROCEDIMIENTO PARA LA PREPARACIÓN DE DICHO MEDIO DE CULTIVO
(57) Medio de cultivo y procedimiento para la preparación de un medio de cultivo apto para el crecimiento de bacterias, levaduras, hongos filamentosos y protozoos. El procedimiento comprende las siguientes etapas: a) deshidratar estípites de hongos comestibles del género Pleurotus; b) moler los estípites deshidratados; c) llevar a cabo una extracción acuosa a una temperatura entre 40ºC y 45ºC con agitación; y d) separar la fracción soluble y filtrar. La deshidratación se puede llevar a un valor igual o menor al 10% de humedad, el tamaño de partícula luego de la molienda puede ser igual o menor a 1 mm., por ejemplo entre 1 mm. y 53 μm. La separación de la fracción soluble se puede realizar mediante centrifugación y la clarificación con filtro de placas de celulosa.
(71) CONSEJO NACIONAL DE INVESTIGACIONES CIENTÍFICAS Y TÉCNICAS (CONICET)
AV. RIVADAVIA 1917, (1033) CDAD. AUT. DE BUENOS AIRES, AR
UNIVERSIDAD NACIONAL DE SAN MARTÍN (UNSAM)
CAMPUS MIGUELETE, 25 DE MAYO Y FRANCIA, (1650) SAN MARTÍN, PROV. DE BUENOS AIRES, AR
(72) NOSEDA, DIEGO GABRIEL - JARAMILLO, SANTIAGO - ALBERTÓ, EDGARDO
(41) Fecha: 05/09/2018
Bol. Nro.: 1006

---

(10) AR108566 A2
(21) P170101204
(22) 09/05/2017
(30) US 61/419706 03/12/2010
US 61/471845 05/04/2011
US 61/511664 26/07/2011
US 61/521798 10/08/2011
(51) C12N 15/11, A01N 33/26, 37/00
(54) EVENTO 8264.44.06.1 DE TOLERANCIA APILADA A LOS HERBICIDAS, LÍNEAS DE SOJA TRANSGÉNICAS RELACIONADAS Y SU DETECCIÓN.
(57) La presente se refiere en parte al evento de soja pDAB8264.44.06.1 e incluye casetes de expresión e insertos transgénicos que comprenden múltiples rasgos que confieren una resistencia a los herbicidas glifosato, ariloxialcanoato y glufosinato. También se refiere en parte a métodos para controlar malezas resistentes, cultivos de plantas y plantas tolerantes a los herbicidas. En algunas formas de realización, la secuencia de evento puede “apilarse” con otros rasgos, que incluyen, por ejemplo, uno o varios genes adicionales de resistencia a los herbicidas y/o proteínas que inhiben los insectos. Además se refiere en parte a ensayos de TaqMan PCR de punto final para la detección del evento pDAB8264.44.06.1 en las sojas y en el material planta relacionado. Algunas formas de realización permiten llevar a cabo análisis de cigosidad de elevado rendimiento sobre el material de planta, y otras formas de realización pueden utilizarse para identificar de manera única la cigosidad de plantas y líneas de soja de cultivo que comprenden el evento. También se proveen kits y condiciones útiles para llevar a cabo estos ensayos.
(83) ATCC: PTA-11602, PTA-11336, PTA-12262, PTA-12006
(62) AR084161A1
(71) DOW AGROSCIENCES LLC
9330 ZIONSVILLE ROAD, INDIANAPOLIS, INDIANA 46268, US
MS TECHNOLOGIES, LLC
103 AVENUE D, WEST POINT, IOWA 52656, US
(74) 195
(41) Fecha: 05/09/2018
Bol. Nro.: 1006

---

(10) AR108567 A2
(21) P170101206
(22) 09/05/2017
(30) US 61/419706 03/12/2010
US 61/471845 05/04/2011
US 61/511664 26/07/2011
US 61/521798 10/08/2011
(51) C12N 15/11, A01N 33/26, 37/00
(54) EVENTO 8264.44.06.1 DE TOLERANCIA APILADA A LOS HERBICIDAS, LÍNEAS DE SOJA TRANSGÉNICAS RELACIONADAS Y SU DETECCIÓN
(57) La presente se refiere en parte al evento de soja pDAB8264.44.06.1 e incluye casetes de expresión e insertos transgénicos que comprenden múltiples rasgos que confieren una resistencia a los herbicidas glifosato, ariloxialcanoato y glufosinato. También se refiere en parte a métodos para controlar malezas resistentes, cultivos de plantas y plantas tolerantes a los herbicidas. En algunas formas de realización, la secuencia de evento puede “apilarse” con otros rasgos, que incluyen, por ejemplo, uno o varios genes adicionales de resistencia a los herbicidas y/o proteínas que inhiben los insectos. Además se refiere en parte a ensayos de TaqMan PCR de punto final para la detección del evento pDAB8264.44.06.1 en las sojas y en el material planta relacionado. Algunas for-

mas de realización permiten llevar a cabo análisis de cigosidad de elevado rendimiento sobre el material de planta, y otras formas de realización pueden utilizarse para identificar de manera única la cigosidad de plantas y líneas de soja de cultivo que comprenden el evento. También se proveen kits y condiciones útiles para llevar a cabo estos ensayos.

(83) ATCC: PTA-11602, PTA-11336, PTA-12262, PTA-12006

(62) AR084161A1

(71) DOW AGROSCIENCES LLC
9330 ZIONSVILLE ROAD, INDIANAPOLIS, INDIANA 46268, US
MS TECHNOLOGIES, LLC
103 AVENUE D, WEST POINT, IOWA 52656, US

(74) 195

(41) Fecha: 05/09/2018
Bol. Nro.: 1006

---

(10) AR108568 A2

(21) P170101344

(22) 18/05/2017

(30) US 61/175736 05/05/2009
US 61/285118 09/12/2009

(51) C07K 14/435, 14/475, 14/50, C12N 15/62, 15/63, 15/85, A61K 38/18, A61P 3/10

(54) MUTANTES DE FGF21 Y USOS DEL MISMO

(57) Reivindicación 1: Un polipéptido aislado que comprende una secuencia de aminoácido de SEC ID Nº 4 y además comprende: (a) al menos una sustitución de aminoácido en la posición 180; y (b) al menos una sustitución de aminoácido seleccionada del grupo que consta de: (i) una sustitución en la posición 171; y (ii) una sustitución en la posición 98; y (c) combinaciones de las mismas.
Reivindicación 11: Una composición farmacéutica que comprende el polipéptido aislado de la reivindicación 2 y un agente de formulación farmacéuticamente aceptable.
Reivindicación 13: Un método de tratamiento de un trastorno metabólico que comprende la administración a un paciente humano que lo necesite de la composición farmacéutica de la reivindicación 12.
Reivindicación 17: El ácido nucleico aislado de la reivindicación 16, en donde el ácido nucleico comprende SEC ID Nº 46.

(62) AR076541A1

(71) AMGEN INC.
ONE AMGEN CENTER DRIVE, THOUSAND OAKS, CALIFORNIA 91320-1799, US

(74) 195

(41) Fecha: 05/09/2018
Bol. Nro.: 1006

---

(10) AR108569 A1

(21) P170101390

(22) 23/05/2017

(30) PCT/US2016/034332 26/05/2016

(51) E02F 3/40, 9/28

(54) FIJACIÓN DE UN MIEMBRO DE DESGASTE A UN IMPLEMENTO DE EXCAVACIÓN

(57) Un sistema de fijación de miembro de desgaste para el uso con un implemento de excavación puede incluir un conector que asegura en forma liberable un miembro de desgaste al implemento de excavación, donde el conector incluye un bastidor alargado y miembros de acoplamiento extensibles y retráctiles en relación con el bastidor. Un miembro de acoplamiento puede extenderse en relación con el bastidor cuando otro miembro de acoplamiento se retrae en relación con el bastidor, y viceversa. Un método para fijar de forma liberable un miembro de desgaste a un implemento de excavación puede incluir la rotación de un miembro de acoplamiento de un conector desde una posición extendida, en la que ranuras opuestas en el miembro de acoplamiento están alineadas con proyecciones respectivas en el miembro de desgaste, a una posición retraída, en la cual las ranuras no están alineadas con las proyecciones. La etapa de rotación puede incluir extender otro miembro de acoplamiento del conector cuando el primer conector se desplaza de la posición extendida a la posición retraída.

(71) BLACK CAT BLADES LTD.
5604 - 59TH STREET, EDMONTON, ALBERTA T6B 3C3, CA

(74) 195

(41) Fecha: 05/09/2018
Bol. Nro.: 1006

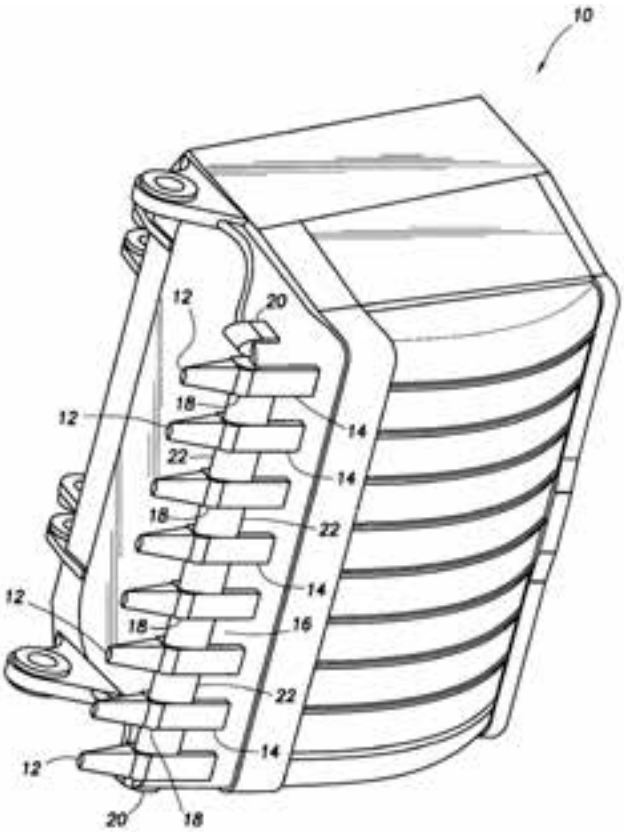

(10) AR108570 A1
(21) P170101391
(22) 23/05/2017
(30) US 62/340656 24/05/2016
(51) C12N 15/11, 15/82, A01H 5/00
(54) ELEMENTOS REGULADORES DE PLANTAS Y USO DE LOS MISMOS
(57) La solicitud proporciona moléculas de ADN recombinante y constructos, así como sus secuencias de nucleótido, útiles para modular la expresión génica en plantas. La solicitud también proporciona plantas transgénicas, células vegetales, partes de plantas y semillas que comprenden las moléculas de ADN recombinante enlazadas operativamente a moléculas de ADN que se pueden transcribir heterólogas, así como métodos de su uso.
Reivindicación 1: Una molécula de ADN recombinante que comprende una secuencia de ADN seleccionada del grupo que consiste de: a) una secuencia con al menos 85 por ciento de identidad de secuencia con cualquiera de SEQ ID Nº 1 - 5 ó 7; b) una secuencia que comprende cualquiera de SEQ ID Nº 1 - 5 ó 7; y c) un fragmento de cualquiera de SEQ ID Nº 1 - 5 ó 7, en donde el fragmento tiene actividad reguladora del gen; en donde dicha secuencia está enlazada operativamente a una molécula de ADN que se puede transcribir heteróloga.
(71) MONSANTO TECHNOLOGY LLC
800 N. LINDBERGH BOULEVARD, MAIL ZONE E1NA, ST. LOUIS, MISSOURI 63167, US
(74) 195
(41) Fecha: 05/09/2018
Bol. Nro.: 1006

---

(10) AR108571 A1
(21) P170101393
(22) 23/05/2017
(30) US 62/340926 24/05/2016
US 62/485812 14/04/2017
(51) C07D 405/12, A61K 47/60, A61P 35/00, C12P 17/14
(54) COMPUESTOS CONJUGADOS DE PEG Y CARFILZOMIB
(57) La presente da a conocer compuestos poliméricos de PEG y carfilzomib, y sales de los mismos aptas para uso farmacéutico, de la fórmula (1), donde R^1, R^2, conector, PEG, n y o son tales como se definen en la presente memoria. Asimismo se dan a conocer métodos para preparar y utilizar dichos compuestos para tratar el cáncer y en particular para tratar las malignidades hematológicas, incluido el mieloma múltiple.
(71) AMGEN INC.
ONE AMGEN CENTER DRIVE, THOUSAND OAKS, CALIFORNIA 91320-1799, US
(72) ROMANINI, DANTE - PHIASIVONGSA, PASIT - DOTSENKO, IRINA - PENG, GE - ANIK, SHABBIR T. - LUEHR, GARY
(74) 2306
(41) Fecha: 05/09/2018
Bol. Nro.: 1006

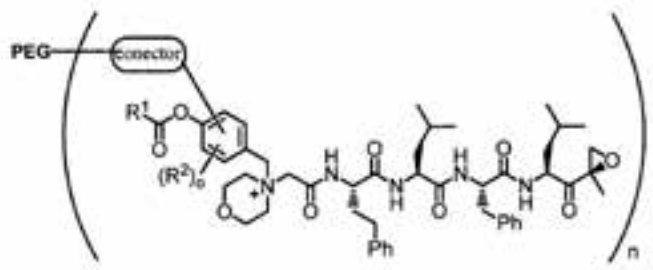

(1)

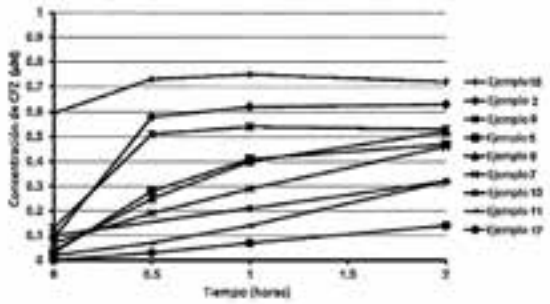

---

(10) AR108572 A1
(21) P170101394
(22) 23/05/2017
(30) EP 16171325.0 25/05/2016
(51) A01N 25/30, 25/04, 25/10, 43/40, 43/653, 33/22, 43/824, 43/12, 43/08, 39/02, 43/713, 37/50, 43/80, 43/713, A01P 1/00
(54) FORMULACIÓN AGROQUÍMICA BASADA EN POLÍMEROS DE EMULSIÓN
(57) Reivindicación 1: Composiciones agroquímicas que comprenden a) una dispersión acuosa de al menos un compuesto activo agroquímico, que es sólido a temperatura ambiente, b) un sistema de polímero de emulsión que comprende I) polímero estabilizador; y II) copolímero estabilizador de núcleo, en donde I) el polímero estabilizador comprende monómeros de hidrófobo y basados en ácido con una relación peso / número de dicho ácido a hidrófobo de 10 - 90:90 - 10, un Tg en el intervalo de 30ºC a 300ºC, y un peso molecular menor que 100.000; y el II) polímero núcleo con un Tg en el intervalo de -100ºC a 10ºC, y c) uno o más aditivos seleccionados del grupo que consiste en tensioactivos no iónicos o aniónicos o auxiliares

dispersantes, d) modificadores reológicos, e) y otros formulantes.

Reivindicación 2: Composiciones agroquímicas de acuerdo con la reivindicación 1, caracterizadas porque además comprenden f) promotores de penetración, agentes humectantes, agentes de dispersión y/o agentes de retención.

Reivindicación 3: Uso de la composición agroquímica de acuerdo con la reivindicación 1 para aplicación foliar.

(71) BAYER CROPSCIENCE AKTIENGESELLSCHAFT
ALFRED-NOBEL-STR. 50, D-40789 MONHEIM AM RHEIN, DE

(72) FLAVELL, JAMES ALEXANDER - KNIGHT, KATHRYN MARIE - WICKSON, JAMES RICHARD - DUNGWORTH, HOWARD ROGER - DR. FAERS, MALCOLM

(74) 2306

(41) Fecha: 05/09/2018
Bol. Nro.: 1006

---

(10) AR108573 A1

(21) P170101395

(22) 23/05/2017

(30) DE 10 2016 109 513.3 24/05/2016

(51) A01C 7/00, 7/06, A01M 7/00

(54) SISTEMA DE MANIOBRA Y CONTROL, MÁQUINA AGRÍCOLA CON UN SISTEMA DE ESE TIPO Y PROCEDIMIENTO PARA OPERAR UNA MÁQUINA AGRÍCOLA

(57) Sistema de maniobra y control para una máquina agrícola (2) con una barra (3) para esparcir material tal como fertilizante, productos fitosanitarios o semillas, que puede girar alrededor de al menos un eje de giro dispuesto en dirección de avance, con al menos un primer medio sensor para determinar la inclinación de la barra (3) y una unidad de procesamiento de datos para procesar las señales del sensor. La presente se caracteriza por al menos un segundo medio sensor para determinar la fuerza centrífuga F_F y/o la aceleración centrífuga a_F que actúa sobre el primer medio sensor en trayectos curvos de la máquina, donde la unidad de procesamiento de datos está configurada de manera tal que un error de medición de la inclinación del primer medio sensor se puede corregir sobre la base de señales del sensor del segundo medio sensor.

(71) AMAZONEN-WERKE H. DREYER GMBH & CO. KG
AM AMAZONENWERK 9 - 13, D-49205 HASBERGEN, DE
HYDAC SYSTEM GMBH
INDUSTRIEGEBIET, D-66280 SULZBACH / SAAR, DE

(72) HEER, JOCHEN - GROSSE PRUES, FRANK - KRUPP, PATRICK - KOHL, PETER - KOMMA, GEORG - KIEFER, TIMO

(74) 2306

(41) Fecha: 05/09/2018
Bol. Nro.: 1006

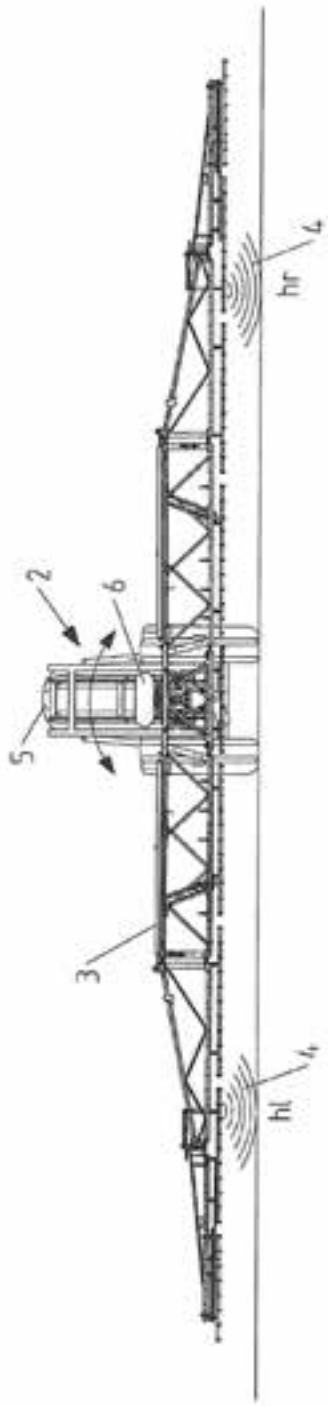

---

(10) AR108574 A1

(21) P170101396

(22) 23/05/2017

(30) EP 16171293.0 25/05/2016

(51) A61B 17/16

(54) HERRAMIENTA PARA CREAR UNA ENTALLADURA EN TEJIDO ÓSEO

(57) Herramienta para crear una entalladura en el tejido óseo para un implante, donde la herramienta comprende un primer segmento de trabajo alargado con

un primer eje longitudinal y un receptor, donde el receptor comprende una primera superficie funcional orientada sustancialmente en sentido radial hacia el exterior y una segunda superficie funcional orientada en sentido radial hacia el interior. La herramienta también comprende un segundo segmento de trabajo alargado con un segundo eje longitudinal y una porción de inserción, que puede ser insertada en el receptor del primer segmento de trabajo, donde hay al menos una superficie funcional orientada en sentido radial hacia el exterior alrededor del segundo eje longitudinal en la porción de inserción, que coopera con la primera superficie funcional orientada hacia el exterior del primer segmento de trabajo. Por otra parte, al menos una de las superficies funcionales de la porción de inserción coopera con la segunda superficie funcional del primer segmento de trabajo. Dos superficies funcionales cooperantes se unen para transmitir torsión, y otras dos superficies funcionales cooperantes pueden desplazarse una con relación a la otra.

(71) WALDEMAR LINK GMBH & CO. KG
BARKHAUSENWEG 10, D-22339 HAMBURG, DE
(72) DMUSCHEWSKY, KLAUS
(74) 2306
(41) Fecha: 05/09/2018
Bol. Nro.: 1006

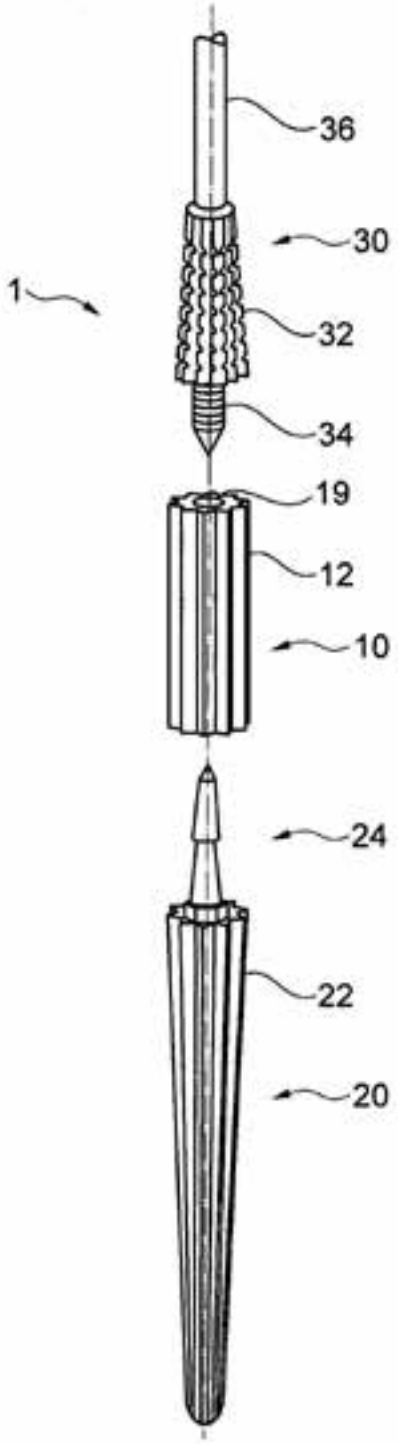

(10) AR108575 A1
(21) P170101397
(22) 23/05/2017
(51) H02K 7/18
(54) DISPOSITIVO SENSIBLE AL TRÁNSITO VEHICULAR
(57) La presente solicitud es un dispositivo, sensible al tránsito vehicular, ubicado en zonas estratégicas de

la ciudad caracterizado por comprender 2 perfiles UPN, un chapón estructural, 2 caños estructurales, 4 planchuelas con resortes, 8 tubos mangueras de PVC, 4 válvulas anti retorno de bronce y 4 hidrogeneradores, ello logra energía para abastecer la iluminación y señalización de escala urbana en nodos como rotondas, estaciones de peajes, grandes cocheras, entradas a centros comerciales, aeropuertos y sitios de afluencia popular, siempre teniendo como condición, un tránsito vehicular con velocidades máximas de 20 Km/h. En un modelo definitivo, utiliza 10 calzadas, entrega potencia según generadores, tensión 12 V, con posibilidad de conversión a 220 V. La electricidad usada apunta al abastecimiento de luminarias LED, de potencias a elegir según cantidad de dispositivos instalados. De esta forma, en grandes peajes, el sistema puede asegurar el abastecimiento eléctrico de iluminación de cabinas, señalización, luminaria en general. A diferencia de la energía eólica, muy eficiente en lugares con viento permanente, el sistema entrega en forma permanente electricidad para cargar baterías. A diferencia de la energía solar, por razones obvias, no abastece durante la noche o durante el invierno en lugares geográficamente desfavorables, puede ayudar a cargar las baterías o por si misma abastecer la luminaria.

(71) BERDIÑAS, MARÍA CECILIA
BELGRANO 1054, (3150) NOGOYÁ, PROV. DE ENTRE RÍOS, AR
CORNAGLIA, MARIO
25 DE MAYO 1151, (3150) NOGOYÁ, PROV. DE ENTRE RÍOS, AR

(72) BERDIÑAS, MARÍA CECILIA - CORNAGLIA, MARIO

(74) 1868

(41) Fecha: 05/09/2018
Bol. Nro.: 1006

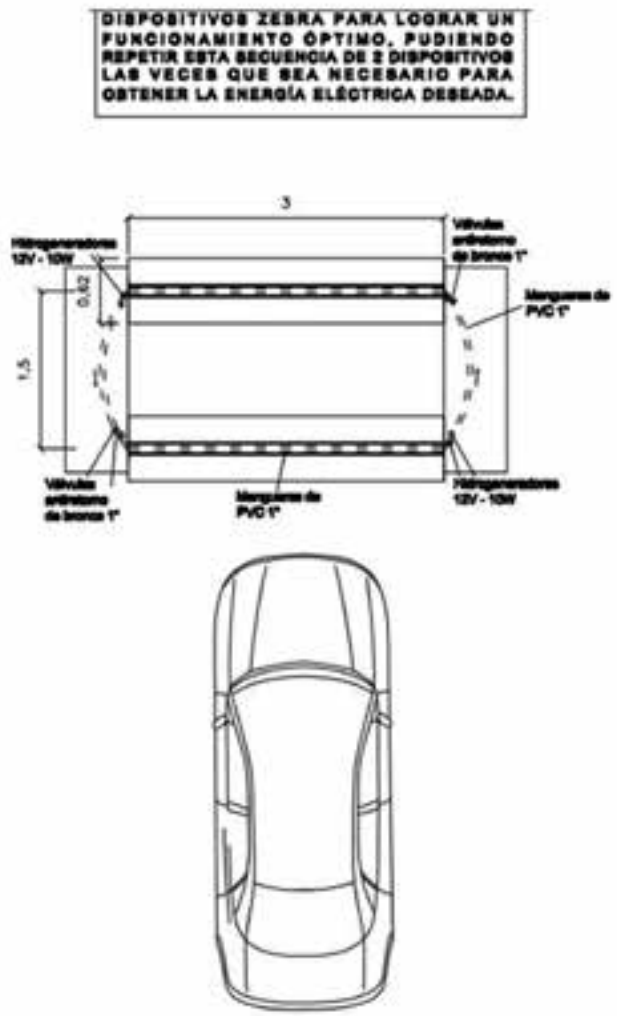

(10) AR108576 A1

(21) P170101399

(22) 24/05/2017

(30) US 62/340610 24/05/2016
US 62/456175 08/02/2017

(51) A01N 25/02, 43/40, 43/653, 47/14, A01P 3/00

(54) FORMULACIÓN FUNGICIDA LÍQUIDA OLEOSA

(57) Reivindicación 1: Una formulación fungicida líquida oleosa que comprende: a) al menos un fungicida de ditiocarbamato; b) al menos un co-fungicida seleccionado del grupo que consiste en fungicidas de triazol y fungicidas de estrobilurina; y c) un portador liquido no acuoso agroquímicamente aceptable; en donde el fungicida de ditiocarbamato está suspendido en el portador líquido; en donde el co-fungicida está disuelto en el portador líquido; y en donde el portador líquido opcionalmente comprende un adyuvante.
Reivindicación 9: La formulación fungicida de una cualquiera de las reivindicaciones 1 a 8, en donde el fungicida de ditiocarbamato está seleccionado del grupo que consiste en ferbam, mancozeb, maneb,

metiram, propineb, thiram, tiazol zinc, zineb y ziram.
Reivindicación 10: La formulación fungicida de una cualquiera de las reivindicaciones 1 a 9, en donde el fungicida de triazol está seleccionado del grupo que consiste en azaconazol, bitertanol, bromuconazol, ciproconazol, difenoconazol, diniconazol, epoxiconazol, etaconazol, fenbuconazol, fluquinconazol, flusilazol, flutriafol, hexaconazol, imibenconazol, ipconazol, metconazol, miclobutanilo, penconazol, propiconazol, simeconazol, tebuconazol, tetraconazol, triadimefon, triadimenol, triticonazol y protioconazol, y el fungicida de estrobilurina está seleccionado del grupo que consiste en azoxistrobina, coumoxistrobina, enoxastrobina, flufenoxistrobina, picoxistrobina, piraoxistrobina, mandestrobina, piraclostrobina, pirametostrobina, triclopiricarb, kresoxim-metilo, trifloxistrobina, dimoxistrobina, fenaminstrobina, metominostrobina, orisastrobina y fluoxastrobina.
Reivindicación 35: Uso de la formulación fungicida líquida oleosa de una cualquiera de las reivindicaciones 1 - 33, para controlar o prevenir una peste en plantas o material de propagación de las mismas.
(71) ADAMA MAKHTESHIM LTD.
P.O. BOX 60, 8410001 BEER-SHEVA, IL
(72) COLLA, LUIZ FERNANDO - BENETTI, ERNESTO - MACHADO, SILVIO LUIZ
(74) 895
(41) Fecha: 05/09/2018
Bol. Nro.: 1006

---

(10) AR108577 A1
(21) P170101400
(22) 24/05/2017
(30) FR 16 54703 25/05/2016
(51) B01J 20/08, C01D 15/04, C01F 7/04
(54) PROCEDIMIENTO DE PREPARACIÓN DE UN MATERIAL ADSORBENTE, Y PROCEDIMIENTO DE EXTRACCIÓN DE LITIO UTILIZANDO DICHO MATERIAL
(57) La presente se refiere al campo de los materiales sólidos para adsorción de litio. En particular, la presente se refiere a un procedimiento de preparación de un material sólido cristalizado y conformado, preferentemente en forma de extrudidos, de fórmula $(LiCl)_x.2Al(OH)_3,nH_2O$ con n que está comprendido entre 0,01 y 10, donde x está comprendido entre 0,4 y 10, y x está comprendido entre 0,4 y 1, que comprende una etapa a) de precipitación de boehmita en condiciones de temperatura y de pH específicas, una etapa de puesta en contacto, preferentemente por extrusión, y dicho procedimiento también comprende una etapa de tratamiento hidrotérmico final, y todo ello permite aumentar la capacidad de adsorción del litio, así como la cinética de adsorción de los materiales obtenidos con respecto a los materiales del arte anterior cuando este se utiliza en un procedimiento de extracción del litio de soluciones salinas.
(71) ERAMET
TOUR MAIN MONTPARNASSE, 33, AVENUE DU MAINE, F-75015 PARIS, FR
IFP ENERGIES NOUVELLES
1 À 4, AVENUE DU BOIS PRÉAU, F-92852 RUEIL-MALMAISON, FR
(72) OUDART, YOHAN FLORENT - BURDET, FABIEN - BOUALLEG, MALIKA
(74) 108
(41) Fecha: 05/09/2018
Bol. Nro.: 1006

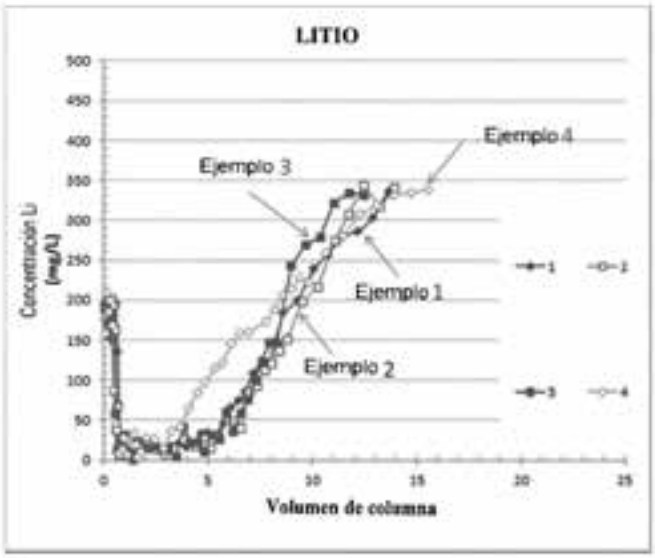

---

(10) AR108578 A1
(21) P170101403
(22) 24/05/2017
(30) US 62/341522 25/05/2016
(51) E21B 44/00, 7/20
(54) SISTEMA BASADO EN IMÁGENES PARA OPERACIONES DE PERFORACIÓN
(57) Un sitio de equipo de perforación puede incluir al menos un tubular configurado para insertarse en un pozo en el equipo de perforación, al menos un dispositivo de imagenología configurado para detectar una ubicación de un extremo del al menos un tubular o una característica del al menos un tubular y un procesador que recibe una entrada del al menos un dispositivo de imagenología y configurado para calcular una distancia entre el extremo del al menos un tubular y otro elemento, un diámetro del al menos un tubular o el movimiento del al menos un tubular. Un método para completar una operación de perforación en el sitio de un equipo puede incluir capturar una imagen de un tubular en el sitio de un equipo, donde el tubular está configurado para insertarse en un pozo en el sitio del equipo, detectar una ubicación de un extremo del tubular o una característica del tubular a partir de la imagen y determinar un diámetro del

tubular, una distancia entre el extremo detectado del tubular y otro elemento o el movimiento del tubular.

(71) SCHLUMBERGER TECHNOLOGY B.V.
PARKSTRAAT 83-89, 2514 JG LA HAYA, NL

(72) CHAMBON, SYLVAIN - JOHNSEN, JOERGEN KRINGEN - PARMESHWAR, VISHWANATHAN - ROWATT, JOHN DAVID - MEEHAN, RICHARD JOHN - ZHENG, SHUNFENG

(74) 884

(41) Fecha: 05/09/2018
Bol. Nro.: 1006

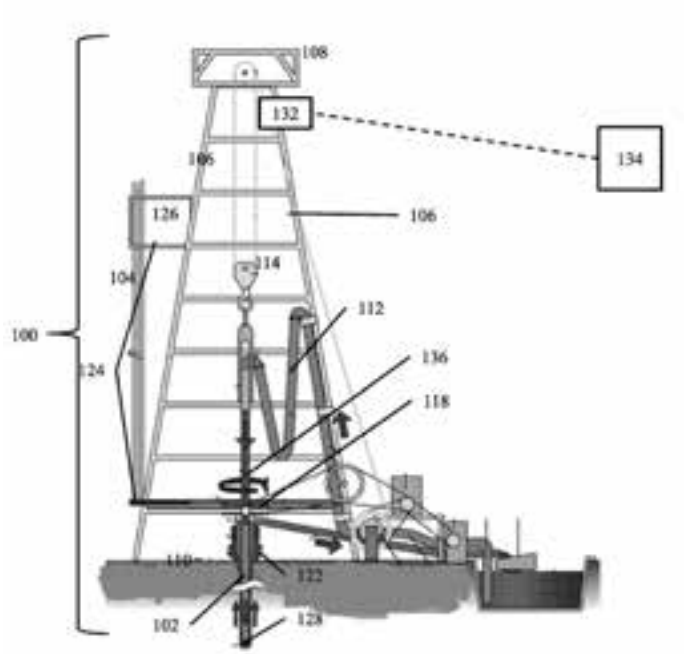

(10) AR108579 A1

(21) P170101404

(22) 24/05/2017

(30) BR 10 2016 012232-5 30/05/2016

(51) A01B 63/00, B60G 17/00, 3/02, 3/04, 7/00, B66F 3/26

(54) SISTEMA DE ELEVACIÓN DE LA ALTURA PARA APLICACIÓN EN MÁQUINAS E IMPLEMENTOS AGRÍCOLAS

(57) Sistema de elevación de la altura para aplicación en máquinas e implementos agrícolas formado por un brazo de sostén del rodado (01), conectado a un soporte para articulación (02) a través del perno (04), estando el soporte para articulación (02) asegurado al cubo de rueda (05) y este al aro de rueda (06). Para mover el conjunto, un actuador hidráulico (07) está conectado por el perno (08) al brazo de sostén del rodado (01) y al soporte para articulación (02) por el perno (09). La regulación de altura es proporcionada por el actuador (07), de manera que el mecanismo cuando es accionado recorre la parte interna del aro de rueda (06), permaneciendo dentro de este, y protegido en ambas posiciones de regulación de elevación del implemento.

(71) STARA S/A INDÚSTRIA DE IMPLEMENTOS AGRÍCOLAS
AV. STARA, 519, 99470-000 MUNICIPIO DE NÃO-ME-TOQUE, RÍO GRANDE DO SUL, BR

(72) STAPELBROEK TRENNEPOHL, ÁTILA

(74) 906

(41) Fecha: 05/09/2018
Bol. Nro.: 1006

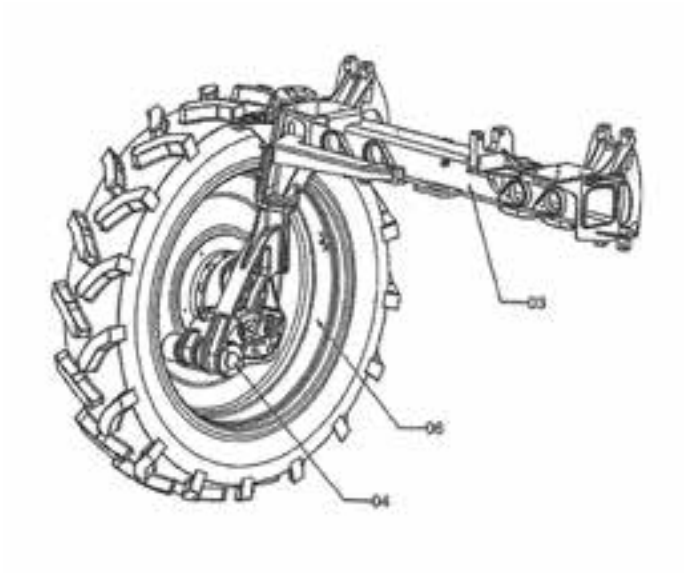

(10) AR108580 A1

(21) P170101406

(22) 24/05/2017

(30) EP 16171095.9 24/05/2016

(51) C07C 273/04, 11/02, 11/04, 2/84

(54) PROCESO Y PLANTA COMBINADA PARA LA FABRICACIÓN DE UREA

(57) Un proceso (100), en el cual, con la inclusión de un método de separación del aire (10), se forma un flujo de substancias rico en oxígeno (b), el cual se somete, con un flujo de substancias rico en metano (e) a un método para el acoplamiento oxidativo de metano (20). A partir de un flujo de productos (e) del método para el acoplamiento oxidativo de metano (20), se forma un flujo de substancias rico en dióxido de carbono (i) y se somete a un método de síntesis de urea (50). Una correspondiente planta combinada también se incluye en la solicitud.

(71) LINDE AKTIENGESELLSCHAFT
KLOSTERHOFSTRAßE 1, D-80331 MÜNCHEN, DE

(72) DR. ZIMMERMANN, HEINZ - KEMPER, RAINER - DR. HAIDEGGER, ERNST - FRITZ, HELMUT

(74) 782

(41) Fecha: 05/09/2018
Bol. Nro.: 1006

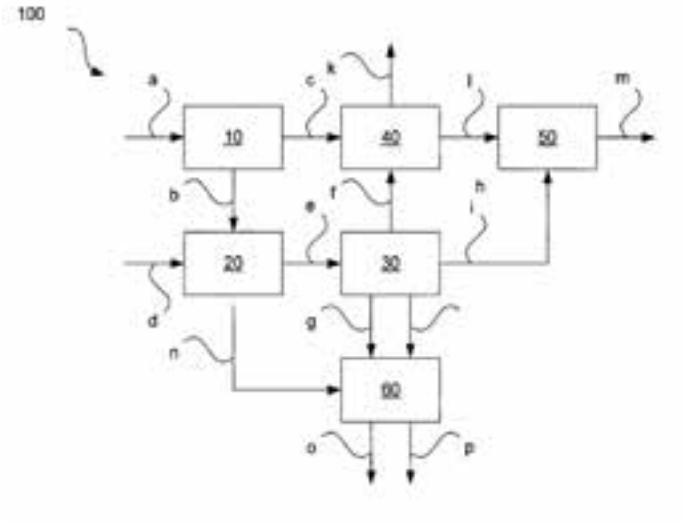

(10) AR108581 A1
(21) P170101407
(22) 24/05/2017
(30) EP 16171091.8 24/05/2016
(51) C01C 1/02, B01D 53/00, B01J 19/24, C07C 11/04, 11/06, 2/82, 273/04, 273/10, F25J 3/04
(54) UN PROCESO Y UNA PLANTA COMBINADA PARA LA FABRICACIÓN DE PRODUCTOS DE SÍNTESIS CON CONTENIDO DE NITRÓGENO
(57) Un proceso (100), en el cual, con la inclusión de un método de separación del aire (10), se forma un flujo de substancias ricas en oxigeno (b), el cual se somete a un método para el acoplamiento oxidativo de metano. A partir de un flujo de productos (e) del método para el acoplamiento oxidativo de metano (20), se forman uno o más flujos de substancias (f, i), los cuales se someten a uno o más métodos de síntesis (40, 50) para la producción de uno o más productos de síntesis con contenido de nitrógeno. Una correspondiente planta combinada también forma parte de la solicitud.
(71) LINDE AKTIENGESELLSCHAFT
KLOSTERHOFSTRAßE 1, D-80331 MÜNCHEN, DE
(72) DR. ZIMMERMANN, HEINZ - KEMPER, RAINER - DR. HAIDEGGER, ERNST - FRITZ, HELMUT
(74) 782
(41) Fecha: 05/09/2018
Bol. Nro.: 1006

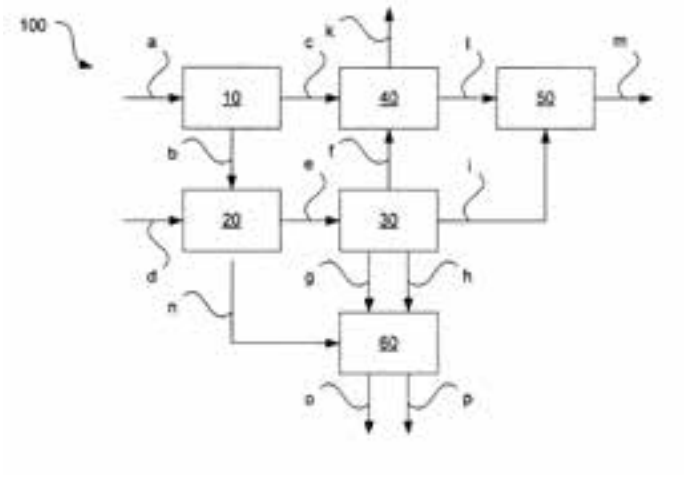

(10) AR108582 A1
(21) P170101408
(22) 24/05/2017
(30) EP 16171093.4 24/05/2016
(51) B01D 3/00, C02F 1/04, C07C 2/84, 5/48
(54) UN MÉTODO PARA LA RECUPERACIÓN DE AGUA POTABLE Y/ O AGUA DE IRRIGACIÓN
(57) Un método (100) para la recuperación de agua potable y/o agua de irrigación por medio de uno o más pasos de acondicionamiento (20, 30). Se prevé que se ponga en ejecución un paso de acoplamiento de metano (10), en el cual el metano se convierte catalíticamente con oxígeno a través del acoplamiento oxidativo del metano (AOM) con la formación de agua de reacción y la liberación de calor de reacción, y que al menos una parte del agua de reacción y/o al menos parte del calor de reacción se utilice en el paso o los pasos de acondicionamiento (20, 30). Una planta correspondiente también forma la esencia de la presente.
(71) LINDE AKTIENGESELLSCHAFT
KLOSTERHOFSTRAßE 1, D-80331 MÜNCHEN, DE
(72) KEMPER, RAINER - HAIDEGGER, ERNST - FRITZ, HELMUT - DR. ZIMMERMANN, HEINZ
(74) 782
(41) Fecha: 05/09/2018
Bol. Nro.: 1006

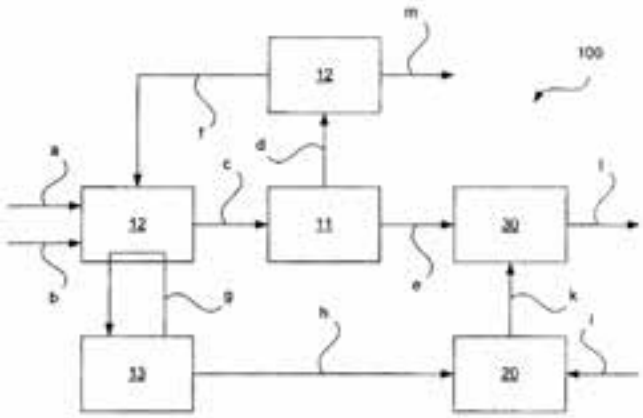

(10) AR108583 A1
(21) P170101410
(22) 24/05/2017
(51) G09F 7/00, 13/00
(54) VÍA PÚBLICA ANIMADA
(57) Se trata de una alternativa de comunicación social, que mediante la colocación de fotogramas en los tramos comprendidos entre estación y estación de subte, estos son percibidos como una película desde el interior de los vagones gracias a la velocidad alcanzada por la formación de los vagones.
(71) MAHR, ALBERTO FABIÁN
CÓRDOBA 4505, PISO 4º DTO. "A", (1653) VILLA BALLESTER, PROV. DE BUENOS AIRES, AR
(72) MAHR, ALBERTO FABIÁN
(41) Fecha: 05/09/2018
Bol. Nro.: 1006

(10) AR108584 A1
(21) P170101411
(22) 24/05/2017
(30) PCT/CN2016/083308 25/05/2016
PCT/CN2017/074408 22/02/2017
(51) C07D 237/14, 237/24, 405/12, 403/12, 401/12, A61K 31/4427, 31/4995, 31/501, A61P 35/00
(54) 3-OXO-2,6-DIFENIL-2,3-DIHIDROPIRIDAZIN-4-CARBOXAMIDAS
(57) Reivindicación 1: Un compuesto caracterizado por la fórmula general (1), en la que R^1 representa hidroxialquilo C_{2-6}, donde dichos grupos hidroxialquilo C_{2-6} están sustituidos opcionalmente una vez con R^7 y opcionalmente de una a tres veces con halógeno, o cicloalquilo C_{3-6} sustituido una vez con hidroxi; R^2 representa cloro, metilo, fluorometilo, difluorometilo, trifluorometilo, metoxi o difluorometoxi; R^3 representa hidrógeno o metilo; R^4 representa hidrógeno o halógeno; R^5 representa hidrógeno; R^6 representa hidrógeno o halógeno; R^7 representa alcoxi C_{1-4}, cicloalquilo C_{3-6}, heterocicloalquilo de 4 a 6 miembros o heteroarilo monocíclico; sus polimorfos, enantiómeros, diastereómeros, racematos, tautómeros, N-óxidos, hidratos y solvatos, así como también sus sales y solvatos fisiológicamente aceptables de estas sales, así como también las mezclas de los mismos.
(71) BAYER PHARMA AKTIENGESELLSCHAFT
MÜLLERSTRASSE 178, D-13353 BERLIN, DE
DEUTSCHES KREBSFORSCHUNGSZENTRUM, STIFTUNG DES ÖFFENTLICHEN RECHTS
IM NEUENHEIMER FELD 280, D-69120 HEILDELBERG, DE
(72) DR. PLATTEN, MICHAEL - ZHAO, NA - DR. BADER, BENJAMIN - DR. IRLBACHER, HORST - DR. GUTCHER, ILONA - DR. SCHMEES, NORBERT
(74) 734
(41) Fecha: 05/09/2018
Bol. Nro.: 1006

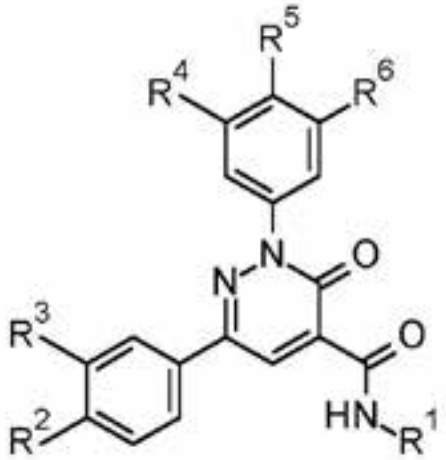

(1)

(10) AR108585 A1

(21) P170101412
(22) 24/05/2017
(30) US 62/341918 26/05/2016
US 62/396326 19/09/2016
(51) C07D 401/04, 401/12, 405/10, 405/12, 405/14, 211/58, A61K 31/451, 31/453, 31/454, 31/496, A61P 35/00
(54) COMPUESTOS HETEROCÍCLICOS COMO INMUNOMODULADORES
(57) Reivindicación 1: Un compuesto de fórmula (1), o una sal farmacéuticamente aceptable o estereoisómero de este, donde: Cy es arilo C_{6-10}, cicloalquilo C_{3-10}, heteroarilo de 5 a 14 miembros o un heterocicloalquilo de 4 a 10 miembros, cada uno de los cuales se sustituye opcionalmente con 1 a 5 sustituyentes de R^6 seleccionados de forma independiente; o dos sustituyentes de R^6 adyacentes en el anillo de Cy, tomados junto con los átomos a los que se acoplan, forman un anillo fenilo fusionado, un anillo heterocicloalquilo de 5, 6 ó 7 miembros, un anillo heteroarilo fusionado de 5 ó 6 miembros o un anillo cicloalquilo C_{3-6} fusionado, donde cada uno del anillo heterocicloalquilo fusionado de 5, 6 ó 7 miembros y el anillo heteroarilo fusionado de 5 ó 6 miembros posee 1 - 4 heteroátomos como miembros anulares seleccionados de N, O y S, y donde cada uno del anillo fenilo fusionado, anillo heterocicloalquilo fusionado de 5, 6 ó 7 miembros, anillo heteroarilo fusionado de 5 ó 6 miembros y anillo cicloalquilo C_{3-6}, fusionado se sustituyen opcionalmente con 1, 2 ó 3 sustituyentes de R^b seleccionados de forma independiente; o dos sustituyentes de R^6 acoplados al mismo átomo de carbono anular de Cy, junto con el átomo de carbono al cual se acoplan, forman un anillo heterocicloalquilo de 4, 5, 6 ó 7 miembros o un anillo cicloalquilo C_{3-6}, donde cada uno del anillo heterocicloalquilo de 4, 5, 6 ó 7 miembros y el anillo cicloalquilo C_{3-6} se sustituye opcionalmente con 1, 2 ó 3 sustituyentes de R^b seleccionados de forma independiente; R^1 es halo, alquilo C_{1-6}, alquenilo C_{2-6}, alquinilo C_{2-6}, haloalquilo C_{1-6}, haloalcoxi C_{1-6}, arilo C_{6-10}, cicloalquilo C_{3-10}, heteroarilo de 5 - 14 miembros, heterocicloalquilo de 4 - 10 miembros, arilo C_{6-10}-alquilo C_{1-4}-, cicloalquilo C_{3-10}-alquilo C_{1-4}-, (heteroarilo de 5 - 14 miembros)-alquilo C_{1-4}-, (heterocicloalquilo de 4 - 10 miembros)-alquilo C_{1-4}-, CN, NO_2, OR^7, SR^7, NH_2, $-NHR^7$, $-N(R^7)_2$, $NHOR^7$, $C(O)R^7$, $C(O)NR^7R^7$, $C(O)OR^7$, $OC(O)R^7$, $OC(O)NR^7R^7$, $NR^7C(O)R^7$, $NR^7C(O)OR^7$, $NR^7C(O)NR^7R^7$, $C(=NR^7)R^7$, $C(=NR^7)NR^7R^7$, $NR^7C(=NR^7)NR^7R^7$, $NR^7S(O)R^7$, $NR^7S(O)_2R^7$, $NR^7S(O)_2NR^7R^7$, $S(O)R^7$, $S(O)NR^7R^7$, $S(O)_2R^7$ y $S(O)_2NR^7R^7$, donde cada uno del alquilo C_{1-6}, alquenilo C_{2-6}, alquinilo C_{2-6}, haloalquilo C_{1-6}, haloalcoxi C_{1-6}, arilo C_{6-10}, cicloalquilo C_{3-10}, heteroarilo de 5 - 14 miembros, heterocicloalquilo de 4 - 10 miembros, arilo C_{6-10} alquilo C_{1-4}, cicloalquilo C_{3-10}-alquilo C_{1-4}-, (heteroarilo de 5 - 14 miembros)-alquilo C_{1-4}- y (heterocicloalquilo de 4 - 10 miembros)-alquilo C_{1-4}- de R^1 se sustituye opcionalmente con 1, 2 ó 3 sustituyentes de R^b; cada R^7 se selecciona independientemente de H, CN, alquilo C_{1-6}, haloalquilo C_{1-4}, alquenilo C_{2-6}, alquinilo C_{2-6}, arilo C_{6-10}, cicloalquilo C_{3-10}, heteroarilo de 5 - 10 miembros, heterocicloalquilo de 4 - 10 miembros, arilo C_{6-10}-alquilo C_{1-4}-, cicloalquilo C_{3-10}-alquilo C_{1-4}-, (heteroarilo de 5 - 10 miembros)-alquilo C_{1-4}- y (heterocicloalquilo de 4 - 10 miembros)-alquilo C_{1-4}-, donde cada uno del alquilo C_{1-6}, alquenilo C_{2-6}, alquinilo C_{2-6}, arilo C_{6-10}, cicloalquilo C_{3-10}, heteroarilo de 5 - 10 miembros, heterocicloalquilo de 4 - 10 miembros, arilo C_{6-10}-alquilo C_{1-4}-, cicloalquilo C_{3-10}-alquilo C_{1-4}-, (heteroarilo de 5 - 10 miembros)-alquilo C_{1-4}- y (heterocicloalquilo de 4 - 10 miembros)-alquilo C_{1-4}- de R^7 se sustituye opcionalmente con 1, 2 ó 3 sustituyentes de R^b; cada R^2 se selecciona independientemente de H alquilo C_{1-6}, cicloalquilo C_{3-10}, cicloalquilo C_{3-10}-alquilo C_{1-4}-, arilo C_{6-10}, arilo C_{6-10}-alquilo C_{1-4}, heteroarilo de 5 - 10 miembros, heterocicloalquilo de 4 - 10 miembros, (heteroarilo de 5 - 10 miembros)-alquilo C_{1-4}-, (heterocicloalquilo de 4 - 10 miembros)-alquilo C_{1-4}-, alquenilo C_{2-6}, alquinilo C_{2-6}, halo, CN, OH, alcoxi C_{1-6}, haloalquilo C_{1-6}, haloalcoxi C_{1-6}, NH_2, -NH-alquilo C_{1-4}, -N(alquilo $C_{1-4})_2$, $NHOR^8$, $C(O)R^8$, $C(O)NR^8R^8$, $C(O)OR^8$, $OC(O)R^8$, $OC(O)NR^8R^8$, $NR^8C(O)R^8$, $NR^8C(O)OR^8$, $NR^8C(O)NR^8R^8$, $C(=NR^8)R^8$, $C(=NR^8)NR^8R^8$, $NR^8C(=NR^8)NR^8R^8$, $NR^8S(O)R^8$, $NR^8S(O)_2R^8$, $NR^8S(O)_2NR^8R^8$, $S(O)R^8$, $S(O)NR^8R^8$, $S(O)_2R^8$ y $S(O)_2NR^8R^8$, donde cada R^8 se selecciona independientemente de H, alquilo C_{1-4}, alquenilo C_{2-4}, alquinilo C_{2-4}, alcoxi C_{1-4}, cicloalquilo C_{3-10}, cicloalquilo C_{3-10}-alquilo C_{1-4}-, arilo C_{6-10}, arilo C_{6-10}-alquilo C_{1-4}, heteroarilo de 5 - 10 miembros, heterocicloalquilo de 4 - 10 miembros, (heteroarilo de 5 - 10 miembros)-alquilo C_{1-4}- y (heterocicloalquilo de 4 - 10 miembros)-alquilo C_{1-4}-, donde cada uno del alquilo C_{1-4}, alquenilo C_{2-4}, alquinilo C_{2-4}, alcoxi C_{1-4}, cicloalquilo C_{3-10}, cicloalquilo C_{3-10}-alquilo C_{1-4}-, arilo C_{6-10}, arilo C_{6-10}-alquilo C_{1-4}-, heteroarilo de 5 - 10 miembros, heterocicloalquilo de 4 - 10 miembros, (heteroarilo de 5 - 10 miembros)-alquilo C_{1-4}- y (heterocicloalquilo de 4 - 10 miembros)-alquilo C_{1-4}- de R^2 y R^8 se sustituye opcionalmente con 1, 2 ó 3 sustituyentes de R^d seleccionados de manera independiente; cada uno de R^3, R^4, R^5 y R^6 se selecciona independientemente de H, halo, alquilo C_{1-6}, alquenilo C_{2-6}, alquinilo C_{2-6}, haloalquilo C_{1-6}, haloalcoxi C_{1-6}, arilo C_{6-10}, cicloalquilo C_{3-10}, heteroarilo de 5 - 14 miembros, heterocicloalquilo de 4 - 10 miembros, arilo C_{6-10}-alquilo C_{1-4}-, cicloalquilo C_{3-10}-alquilo C_{1-4}-, (heteroarilo de 5 - 14 miembros) -alquilo C_{1-4}-, (heterocicloalquilo de 4 - 10 miembros)-alquilo C_{1-4}-, CN, NO_2, OR^a, SR^a, $NHOR^a$, $C(O)R^a$, $C(O)NR^aR^a$, $C(O)OR^a$, $OC(O)R^a$, $OC(O)NR^aR^a$, NHR^a, NR^aR^a, $NR^aC(O)R^a$, $NR^aC(O)OR^a$, $NR^aC(O)NR^aR^a$, $C(=NR^a)R^a$, $C(=NR^a)NR^aR^a$, $NR^aC(=NR^a)NR^aR^a$, $NR^aS(O)R^a$, $NR^aS(O)_2R^a$, $NR^aS(O)_2NR^aR^a$, $S(O)R^a$, $S(O)NR^aR^a$, $S(O)_2R^a$ y $S(O)_2NR^aR^a$, donde cada uno del alquilo C_{1-6}, alquenilo C_{2-6}, alquinilo C_{2-6}, arilo C_{6-10}, cicloalquilo C_{3-10}, heteroarilo de 5 - 14 miembros, heterocicloalquilo de 4 - 10 miembros, arilo C_{6-10}-alquilo C_{1-4}-, cicloalquilo C_{3-10}-alquilo C_{1-4}-, (heteroarilo de 5 - 14 miembros)-alquilo C_{1-4}- y (heterocicloalquilo de 4 - 10 miembros)-alquilo C_{1-4}- de R^3, R^4, R^5 y R^6 se sustituye opcionalmente con 1, 2, 3 ó 4 sustituyentes de R^b; o dos

sustituyentes de R^3 acoplados al mismo átomo de carbono, junto con el átomo de carbono al cual se acoplan, forman un anillo heterocicloalquilo de 4, 5, 6 ó 7 miembros o un anillo cicloalquilo C_{3-6}, donde cada uno del anillo heterocicloalquilo de 4, 5, 6 ó 7 miembros y el anillo cicloalquilo C_{3-6} se sustituye opcionalmente con 1, 2 ó 3 sustituyentes de R^q seleccionados de forma independiente; o R^4 y R^5, junto con el átomo de nitrógeno al que se acoplan, forman un heterocicloalquilo de 4, 5, 6, 7 miembros que posee de 0 a 2 heteroátomos adicionales como miembros anulares seleccionados de N, O y S, donde uno o dos átomos anulares del heterocicloalquilo se oxidan de forma opcional para formar C(=O), NO, S(=O) o SO_2, y el heterocicloalquilo se sustituye opcionalmente con 1, 2 ó 3 sustituyentes de R^b seleccionados de forma independiente; cada R^a se selecciona independientemente de H, CN, alquilo C_{1-6}, haloalquilo C_{1-4}, alquenilo C_{2-6}, alquinilo C_{2-6}, arilo C_{6-10}, cicloalquilo C_{3-10}, heteroarilo de 5 - 10 miembros, heterocicloalquilo de 4 - 10 miembros, arilo C_{6-10}-alquilo C_{1-4}-, cicloalquilo C_{3-10}-alquilo C_{1-4}-, (heteroarilo de 5 - 10 miembros) -alquilo C_{1-4}- y (heterocicloalquilo de 4 - 10 miembros)-alquilo C_{1-4}-, donde cada uno del alquilo C_{1-6}, alquenilo C_{2-6}, alquinilo C_{2-6}, arilo C_{6-10}, cicloalquilo C_{3-10}, heteroarilo de 5 - 10 miembros, heterocicloalquilo de 4 - 10 miembros, arilo C_{6-10}-alquilo C_{1-4}-, cicloalquilo C_{3-10}-alquilo C_{1-4}-, (heteroarilo de 5 - 10 miembros)-alquilo C_{1-4}- y (heterocicloalquilo de 4 - 10 miembros)-alquilo C_{1-4}- de R^a se sustituye opcionalmente con 1, 2, 3, 4 ó 5 sustituyentes de R^d; cada R^d se selecciona independientemente de alquilo C_{1-6}, haloalquilo C_{1-6}, halo, cicloalquilo C_{3-10}, arilo C_{6-10}, heteroarilo de 5 - 10 miembros, heterocicloalquilo de 4 - 10 miembros, arilo C_{6-10}-alquilo C_{1-4}-, cicloalquilo C_{3-10}-alquilo C_{1-4}-, (heteroarilo de 5 - 10 miembros) -alquilo C_{1-4}-, (heterocicloalquilo de 4 - 10 miembros)-alquilo C_{1-4}-, CN, NH_2, $NHOR^e$, OR^e, SR^e, $C(O)R^e$, $C(O)NR^eR^e$, $C(O)OR^e$, $OC(O)R^e$, $OC(O)NR^eR^e$, NHR^e, NR^eR^e, $NR^eC(O)R^e$, $NR^eC(O)NR^eR^e$, $NR^eC(O)OR^e$, $C(=NR^e)$ NR^eR^e, $NR^eC(=NR^e)NR^eR^e$, $S(O)R^e$, $S(O)NR^eR^e$, $S(O)_2R^e$, $NR^eS(O)_2R^e$, $-NR^eS(O)_2NR^eR^e$ y $S(O)_2NR^eR^e$, donde cada uno del alquilo C_{1-4}, cicloalquilo C_{3-10}, heterocicloalquilo de 4 - 10 miembros, arilo C_{6-10}, heteroarilo de 5 - 10 miembros, arilo C_{6-10}-alquilo C_{1-4}-, cicloalquilo C_{3-10}-alquilo C_{1-4}-, (heteroarilo de 5 - 10 miembros)-alquilo C_{1-4}- y (heterocicloalquilo de 4 - 10 miembros)-alquilo C_{1-4}- de R^d se sustituye opcionalmente con 1, 2 ó 3 sustituyentes de R^f seleccionados de forma independiente; cada R^e se selecciona independientemente de H, CN, alquilo C_{1-6} haloalquilo C_{1-4}, alquenilo C_{2-6}, alquinilo C_{2-6}, arilo C_{6-10}, cicloalquilo C_{3-10}, heteroarilo de 5 - 10 miembros, heterocicloalquilo de 4 - 10 miembros, arilo C_{6-10}-alquilo C_{1-4} cicloalquilo C_{3-10}-alquilo C_{1-4}-, (heteroarilo de 5 - 10 miembros)-alquilo C_{1-4}- y (heterocicloalquilo de 4 - 10 miembros)-alquilo C_{1-4}-, donde cada uno del alquilo C_{1-6}, alquenilo C_{2-6}, alquinilo C_{2-6}, arilo C_{6-10}, cicloalquilo C_{3-10}, heteroarilo de 5 - 10 miembros, heterocicloalquilo de 4 - 10 miembros, arilo C_{6-10}-alquilo C_{1-4}-, cicloalquilo C_{3-10}-alquilo C_{1-4}-, (heteroarilo de 5 - 10 miembros)-alquilo C_{1-4}- y (heterocicloalquilo de 4 - 10 miembros)-alquilo C_{1-4}- de R^e se sustituye opcionalmente con 1, 2 ó 3 sustituyentes de R^f seleccionados independientemente; cada sustituyente de R^b se selecciona independientemente de halo, alquilo C_{1-6}, haloalquilo C_{1-6}, haloalcoxi C_{1-6}, arilo C_{6-10}, cicloalquilo C_{3-10}, heteroarilo de 5 - 10 miembros, heterocicloalquilo de 4 - 10 miembros, arilo C_{6-10}-alquilo C_{1-4}-, cicloalquilo C_{3-10}-alquilo C_{1-4}-, (heteroarilo de 5 - 10 miembros)-alquilo C_{1-4}-, (heterocicloalquilo de 4 - 10 miembros)-alquilo C_{1-4}-, CN, OH, NH_2, NO_2, $NHOR^c$, OR^c, SR^c, $C(O)R^c$, $C(O)NR^cR^c$, $C(O)OR^c$, $OC(O)R^c$, $OC(O)NR^cR^c$, $C(=NR^c)NR^cR^c$, $NR^cC(=NR^c)NR^cR^c$, NHR^c, NR^cR^c, $NR^cC(O)R^c$, $NR^cC(O)OR^c$, $NR^cC(O)NR^cR^c$, $NR^cS(O)R^c$, $NR^cS(O)_2R^c$, $NR^cS(O)_2NR^cR^c$, $S(O)R^c$, $S(O)NR^cR^c$, $S(O)_2R^c$ y $S(O)_2NR^cR^c$; donde cada uno del alquilo C_{1-4}, haloalquilo C_{1-4}, haloalcoxi C_{1-4}, arilo C_{6-10}, cicloalquilo C_{3-10}, heteroarilo de 5 - 10 miembros, heterocicloalquilo de 4 - 10 miembros, arilo C_{6-10}-alquilo C_{1-4}-, cicloalquilo C_{3-10}-alquilo C_{1-4}-, (heteroarilo de 5 - 10 miembros)-alquilo C_{1-4}- y (heterocicloalquilo de 4 - 10 miembros)-alquilo C_{1-4}- de R^b se sustituye opcionalmente con 1, 2 ó 3 sustituyentes de R^d seleccionados de manera independiente; cada R^c se selecciona independientemente de H, alquilo C_{1-6}, haloalquilo C_{1-6}, alquenilo C_{2-6}, alquinilo C_{2-6}, arilo C_{6-10}, cicloalquilo C_{3-10}, heteroarilo de 5 - 10 miembros, heterocicloalquilo de 4 - 10 miembros, arilo C_{6-10}-alquilo C_{1-4}-, cicloalquilo C_{3-10}-alquilo C_{1-4}-, (heteroarilo de 5 - 10 miembros)-alquilo C_{1-4}- y (heterocicloalquilo de 4 - 10 miembros)-alquilo C_{1-4}-, donde el alquilo C_{1-6}, alquenilo C_{2-6}, alquinilo C_{2-6}, arilo C_{6-10}, cicloalquilo C_{3-10}, heteroarilo de 5 - 10 miembros, heterocicloalquilo de 4 - 10 miembros, arilo C_{6-10}-alquilo C_{1-4}-, cicloalquilo C_{3-10}-alquilo C_{1-4}-, (heteroarilo de 5 - 10 miembros)-alquilo C_{1-4}- y (heterocicloalquilo de 4 - 10 miembros)-alquilo C_{1-4}- de R^c se sustituye opcionalmente con 1, 2, 3, 4 ó 5 sustituyentes de R^f seleccionados independientemente de alquilo C_{1-4}, haloalquilo C_{1-4}, haloalcoxi C_{1-4}, alquenilo C_{2-6}, alquinilo C_{2-6}, arilo C_{6-10}, cicloalquilo C_{3-10}, heteroarilo de 5 - 10 miembros, heterocicloalquilo de 4 - 10 miembros, arilo C_{6-10}-alquilo C_{1-4}-, cicloalquilo C_{3-10}-alquilo C_{1-4}-, (heteroarilo de 5 - 10 miembros)-alquilo C_{1-4}-, (heterocicloalquilo de 4 - 10 miembros)-alquilo C_{1-4}-, halo, CN, $NHOR^g$, OR^g, SR^g, $C(O)R^g$, $C(O)NR^gR^g$, $C(O)OR^g$, $OC(O)R^g$, $OC(O)NR^gR^g$, NHR^g, NR^gR^g, $NR^gC(O)R^g$, $NR^gC(O)NR^gR^g$, $NR^gC(O)OR^g$, $C(=NR^g)NR^gR^g$, $NR^gC(=NR^g)NR^gR^g$, $S(O)R^g$, $S(O)NR^gR^g$, $S(O)_2R^g$, $NR^gS(O)_2R^g$, $NR^gS(O)_2NR^gR^g$ y $S(O)_2NR^gR^g$; donde cada uno del alquilo C_{1-4}, haloalquilo C_{1-4}, alquenilo C_{2-6}, alquinilo C_{2-6}, arilo C_{6-10}, cicloalquilo C_{3-10}, heteroarilo de 5 - 10 miembros, heterocicloalquilo de 4 - 10 miembros, arilo C_{6-10}-alquilo C_{1-4}-, cicloalquilo C_{3-10}-alquilo C_{1-4}-, (heteroarilo de 5 - 10 miembros)-alquilo C_{1-4}- y (heterocicloalquilo de 4 - 10 miembros)-alquilo C_{1-4}- de R^f se sustituye opcionalmente con 1, 2, 3, 4 ó 5 sustituyentes de R^n seleccionados independientemente de alquilo C_{1-4}, cicloalquilo C_{3-10}, heterocicloalquilo de 4 - 7 miembros, arilo C_{6-10}, heteroarilo de 5 - 6 miembros, arilo C_{6-10}-alquilo

C_{1-4}-, cicloalquilo C_{3-10}-alquilo C_{1-4}, (heteroarilo de 5 - 6 miembros)-alquilo C_{1-4}-, (heterocicloalquilo de 4 - 7 miembros)-alquilo C_{1-4}-, haloalcoxi C_{1-6}, alquenilo C_{2-6}, alquinilo C_{2-6}, haloalquilo C_{1-4}, halo, CN, $NHOR^o$, OR^o, SR^o, $C(O)R^o$, $C(O)NR^oR^o$, $C(O)OR^o$, $OC(O)R^o$, $OC(O)NR^oR^o$, NHR^o, NR^oR^o, $NR^oC(O)R^o$, $NR^oC(O)NR^oR^o$, $NR^oC(O)OR^o$, $C(=NR^o)NR^oR^o$, $NR^oC(=NR^o)NR^oR^o$, $S(O)R^o$, $S(O)NR^oR^o$, $S(O)_2R^o$, $NR^oS(O)_2R^o$, $NR^oS(O)_2NR^oR^o$ y $S(O)_2NR^oR^o$, donde cada uno del alquilo C_{1-4}, cicloalquilo C_{3-10}, heterocicloalquilo de 4 - 7 miembros, arilo C_{6-10}, heteroarilo de 5 - 6 miembros, arilo C_{6-10}-alquilo C_{1-4}-, cicloalquilo C_{3-10}-alquilo C_{1-4}-, (heteroarilo de 5 - 6 miembros)-alquilo C_{1-4}- (heterocicloalquilo de 4 - 7 miembros)-alquilo C_{1-4}-, haloalcoxi C_{1-6}, alquenilo C_{2-6}, alquinilo C_{2-6} y haloalquilo C_{1-4} de R^n se sustituye opcionalmente con 1, 2 ó 3 sustituyentes de R^q; cada R^g se selecciona independientemente de H, alquilo C_{1-6}, haloalquilo C_{1-6}, alquenilo C_{2-6}, alquinilo C_{2-6}, arilo C_{6-10}, cicloalquilo C_{3-10}, heteroarilo de 5 - 10 miembros, heterocicloalquilo de 4 - 10 miembros, arilo C_{6-10}-alquilo C_{1-4}, cicloalquilo C_{3-10}-alquilo C_{1-4}-, (heteroarilo de 5 - 10 miembros)-alquilo C_{1-4}- y (heterocicloalquilo de 4 - 10 miembros)-alquilo C_{1-4}-, donde cada uno del alquilo C_{1-6}, alquenilo C_{2-6}, alquinilo C_{2-6}, arilo C_{6-10}, cicloalquilo C_{3-10}, heteroarilo de 5 - 10 miembros, heterocicloalquilo de 4 - 10 miembros, arilo C_{6-10}-alquilo C_{1-4}-, cicloalquilo C_{3-10}-alquilo C_{1-4}-, (heteroarilo de 5 - 10 miembros)-alquilo C_{1-4}- y (heterocicloalquilo de 4 - 10 miembros)-alquilo C_{1-4}- de R^g se sustituye opcionalmente con 1 - 3 sustituyentes de R^p seleccionados independientemente de alquilo C_{1-6}, haloalquilo C_{1-6}, haloalcoxi C_{1-6}, alquenilo C_{2-6}, alquinilo C_{2-6}, arilo C_{6-10}, cicloalquilo C_{3-10}, heteroarilo, de 5 - 10 miembros, heterocicloalquilo de 4 - 10 miembros, arilo C_{6-10}-alquilo C_{1-4}-, cicloalquilo C_{3-10}-alquilo C_{1-4}-, (heteroarilo de 5 - 10 miembros)-alquilo C_{1-4}-, (heterocicloalquilo de 4 - 10 miembros)-alquilo C_{1-4}-, halo, CN, $NHOR^r$, OR^r, SR^r, $C(O)R^r$, $C(O)NR^rR^r$, $C(O)OR^r$, $OC(O)R^r$, $OC(O)NR^rR^r$, NHR^r, NR^rR^r, $NR^rC(O)R^r$, $NR^rC(O)NR^rR^r$, $NR^rC(O)OR^r$, $C(=NR^r)NR^rR^r$, $NR^rC(=NR^r)NR^rR^r$, $NR^rC(=NOH)NR^rR^r$, $NR^rC(=NCN)NR^rR^r$, $S(O)R^r$, $S(O)NR^rR^r$, $S(O)_2R^r$, $NR^rS(O)_2R^r$, $NR^rS(O)_2NR^rR^r$ y $S(O)_2NR^rR^r$, donde cada uno del alquilo C_{1-6}, haloalquilo C_{1-6}, haloalcoxi C_{1-6}, alquenilo C_{2-6}, alquinilo C_{2-6}, arilo C_{6-10}, cicloalquilo C_{3-10}, heteroarilo de 5 - 10 miembros, heterocicloalquilo de 4 - 10 miembros, arilo C_{6-10}-alquilo C_{1-4}-, cicloalquilo C_{3-10}-alquilo C_{1-4}-, (heteroarilo de 5 - 10 miembros)-alquilo C_{1-4}- y (heterocicloalquilo de 4 - 10 miembros)-alquilo C_{1-4}- de R^p se sustituye opcionalmente con 1, 2 ó 3 sustituyentes de R^q; o cualesquiera dos sustituyentes de R^a, junto con el átomo de nitrógeno al que se acoplan, forman un grupo heterocicloalquilo de 4, 5, 6, 7, 8, 9 ó 10 miembros opcionalmente sustituido con 1, 2 ó 3 sustituyentes de R^h seleccionados independientemente de alquilo C_{1-6}, cicloalquilo C_{3-10}, heterocicloalquilo de 4 - 7 miembros, arilo (C_{6-10}, heteroarilo de 5 - 6 miembros, arilo C_{6-10}-alquilo C_{1-4}-, cicloalquilo C_{3-10}-alquilo C_{1-4}-, (heteroarilo de 5 - 6 miembros)-alquilo C_{1-4}-, (heterocicloalquilo de 4 - 7 miembros)-alquilo-C_{1-4}-, haloalquilo C_{1-6}, haloalcoxi C_{1-6}, alquenilo C_{2-6}, alquinilo C_{2-6}, halo, CN, OR^i, SR^i, $NHOR^i$, $C(O)R^i$, $C(O)NR^iR^i$, $C(O)OR^i$, $OC(O)R^i$, $OC(O)NR^iR^i$, NHR^i, NR^iR^i, $NR^iC(O)R^i$, $NR^iC(O)NR^iR^i$, $NR^iC(O)OR^i$, $C(=NR^i)NR^iR^i$, $NR^iC(=NR^i)NR^iR^i$, $S(O)R^i$, $S(O)NR^iR^i$, $S(O)_2R^i$, $NR^iS(O)_2R^i$, $NR^iS(O)_2NR^iR^i$ y $S(O)_2NR^iR^i$, donde cada uno del alquilo C_{1-6}, cicloalquilo C_{3-10}, heterocicloalquilo de 4 - 7 miembros, arilo C_{6-10}, heteroarilo de 5 - 6 miembros, arilo C_{6-10}-alquilo C_{1-4}-, cicloalquilo C_{3-10}-alquilo C_{1-4}-, (heteroarilo de 5 - 6 miembros)-alquilo C_{1-4}-, (heterocicloalquilo de 4 - 7 miembros)-alquilo C_{1-4}- de R^h se sustituye opcionalmente con 1, 2 ó 3 sustituyentes de R^j seleccionados independientemente de cicloalquilo C_{3-6}, arilo C_{6-10}, heteroarilo de 5 ó 6 miembros, heterocicloalquilo de 4 - 6 miembros, alquenilo C_{2-4}, alquinilo C_{2-4}, halo, alquilo C_{1-4}, haloalquilo C_{1-4}, haloalcoxi C_{1-4}, CN, $NHOR^k$, OR^k, SR^k, $C(O)R^k$, $C(O)NR^kR^k$, $C(O)OR^k$, $OC(O)R^k$, $OC(O)NR^kR^k$, NHR^k, NR^kR^k, $NR^kC(O)R^k$, $NR^kC(O)NR^kR^k$, $NR^kC(O)OR^k$, $C(=NR^k)NR^kR^k$, $NR^kC(=NR^k)NR^kR^k$, $S(O)R^k$, $S(O)NR^kR^k$, $S(O)_2R^k$, $NR^kS(O)_2R^k$, $NR^kS(O)_2NR^kR^k$ y $-S(O)_2NR^kR^k$, donde cada uno del alquilo C_{1-4}, cicloalquilo C_{3-6}, arilo C_{6-10}, heteroarilo de 5 ó 6 miembros, heterocicloalquilo de 4 - 7 miembros, alquenilo C_{2-4}, alquinilo C_{2-6}, haloalquilo C_{1-4} y haloalcoxi C_{1-4} de R^j se sustituye opcionalmente con 1, 2 ó 3 sustituyentes de R^q seleccionados de manera independiente; o dos grupos R^h acoplados al mismo átomo de carbono del heterocicloalquilo de 4 a 10 miembros, tomados junto con el átomo de carbono al cual se acoplan, forman un cicloalquilo C_{3-6} o heterocicloalquilo de 4 a 6 miembros que posee 1 - 2 heteroátomos como miembros anulares seleccionados de O, N o S; cada R^i o R^k se selecciona independientemente de H, alquilo C_{1-6}, haloalquilo C_{1-6}, alquenilo C_{2-6}, alquinilo C_{2-6}, arilo C_{6-10}, cicloalquilo C_{3-10}, heteroarilo de 5 - 10 miembros, heterocicloalquilo de 4 - 10 miembros, arilo C_{6-10}-alquilo C_{1-4}-, cicloalquilo C_{3-10}-alquilo C_{1-4}-, (heteroarilo de 5 - 10 miembros)-alquilo C_{1-4}- y (heterocicloalquilo de 4 - 10 miembros)-alquilo C_{1-4}-, donde cada uno del alquilo C_{1-6}, haloalquilo C_{1-6} alquenilo C_{2-6}, alquinilo C_{2-6}, arilo C_{6-10}, cicloalquilo C_{3-10}, heteroarilo de 5 - 10 miembros, heterocicloalquilo de 4 - 10 miembros, arilo C_{6-10}-alquilo C_{1-4}-, cicloalquilo C_{3-10}-alquilo C_{1-4}-, (heteroarilo de 5 - 10 miembros)-alquilo C_{1-4} y (heterocicloalquilo de 4 - 10 miembros)-alquilo C_{1-4}- de R^i o R^k se sustituye opcionalmente con 1 - 3 sustituyentes de R^p seleccionados independientemente; o cualesquiera dos sustituyentes de R^c, junto con el átomo de nitrógeno al cual se acoplan, forman, un grupo heterocicloalquilo de 4, 5, 6 ó 7 miembros opcionalmente sustituido con 1, 2 ó 3 sustituyentes de R^n seleccionados de manera independiente; o cualesquiera dos sustituyentes de R^e, junto con el átomo de nitrógeno al cual se acoplan, forman un grupo heterocicloalquilo de 4, 5, 6 ó 7 miembros opcionalmente sustituido con 1, 2 ó 3 sustituyentes de R^h seleccionados de manera independiente; o cualesquiera dos sustituyentes de R^g, junto con el átomo de nitrógeno al cual se acoplan, forman un grupo heterocicloalquilo de 4, 5, 6 ó 7 miembros op-

cionalmente sustituido con 1, 2 ó 3 sustituyentes de R^h seleccionados de manera independiente; o cualesquiera dos sustituyentes de R^i, junto con el átomo de nitrógeno al cual se acoplan, forman un grupo heterocicloalquilo de 4, 5, 6 ó 7 miembros opcionalmente sustituido con 1, 2, o 3 sustituyentes de R^h seleccionados de manera independiente; o cualesquiera dos sustituyentes de R^k, junto con el átomo de nitrógeno al cual se acoplan, forman un grupo heterocicloalquilo de 4, 5, 6 ó 7 miembros opcionalmente sustituido con 1, 2 ó 3 sustituyentes de R^h seleccionados de manera independiente; o cualesquiera dos sustituyentes de R^o, junto con el átomo de nitrógeno al cual se acoplan, forman un grupo heterocicloalquilo de 4, 5, 6 ó 7 miembros opcionalmente sustituido con 1, 2 ó 3 sustituyentes de R^h seleccionados de manera independiente; cada R^o o R^r se selecciona independientemente de H, alquilo C_{1-4}, cicloalquilo C_{3-6}, arilo C_{6-10}, heteroarilo de 5 ó 6 miembros, heterocicloalquilo de 4 - 6 miembros, haloalquilo C_{1-4}, alquenilo C_{2-4} y alquinilo C_{2-4}, donde cada uno del alquilo C_{1-4}, cicloalquilo C_{3-6}, arilo C_{6-10}, heteroarilo de 5 ó 6 miembros, heterocicloalquilo de 4 - 6 miembros, alquenilo C_{2-4} y alquinilo C_{2-4} de R^o o R^r se sustituye opcionalmente con 1, 2 ó 3 sustituyentes de R^q; cada R^q se selecciona independientemente de OH, CN, -COOH, NH_2, halo, haloalquilo C_{1-6}, alquilo C_{1-6}, alcoxi C_{1-6}, alquiltio C_{1-6}, fenilo, heteroarilo de 5 - 6 miembros, heterocicloalquilo de 4 - 6 miembros, cicloalquilo C_{3-6}, NHR^9, NR^9R^9 y haloalcoxi C_{1-4}, donde cada uno del alquilo C_{1-6}, fenilo, cicloalquilo C_{3-6}, heterocicloalquilo de 4 - 6 miembros y heteroarilo de 5 - 6 miembros de R^q se sustituye opcionalmente con halo, OH, CN, -COOH, NH_2, alquilo C_{1-4}, alcoxi C_{1-4}, haloalquilo C_{1-4}, haloalcoxi C_{1-4}, fenilo, cicloalquilo C_{3-10} heteroarilo de 5 - 6 miembros y heterocicloalquilo de 4 - 6 miembros, y cada R^9 es independientemente alquilo C_{1-6}; el subíndice n es un número entero de 1, 2 ó 3; y el subíndice m es un número entero de 1, 2, 3, 4, 5 ó 6.

(71) INCYTE CORPORATION
1801 AUGUSTINE CUT-OFF, WILMINGTON, DELAWARE 19803, US

(72) YAO, WENQING - WU, LIANGXING - QIAN, DINGQUAN - LU, LIANG

(74) 2246

(41) Fecha: 05/09/2018
Bol. Nro.: 1006

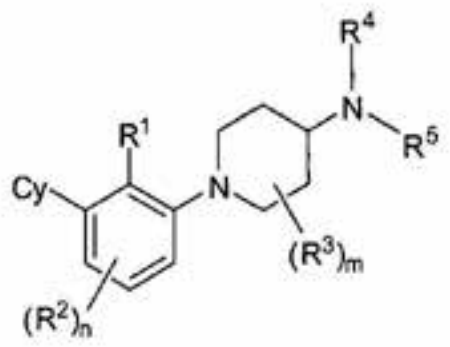

(1)

(10) AR108586 A1

(21) P170101413

(22) 24/05/2017

(30) US 62/348457 10/06/2016

(51) C07D 405/06, A61K 31/4045, A61P 35/00

(54) COMPUESTOS DE 2,3-DIHIDRO-1H-INDOL

(57) La presente se refiere a ciertos compuestos de 2,3-dihidro-1H-indol, composiciones farmacéuticas que comprenden los compuestos, y métodos para usar los compuestos para tratar cáncer, más particularmente para el tratamiento de cáncer seleccionado a partir del grupo que consiste de melanoma, leucemia mieloide aguda, leucemia linfocítica crónica, cáncer colorrectal, cáncer de mama, cáncer de pulmón, cáncer de ovario, carcinoma de tubos de falopio, carcinoma peritoneal primario, cáncer cervical, cáncer gástrico, cáncer hepático, cáncer pancreático, cáncer tiroideo, glioma, linfoma no Hodgkin, y linfoma de Hodgkin.

Reivindicación 1: Un compuesto de la fórmula (1), caracterizado porque: R^{1a} es hidrógeno, metilo, etenilo, ciano, fluoro, cloro, fluorometilo, o difluorometilo; R^{1b} es hidrógeno, fluoro, o cloro; R^{1c} es hidrógeno, hidroxi, fluoro, benciloxi, o hidroxietilamino; R^2 es hidrógeno o metilo; R^{2a} es hidrógeno o metilo; y R^{3a} es tetrahidropiranilo.

(71) ELI LILLY AND COMPANY
LILLY CORPORATE CENTER, INDIANAPOLIS, INDIANA 46285, US

(74) 195

(41) Fecha: 05/09/2018
Bol. Nro.: 1006

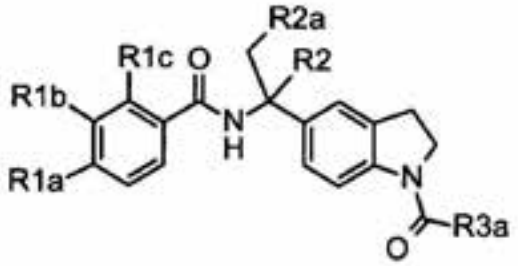

(1)

(10) AR108587 A1
(21) P170101414
(22) 24/05/2017
(30) NL 2016835 26/05/2016
(51) F04B 47/02
(54) BOMBA DE FLUIDO DE DESPLAZAMIENTO POSITIVO DE DOBLE ACCIÓN
(57) La bomba de fluido de desplazamiento positivo de doble acción que tiene dos o más carcasas, una primera carcasa que comprende una cámara de entrada de fluido de la bomba y una carcasa separada que comprende una cámara de salida de fluido de la bomba, donde la cámara de entrada de fluido de la bomba está en comunicación fluida con la cámara de salida de fluido de la bomba mediante un pasaje, donde dicho pasaje tiene una entrada posicionada dentro de la cámara de entrada de fluido de la bomba y una salida posicionada dentro de la cámara de salida de fluido de la bomba, la porción de entrada del émbolo tiene un área de desplazamiento efectivo que es más grande que el área de desplazamiento efectivo de la porción de salida del émbolo, donde dicho pasaje está además provisto con un conjunto de válvula de succión-descarga combinada dispuesto en un pasaje, en donde la cámara de entrada de fluido de la bomba comprende un eje de cámara de entrada de fluido de bomba central y una entrada de fluido que tiene un conjunto de válvula de succión de entrada, donde la cámara de salida de fluido de la bomba comprende un eje de cámara de salida de fluido de bomba central y el pasaje comprende un eje del pasaje, en donde el eje de la cámara de entrada de fluido de la bomba central, el eje de la cámara de salida de fluido de la bomba central y el eje del pasaje son coaxiales y forman un eje de la bomba de fluido de deslazamiento positivo de doble acción central.
(71) OLDENAMP B.V.
STATIONSSTRAAT 16, 7811 GH EMMEN, NL
(74) 195
(41) Fecha: 05/09/2018
Bol. Nro.: 1006

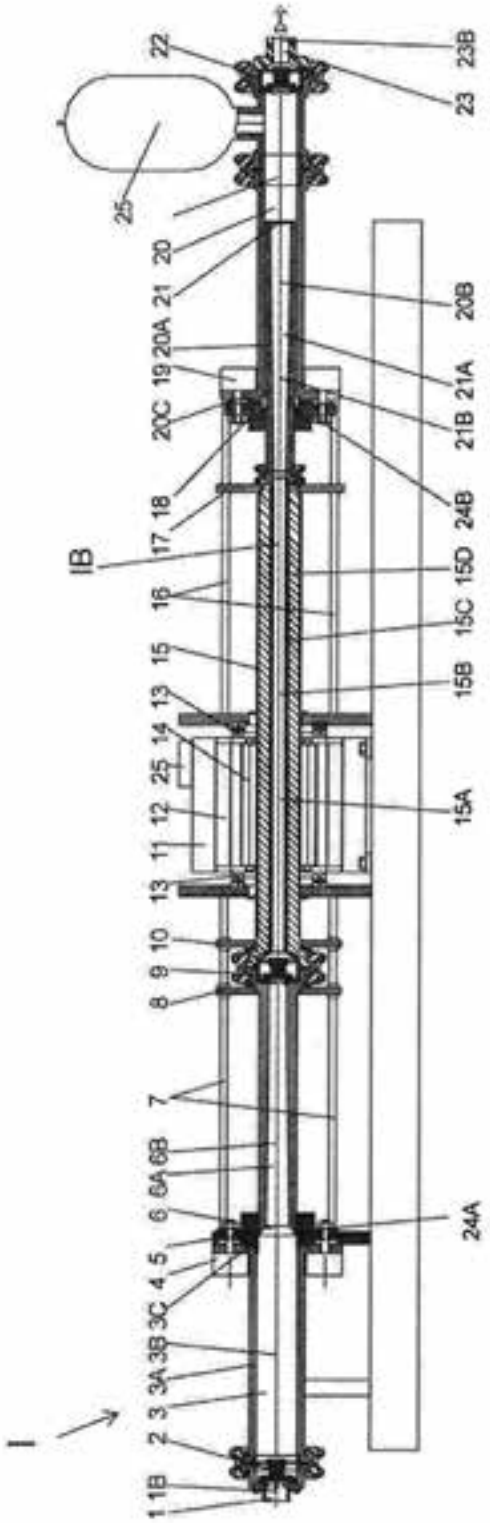

(10) AR108588 A1
(21) P170101415
(22) 24/05/2017
(30) US 62/341049 24/05/2016
US 62/356923 30/06/2016
US 62/357072 30/06/2016

US 62/357153 30/06/2016
US 62/357166 30/06/2016
US 62/508256 18/05/2017

(51) C07F 9/6558, 9/6561, C07D 241/04, 403/12, 405/12, 487/08, A61K 31/495, 31/506, 31/52, 31/5377, 31/66, A61P 21/00

(54) PROCESO PARA PREPARAR OLIGÓMEROS

(57) En la presente se proporcionan procesos para preparar un oligómero (por ejemplo, un oligómero morfolino). Los procesos de síntesis descritos en la presente pueden ser ventajosos para incrementar la oligomerosíntesis mientras se mantiene el rendimiento y la pureza generales de un oligómero sintetizado. Además de compuestos.

Reivindicación 1: Un proceso para preparar un compuesto oligomérico de fórmula (1); en donde n es un número entero de 10 a 40, y cada R^2 se selecciona, independientemente para cada ocurrencia, del grupo que consiste en los compuestos del grupo de fórmulas (2), en donde el proceso comprende los pasos secuenciales de: (a) poner en contacto un compuesto de fórmula (3); en donde R^1 es un medio de soporte y R^3 se selecciona del grupo que consiste en tritilo, monometoxitritilo, dimetoxitritilo y trimetoxitritilo; con un agente de desbloqueo para formar el compuesto de fórmula (4); en donde R^1 es un medio de soporte; (b) poner en contacto el compuesto de fórmula (4) con un compuesto de fórmula (5); en donde R^3 se selecciona del grupo que consiste en tritilo, monometoxitritilo, dimetoxitritilo y trimetoxitritilo; para formar un compuesto de fórmula (6); en donde R^1 es un medio de soporte, y R^3 se selecciona del grupo que consiste en tritilo, monometoxitritilo, dimetoxitritilo y trimetoxitritilo; (c) poner en contacto el compuesto de fórmula (6) con un agente de desbloqueo para formar un compuesto de fórmula (7); en donde R^1 es un medio de soporte; (d) poner en contacto el compuesto de fórmula (7) con un compuesto de fórmula (8); en donde R^3 se selecciona del grupo que consiste en tritilo, monometoxitritilo, dimetoxitritilo y trimetoxitritilo, y R^4 se selecciona del grupo que consiste en los compuestos del grupo de fórmulas (9), para formar un compuesto de fórmula (10); en donde R^1 es un medio de soporte, R^3 se selecciona del grupo que consiste en tritilo, monometoxitritilo, dimetoxitritilo y trimetoxitritilo, y R^4 se selecciona de: los compuestos del grupo de fórmulas (9); (e) realizar n-1 iteraciones de los pasos secuenciales de: (e1) poner en contacto el producto formado por el paso inmediatamente previo con un agente de desbloqueo; y (e2) poner en contacto el compuesto formado por el paso inmediatamente previo con un compuesto de fórmula (11); en donde R^3 se selecciona del grupo que consiste en tritilo, monometoxitritilo dimetoxitritilo y trimetoxitritilo, y R^4 es, independientemente para cada compuesto de fórmula (11), seleccionado del grupo que consiste en los compuestos del grupo de fórmulas (9), para formar un compuesto de fórmula (12); en donde n es un número entero de 10 a 40, R^1 es un medio de soporte, R^3 se selecciona del grupo que consiste en tritilo, monometoxitritilo, dimetoxitritilo y trimetoxitritilo, y R^4 se selecciona, independientemente para cada ocurrencia, del grupo que consiste en los compuestos del grupo de fórmulas (9); y (f) poner en contacto el compuesto de fórmula (12) con un agente de desbloqueo para formar un compuesto de fórmula (13); en donde n es un número entero de 10 a 40, R^1 es un medio de soporte, y R^4 se selecciona, independientemente para cada ocurrencia, del grupo que consiste en: los compuestos del grupo de fórmulas (9); (g) poner en contacto el compuesto de fórmula (13) con un agente de escisión para formar un compuesto de fórmula (14); en donde n es un número entero de 10 a 40, y R^4 se selecciona, independientemente para cada ocurrencia, del grupo que consiste en: los compuestos del grupo de fórmulas (9); y (h) poner en contacto el compuesto de fórmula (14) con un agente de desprotección para formar el compuesto oligomérico de fórmula (1).

Reivindicación 28: Un compuesto de fórmula (15); o una sal farmacéuticamente aceptable de dicho compuesto en donde R^{11} se selecciona del grupo que consiste en halo, CN y NO_2; R^{12} es alquilo C_{1-6}; R^{13} es H o alquilo C_{1-6}; y R^{14} es un primer enlazador unido a un medio de soporte, R^3 se selecciona del grupo que consiste en tritilo, monometoxitritilo, dimetoxitritilo y trimetoxitritilo.

Reivindicación 32: Un compuesto de fórmula (16); o una sal farmacéuticamente aceptable de dicho compuesto en donde w se selecciona de O ó C; t es1,2,3,4 ó 5; R^{11} se selecciona del grupo que consiste en halo, CN y NO_2; R^{12} es alquilo C_{1-6}; R^{13} es H o alquilo C_{1-6}; R^{14} es un primer enlazador unido a un medio de soporte; R^8 se selecciona de los compuestos de fórmula (17) y (18), en donde R^4 se selecciona del grupo que consiste en: los compuestos del grupo de fórmula (9); y R^3 se selecciona del grupo que consiste en tritilo, monometoxitritilo, dimetoxitritilo y trimetoxitritilo.

Reivindicación 34: Un compuesto seleccionado de la fórmula (19); y fórmula (20), en donde: n es un número entero de 10 a 40; R^1 es un medio de soporte; R^3 se selecciona del grupo que consiste en tritilo, monometoxitritilo, dimetoxitritilo y trimetoxitritilo; y R^4 se selecciona, independientemente en cada ocurrencia, del grupo que consiste en: los compuestos del grupo de fórmulas (9).

Reivindicación 35: Un compuesto seleccionado de la fórmula (21); (22); y (23), en donde R^{11} se selecciona del grupo que consiste en halo, CN y NO_2; R^{12} es alquilo C_{1-6}; R^{13} es H o alquilo C_{1-6}; R^{14} es un primer enlazador unido a un medio de soporte; R^1 se selecciona de -O(alquilo C_{1-6}), halo, -O(alquil C_{1-6})-O(alquilo C_{1-6}) y -O(alquil C_{1-6})-C(O)-NH-alquilo C_{1-6}; R^2 es H o R^1 y R^2 se unen para formar un anillo cicloalquilo o heterocíclico que tiene de 4 a 7 átomos anulares que opcionalmente contiene un oxígeno; R^5, R^6 y R^7 son cada uno hidrógeno, o R^5 y R^7 se unen para formar un anillo cicloalquilo que tiene de 4 a 7 átomos anulares, y R^6 y R^7 se unen para formar un anillo cicloalquilo que tiene de 3 a 4 átomos anulares, R^9 es $-OCH_2CH_2CN$ o $-CH_2C(=O)OC(CH_3)_2CH_2CN$; R^4 se

selecciona, independientemente en cada ocurrencia, del grupo que consiste en: los compuestos del grupo de fórmulas (9); R^8 se selecciona, independientemente en cada ocurrencia, del grupo que consiste en H, tritilo, monometoxitritilo, dimetoxitritilo y trimetoxitritilo; n es 10 a 40; y X es O ó S.

(71) SAREPTA THERAPEUTICS, INC.
215 FIRST STREET, CAMBRIDGE, MASSACHUSETTS 02142, US

(74) 195

(41) Fecha: 05/09/2018
Bol. Nro.: 1006

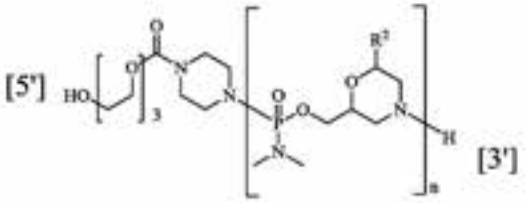

(1)

Grupo (2)

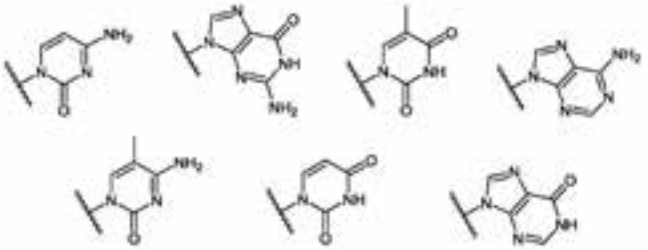

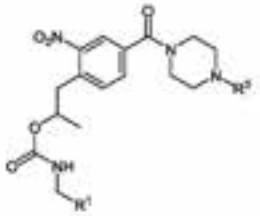

(3)

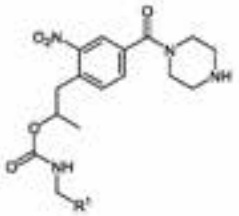

(4)

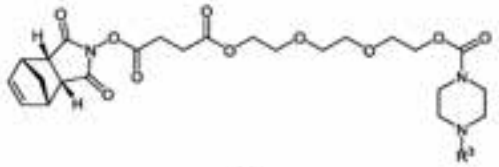

(5)

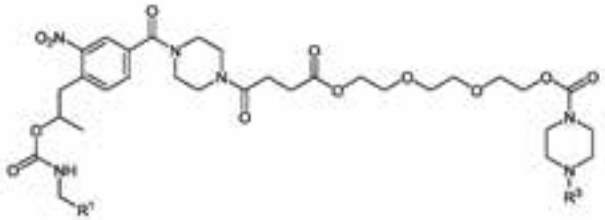

(6)

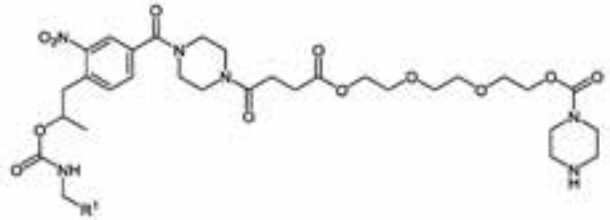

(7)

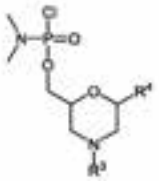

(8)

Grupo (9)

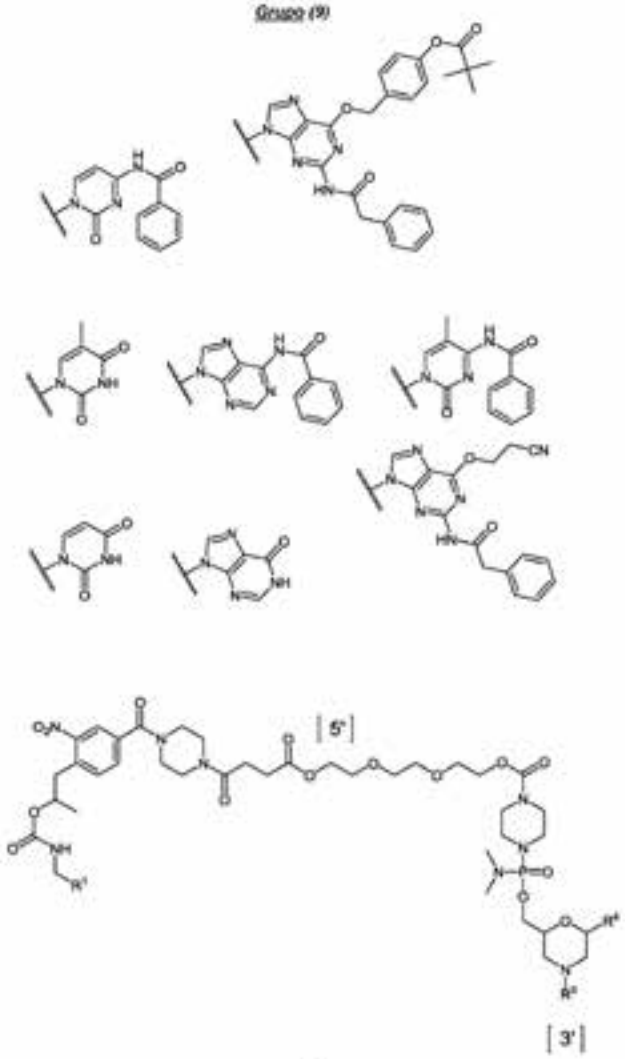

(10)

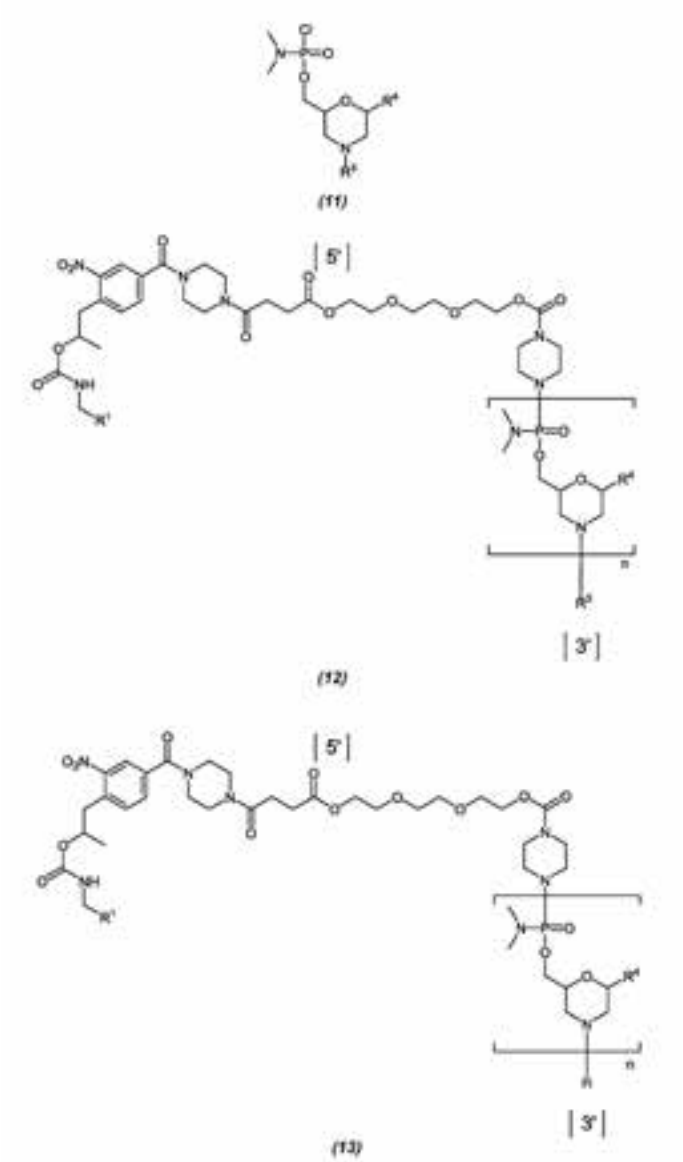

(11)

(12)

(13)

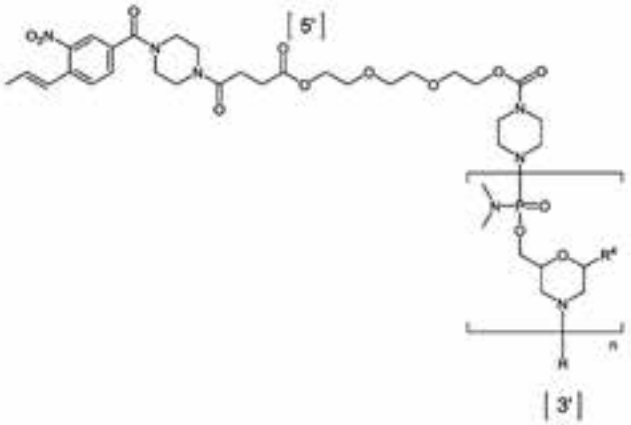

(14)

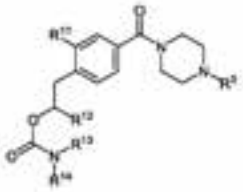

(15)

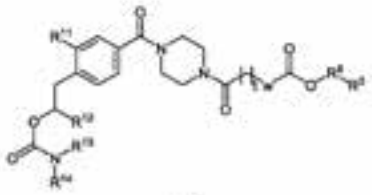

(16)

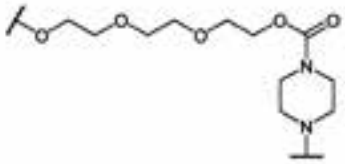

(17)

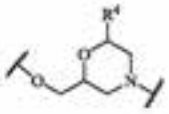

(18)

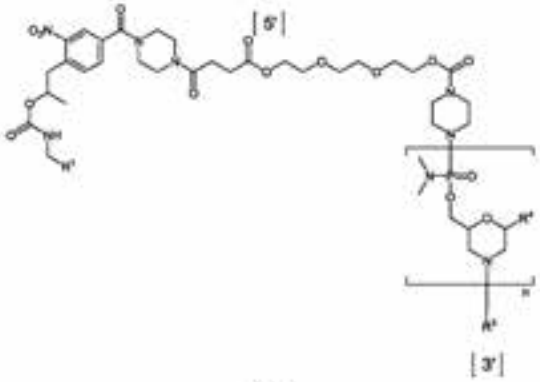

(19)

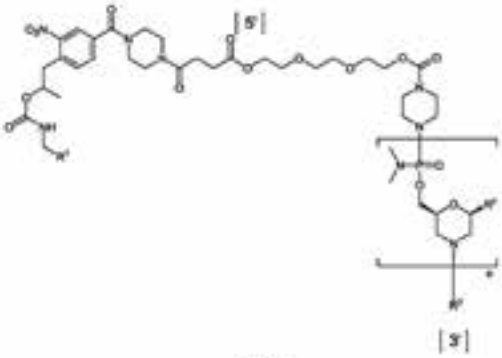

(20)

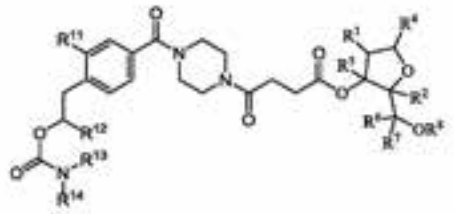

(21)

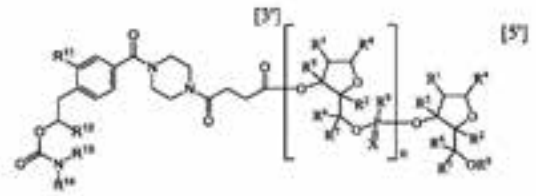

(22)

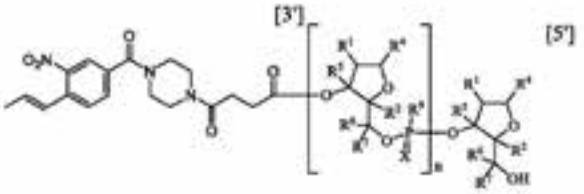

(23)

(10) AR108589 A1
(21) P170101416
(22) 24/05/2017
(30) US 62/340947 24/05/2016
US 62/429160 02/12/2016
(51) A61K 31/7088, 31/712, A61P 37/06
(54) COMPOSICIONES FARMACÉUTICAS DE OLIGÓMEROS DE MORFOLINO FOSFORODIAMIDATO, USO
(57) Reivindicación 1: Una composición farmacéutica, que comprende: a) Eteplirsen; b) cloruro de sodio; c) cloruro de potasio; d) fosfato de potasio monobásico; e) fosfato de sodio dibásico; y f) agua, en donde la concentración de Eteplirsen es aproximadamente 50 mg/ml de la composición farmacéutica.
(71) SAREPTA THERAPEUTICS, INC.
215 FIRST STREET, CAMBRIDGE, MASSACHUSETTS 02142, US
(74) 195
(41) Fecha: 05/09/2018
Bol. Nro.: 1006

(10) AR108590 A1
(21) P170101417
(22) 24/05/2017
(30) US 62/340953 24/05/2016
US 62/357134 30/06/2016
(51) C07F 9/6558, 9/6561, C07D 241/04, A61K 31/495, 31/66, 31/5377, A61P 21/00
(54) PROCESO PARA PREPARAR OLIGÓMEROS DE MORFOLINO FOSFORODIAMIDATO
(57) En la presente se proporcionan procesos para preparar un oligómero (por ejemplo, un oligómero morfolino). Los procesos de síntesis descritos en la presente pueden ser ventajosos para incrementar la oligomerosíntesis mientras se mantiene el rendimiento y la pureza generales de un oligómero sintetizado.
Reivindicación 1: Un proceso para preparar un compuesto oligomérico de fórmula (1); en donde n es un número entero de 10 a 40, y cada R^2 se selecciona, independientemente para cada ocurrencia, del grupo que consiste en: los compuestos del grupo de fórmulas (2), en donde el proceso comprende los pasos secuenciales de: (a) poner en contacto un compuesto de fórmula (3); en donde R^1 es un medio de soporte y R^3 se selecciona del grupo que consiste en tritilo, monometoxitritilo, dimetoxitritilo y trimetoxitritilo; con un agente de desbloqueo para formar el compuesto de fórmula (4); en donde R^1 es un medio de soporte; (b) poner en contacto el compuesto de fórmula (4) con un compuesto de fórmula (5); en donde R^3 se selecciona del grupo que consiste en tritilo, monometoxitritilo, dimetoxitritilo y trimetoxitritilo; para formar un compuesto de fórmula (6); en donde R^1 es un medio de soporte, y R^3 se selecciona del grupo que consiste en tritilo, monometoxitritilo, dimetoxitritilo y trimetoxitritilo; (c) poner en contacto el compuesto de fórmula (6) con un agente de desbloqueo para formar un compuesto de fórmula (7); en donde R^1 es un medio de soporte; (d) poner en contacto el compuesto de fórmula (7) con un compuesto de fórmula (8); en donde R^3 se selecciona del grupo que consiste en tritilo, monometoxitritilo, dimetoxitritilo y trimetoxitritilo, y R^4 se selecciona del grupo que consiste en: los compuestos del grupo de fórmulas (9), para formar un compuesto de fórmula (10); en donde R^1 es un medio de soporte, R^3 se selecciona del grupo que consiste en tritilo, monometoxitritilo, dimetoxitritilo y trimetoxitritilo, y R^4 se selecciona de: los compuestos del grupo de fórmulas (9); (e) realizar n-1 iteraciones de los pasos secuenciales de: (e1) poner en contacto el producto formado por el paso inmediatamente previo con un agente de desbloqueo; y (e2) poner en contacto el compuesto formado por el paso inmediatamente previo con un compuesto de fórmula (11); en donde R^3 se selecciona del grupo que consiste en tritilo, monometoxitritilo, dimetoxitritilo y trimetoxitritilo, y R^4 se selecciona, independientemente para cada compuesto de fórmula (11), del grupo que consiste en: los compuestos del grupo de fórmulas (9), para

formar un compuesto de fórmula (12); en donde n es un número entero de 10 a 40, R^1 es un medio de soporte, R^3 se selecciona del grupo que consiste en tritilo, monometoxitritilo, dimetoxitritilo y trimetoxitritilo, y R^4 se selecciona, independientemente para cada ocurrencia, del grupo que consiste en: los compuestos del grupo de fórmulas (9); y (f) poner en contacto el compuesto de fórmula (12) con un agente de desbloqueo para formar un compuesto de fórmula (13); en donde n es un número entero de 10 a 40, R^1 es un medio de soporte, y R^4 se selecciona, independientemente para cada ocurrencia, del grupo que consiste en: los compuestos del grupo de fórmulas (9); (g) poner en contacto el compuesto de fórmula (13) con un agente de escisión para formar un compuesto de fórmula (14); en donde n es un número entero de 10 a 40, y R^4 se selecciona, independientemente para cada ocurrencia, del grupo que consiste en: los compuestos del grupo de fórmulas (9); y (j) poner en contacto el compuesto de fórmula (14) con un agente de desprotección para formar el compuesto oligomérico de fórmula (1).

Reivindicación 5: Un compuesto seleccionado del grupo que consiste en la fórmula (3), y la fórmula (6), o una sal farmacéuticamente aceptable de dicho compuesto, en donde: cada R^1 es independientemente un medio de soporte; y cada R^3 se selecciona independientemente del grupo que consiste en hidrógeno, tritilo, monometoxitritilo, dimetoxitritilo y trimetoxitritilo.

Reivindicación 6: Un compuesto de fórmula (10), o una sal farmacéuticamente aceptable de dicho compuesto, en donde: R^1 es un medio de soporte; R^3 se selecciona del grupo que consiste en hidrógeno, tritilo, monometoxitritilo, dimetoxitritilo y trimetoxitritilo; y R^4 se selecciona, independientemente en cada ocurrencia, del grupo que consiste en: los compuestos del grupo de fórmulas (9).

Reivindicación 7: Un compuesto de fórmula (12), o una sal farmacéuticamente aceptable de dicho compuesto, en donde: n es un número entero de 10 a 40; R^1 es un medio de soporte; R^3 se selecciona del grupo que consiste en tritilo, monometoxitritilo, dimetoxitritilo y trimetoxitritilo; y R^4 se selecciona, independientemente en cada ocurrencia, del grupo que consiste en: los compuestos del grupo de fórmulas (9).

Reivindicación 8: El compuesto de la reivindicación 7, en donde el compuesto fórmula (12) es de fórmula (15), o una sal farmacéuticamente aceptable de dicho compuesto, en donde: R^1 es un medio de soporte, y R^2 se selecciona, independientemente en cada ocurrencia, del grupo que consiste en: los compuestos de fórmula (PC), (DPG), (T), y (PA), del grupo de fórmulas (16), y en donde R^2 es en cada posición de 1 a 30 y 5' a 3':

Posición Nº 5' a 3'	***R^2***	***Posición Nº 5' a 3'***	***R^2***	***Posición Nº 5' a 3'***	***R^2***
1	PC	11	PA	21	DPG
2	T	12	PA	22	PC
3	PC	13	DPG	23	PA
4	PC	14	DPG	24	T
5	PA	15	PA	25	T
6	PA	16	PA	26	T
7	PC	17	DPG	27	PC
8	PA	18	PA	28	T
9	T	19	T	29	PA
10	PC	20	DPG	30	DPG

Reivindicación 9: Un compuesto de fórmula (13), o una sal farmacéuticamente aceptable de dicho compuesto, en donde: n es un número entero de 10 a 40; R^1 es un medio de soporte; R^3 se selecciona del grupo que consiste en tritilo, monometoxitritilo, dimetoxitritilo y trimetoxitritilo; y R^4 se selecciona, independientemente en cada ocurrencia, del grupo que consiste en: los compuestos del grupo de fórmulas (9).

Reivindicación 10: El compuesto de la reivindicación 9, en donde el compuesto de fórmula (13) es de fórmula (17); o una sal farmacéuticamente aceptable de dicho compuesto, en donde R^1 es un medio de soporte, y R^2 se selecciona, independientemente en cada ocurrencia, del grupo que cosiste en: los compuestos del grupo de fórmulas (16), y en donde R^2 es en cada posición de 1 a 30 y 5' a 3':

Posición Nº 5' a 3'	***R^2***	***Posición Nº 5' a 3'***	***R^2***	***Posición Nº 5' a 3'***	***R^2***
1	PC	11	PA	21	DPG
2	T	12	PA	22	PC
3	PC	13	DPG	23	PA
4	PC	14	DPG	24	T
5	PA	15	PA	25	T
6	PA	16	PA	26	T
7	PC	17	DPG	27	PC
8	PA	18	PA	28	T
9	T	19	T	29	PA
10	PC	20	DPG	30	DPG

Reivindicación 12: Un compuesto de fórmula (14), o una sal farmacéuticamente aceptable de dicho compuesto, en donde: n es un número entero de 10 a 40; R^1 es un medio de soporte; R^3 se selecciona del grupo que consiste en tritilo, monometoxitritilo, dimetoxitritilo y trimetoxitritilo; y R^4 se selecciona, independientemente en cada ocurrencia, del grupo que consiste en: los compuestos del grupo de fórmulas (9).

Reivindicación 13: El compuesto de la reivindicación 12, en donde el compuesto fórmula (14) es de fórmula (18), o una sal farmacéuticamente aceptable de dicho compuesto, en donde: R^2 se selecciona, independientemente en cada ocurrencia, del grupo que consiste en: los compuestos del grupo de fórmula

(16), y en donde R^2 es en cada posición de 1 a 30 y 5' a 3':

Posición Nº 5' a 3'	***R^2***	***Posición Nº 5' a 3'***	***R^2***	***Posición Nº 5' a 3'***	***R^2***
1	PC	11	PA	21	DPG
2	T	12	PA	22	PC
3	PC	13	DPG	23	PA
4	PC	14	DPG	24	T
5	PA	15	PA	25	T
6	PA	16	PA	26	T
7	PC	17	DPG	27	PC
8	PA	18	PA	28	T
9	T	19	T	29	PA
10	PC	20	DPG	30	DPG

(71) SAREPTA THERAPEUTICS, INC.
215 FIRST STREET, CAMBRIDGE, MASSACHUSETTS 02142, US
(74) 195
(41) Fecha: 05/09/2018
Bol. Nro.: 1006

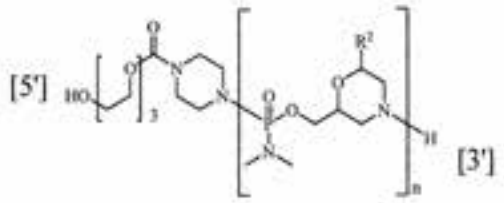

(1)

Grupo (2)

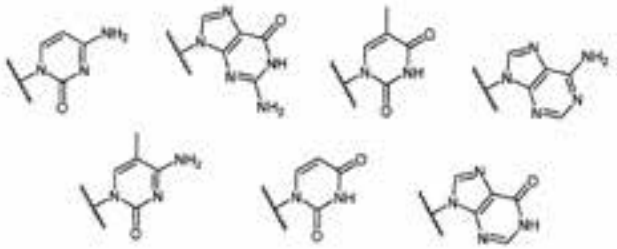

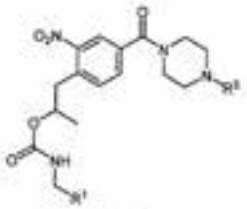

(3)

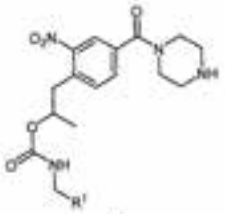

(4)

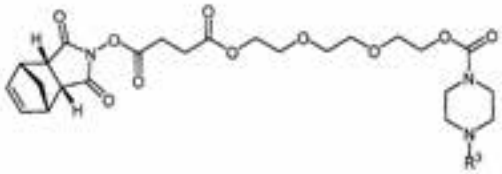

(5)

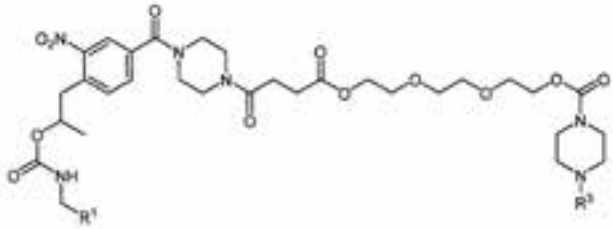

(6)

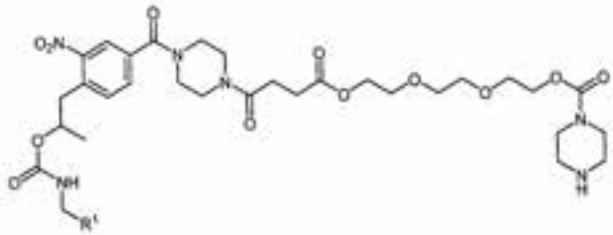

(7)

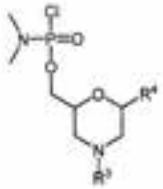

(8)

Grupo (9)

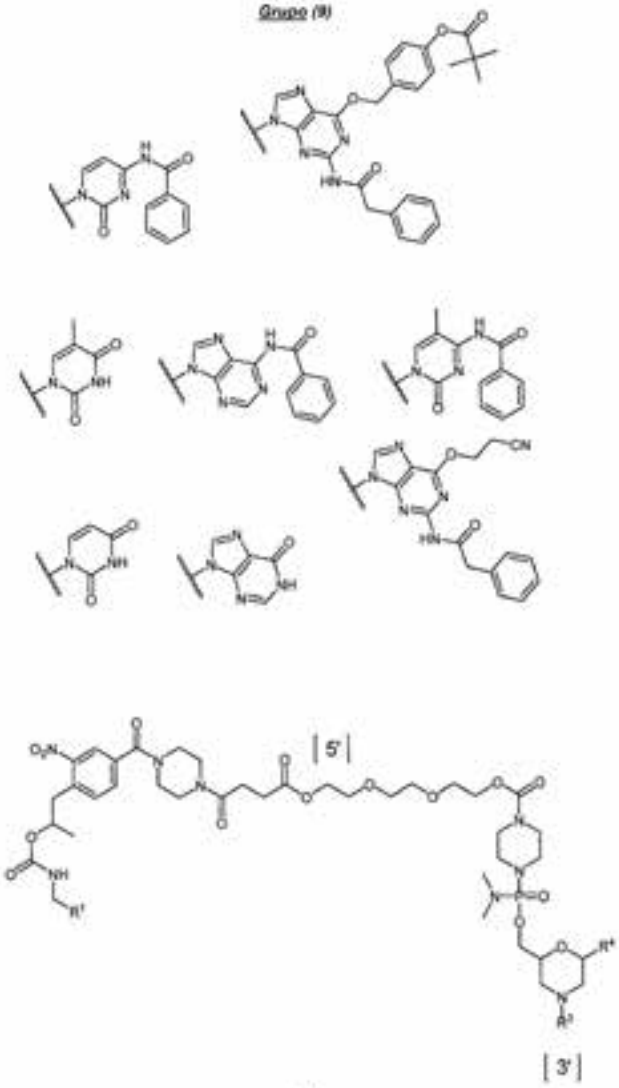

(10)

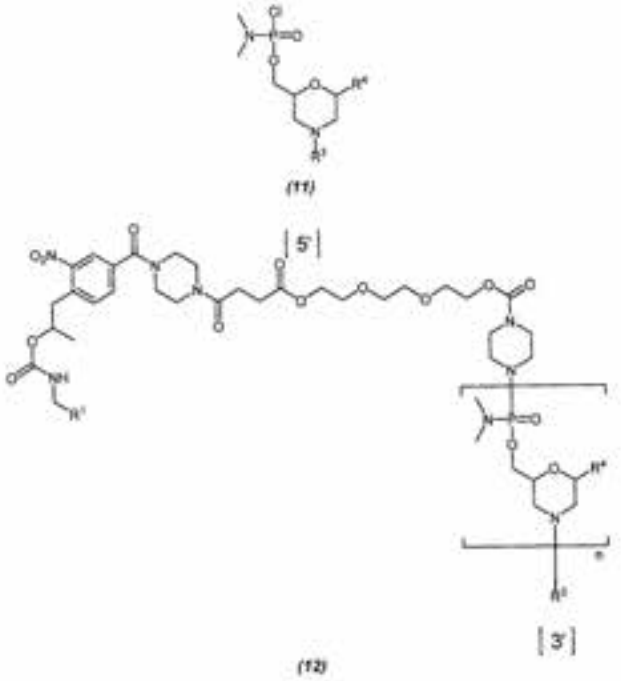

(11)

(12)

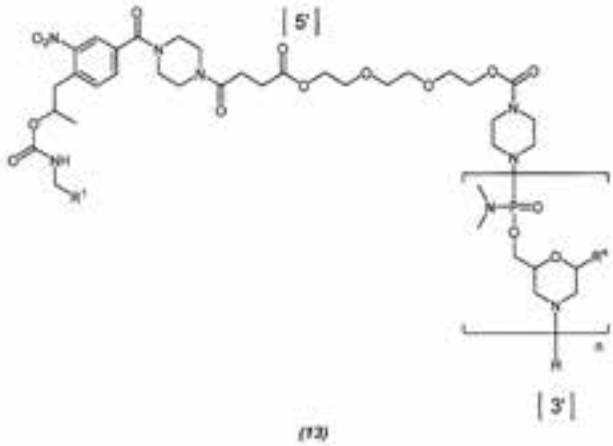

(13)

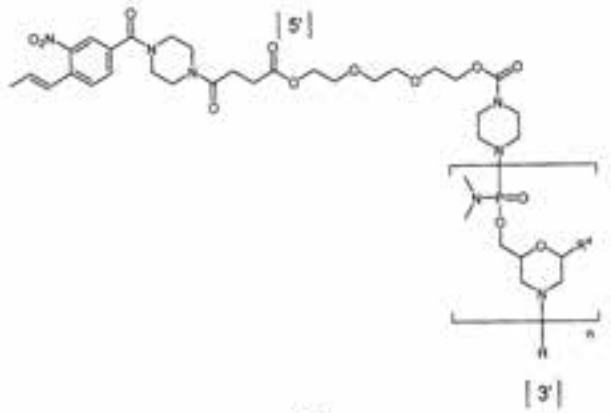

(14)

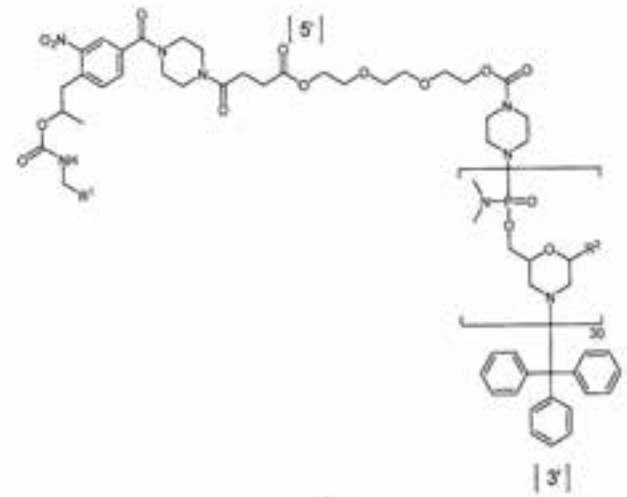

(15)

Grupo (16)

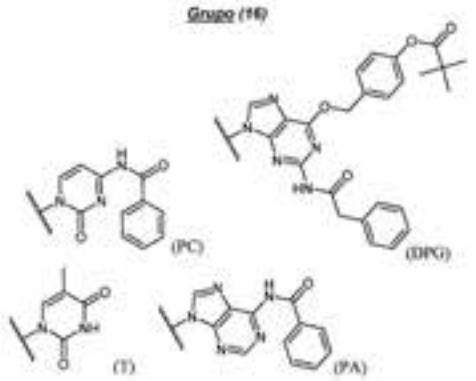

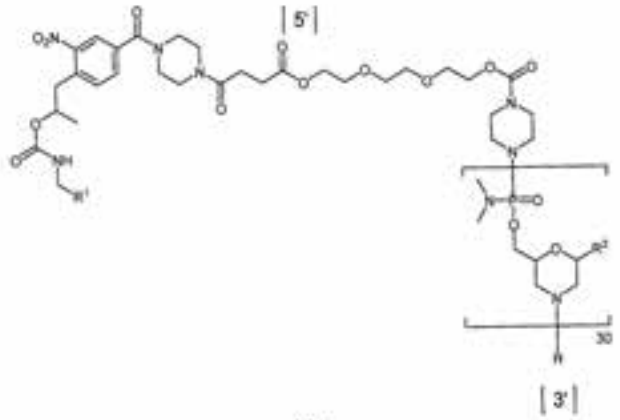

(17)

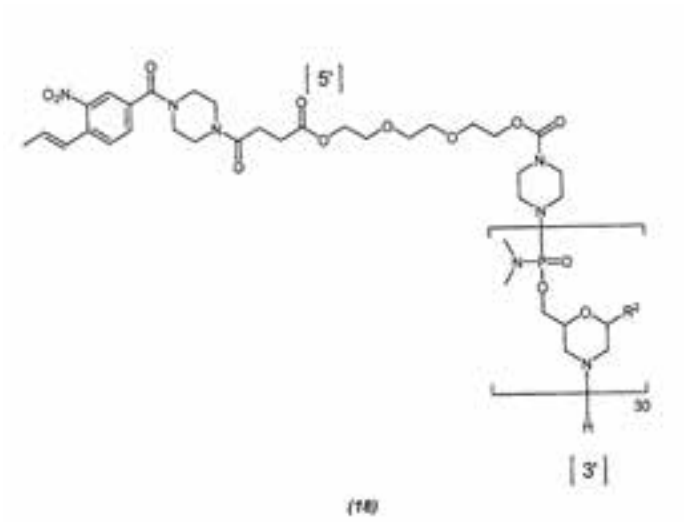

(10) AR108591 A1
(21) P170101418
(22) 24/05/2017
(30) SG 10201604200P 25/05/2016
(51) A61K 31/46, 47/38, 47/26, 47/18, 47/12, 47/08, 47/02, 9/08
(54) COMPOSICIÓN ACUOSA QUE CONTIENE ATROPINA
(57) Composición acuosa que comprende 0,001 - 0,1% (p/v) de atropina o una sal de ésta, un polímero soluble en agua y el amortiguador (I), cuyo pH está en el rango de 6 o menos, donde el amortiguador (I) es al menos uno seleccionado del grupo que consiste en un amortiguador de fosfato, un amortiguador de aminocarboxilato, un amortiguador de carbonato, un amortiguador de acetato, un amortiguador de tartrato, un amortiguador de borato y trometamol.
Reivindicación 6: La composición acuosa de acuerdo con cualquiera de las reivindicaciones 1 a 5, caracterizada porque también comprende un amortiguador de citrato como amortiguador (II).
Reivindicación 11: La composición acuosa de acuerdo con cualquiera de las reivindicaciones 8 a 10, caracterizada porque el derivado de celulosa es hidroxietil celulosa.
Reivindicación 14: La composición acuosa de acuerdo con cualquiera de las reivindicaciones 1 a 13, caracterizada porque comprende menos de 50 ppm de cloruro de benzalconio.
Reivindicación 15: La composición acuosa de acuerdo con cualquiera de las reivindicaciones 1 a 14, caracterizada porque sustancialmente no comprende cloruro de benzalconio.
Reivindicación 19: La composición acuosa de acuerdo con cualquiera de las reivindicaciones 16 a 18, caracterizada porque el agente osmótico no iónico es glicerina.
(71) SINGAPORE HEALTH SERVICES PTE LTD.
31 THIRD HOSPITAL AVENUE, #03-03 BOWYER BLOCK C, SINGAPORE 168753, SG
NANYANG TECHNOLOGICAL UNIVERSITY
50 NANYANG AVENUE, SINGAPORE 639798, SG
SANTEN PHARMACEUTICAL CO., LTD.
9-19, SHIMOSHINJO 3-CHOME, HIGASHIYODOGAWA-KU, OSAKA-SHI, OSAKA 533-8651, JP
(72) FUJISAWA, TOYOMI - MORIMOTO, TAKASHI - SAKANAKA, KOJI - TAKAHASHI, KYOHEI - ASADA, HIROYUKI - BEUERMAN, ROGER - TAN, DONALD
(74) 2306
(41) Fecha: 05/09/2018
Bol. Nro.: 1006

---

(10) AR108592 A1
(21) P170101419
(22) 24/05/2017
(30) HU P1600340 26/05/2016
(51) B05D 5/02, B65D 33/00, B29C 70/64
(54) BOLSA DE EMPAQUE DE PLÁSTICO FLEXIBLE, TERMOSELLABLE Y ANTIDESLIZANTE Y MÉTODO Y APARATO PARA SU PRODUCCIÓN
(57) Bolsa de empaque de plástico termosellable y antideslizante (16) conformada a partir de un material de empaque flexible y antideslizante (35) cuya pared (45) tiene un peso superficial promedio de a lo sumo 500 g/m^2. La altura de protuberancia (11) es de entre 50 micrómetros y 10000 micrómetros con un promedio de relaciones de aspecto de las protuberancias antideslizantes (7) según una vista en planta desde arriba que es a lo sumo de 5,0. Algunas protuberancias antideslizantes (7) tienen una porción de superficie oculta (12) que es una porción de una superficie libre de la protuberancia antideslizante (7) que está cubierta por la protuberancia antideslizante (7) para un observador que mira una vista en planta desde arriba de la pared (45). La primera sustancia es un polímero termoplástico y la superficie externa (46) de la pared es de una sustancia al menos algo diferente de la primera sustancia. Una característica importante es que la primera sustancia tiene una velocidad de flujo de masa fundida de al menos 0,6 g/10 minutos. Un aparato para producir el material de empaque (35) incluye un cabezal de boquilla de soplado de película (24), un anillo de enfriamiento de aire (1) y una unidad de dispersión de partículas (38) entre los mismos que dispersa las partículas de polímero (36) en el cuello de la burbuja (21) en un lugar o muy cerca por debajo de un área de expansión (25) donde la burbuja (19) tiene una forma divergente.
(71) STARLINGER & CO. GESELLSCHAFT M.B.H.
SONNENUHRGASSE 4, A-1060 VIENNA, AT
(72) MANDZSU, JÓZSEF - MANDZSU, ZOLTÁN - MANDZSU, JÓZSEF
(74) 2306
(41) Fecha: 05/09/2018
Bol. Nro.: 1006

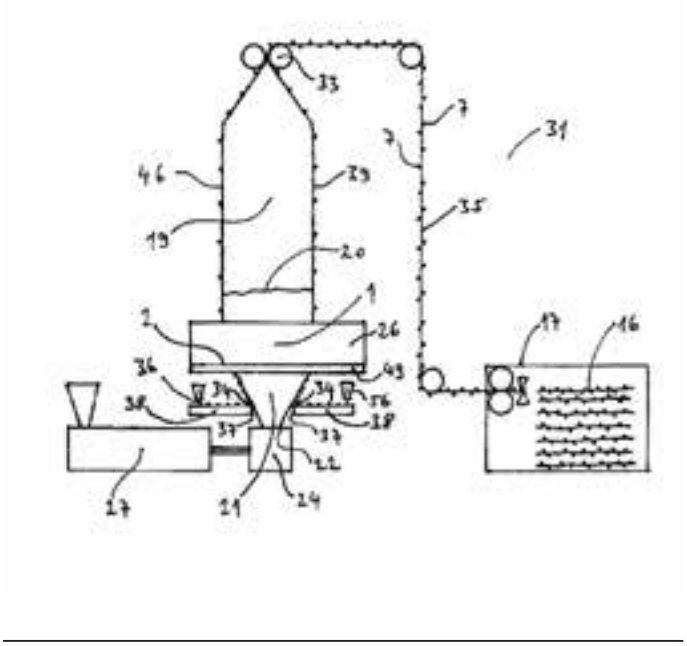

(10) AR108593 A1
(21) P170101420
(22) 24/05/2017
(30) HU P1600341 26/05/2016
(51) B29C 59/02, B05D 5/02, B65D 33/00
(54) MATERIALES FLEXIBLES ANTIDESLIZANTES Y MÉTODOS PARA SU FABRICACIÓN Y USO
(57) Un método para formar un material antideslizante que incluye los siguientes pasos. Proveer un soporte termoplástico flexible. Proveer una superficie de liberación en caliente. Proveer una primera capa de partículas termoplásticas discretas, que se apoyan sobre la superficie de liberación en caliente. Las partículas discretas se encuentran a su temperatura de ablandamiento, para proveer cierta pegajosidad a la primera capa. El método incluye poner en contacto el soporte con la primera capa pegajosa para pegar la primera capa al soporte, y luego de eso, retirar el soporte, y de esa manera la primera capa pegajosa pegada al soporte, separándolos de la superficie de liberación. De esa manera el soporte se provee de un recubrimiento caliente, preferiblemente antideslizante, discontinuo y/o elastomérico. Con la energía térmica del recubrimiento en caliente se crea una unión entre el soporte y el recubrimiento. Aquí, retirar el soporte incluye tirar del soporte para romper el contacto con una fuerza de tracción para separarlo. La temperatura de la superficie de liberación en caliente es mayor que la temperatura de fusión del soporte. Si el soporte se calienta en toda su extensión hasta la temperatura de la superficie de liberación y simultáneamente se tira de él con la fuerza de tracción para separarlo, dicho soporte se puede dañar. Por lo tanto, se conserva un tiempo de contacto más corto que el tiempo mínimo que es necesario para que el calor de la superficie de liberación en caliente dañe al soporte. En el recubrimiento antideslizante se pueden incluir proyecciones para conferir aspereza con su parte superior plana.

(71) STARLINGER & CO. GESELLSCHAFT M.B.H.
SONNENUHRGASSE 4, A-1060 VIENNA, AT
(72) MANDZSU, JÓZSEF - MANDZSU, ZOLTÁN - MANDZSU, JÓZSEF
(74) 2306
(41) Fecha: 05/09/2018
Bol. Nro.: 1006

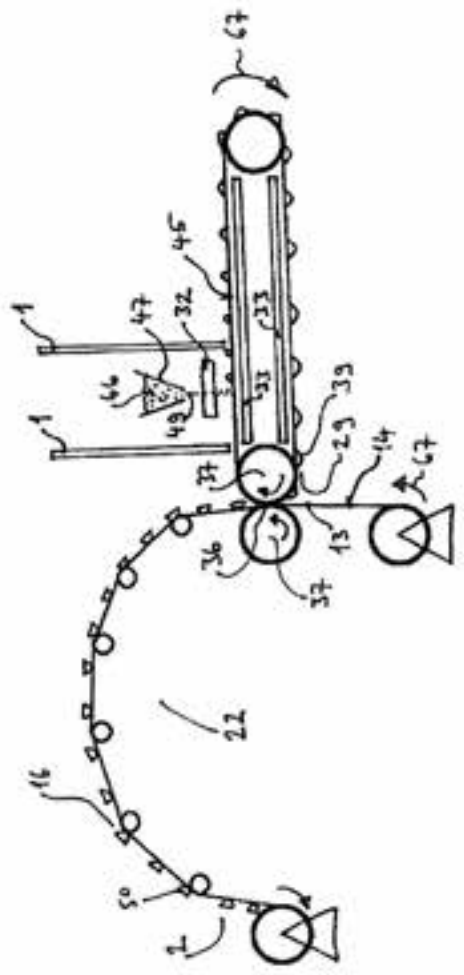

(10) AR108594 A2
(21) P170101423
(22) 24/05/2017
(30) DE 103 51 448.1 04/11/2013
(51) A61K 31/495, 31/437, 47/04, 9/20, A61P 31/04
(54) FORMULACIONES FARMACÉUTICAS QUE CONSERVAN EL SABOR CON CARACTERÍSTICAS FARMACÉUTICAS MEJORADAS
(57) Formulación farmacéutica sólida, que comprende un principio farmacéuticamente activo, un aromatizante y/o un saborizante y al menos un 1,5% en peso de dióxido de silicio muy dispersible respecto al peso total de la formulación preparada.

Reivindicación 2: Formulación farmacéutica sólida según la reivindicación 1, caracterizada porque comprende como principio farmacéuticamente activo el enrofloxacino, una sal del enrofloxacino o un hidrato del enrofloxacino o de sus sales.

Reivindicación 3: Formulación farmacéutica sólida según la reivindicación 1, caracterizada porque comprende como principio farmacéuticamente activo el pradofloxacino, una sal del pradofloxacino o un hidrato del pradofloxacino o de sus sales.

Reivindicación 4: Procedimientos para preparar la formulación farmacéutica sólida según la reivindicación 1 caracterizados porque se granula el saborizante con el dióxido de silicio muy dispersible así como con uno o más principios activos y sustancias auxiliares y aditivos farmacéuticamente habituales.

(62) AR046226A1
(71) BAYER INTELLECTUAL PROPERTY GMBH
ALFRED-NOBEL-STRAßE 10, D-40789 MONHEIM AM RHEIN, DE
(74) 2306
(41) Fecha: 05/09/2018
Bol. Nro.: 1006

---

(10) AR108595 A1
(21) P170101425
(22) 24/05/2017
(51) B67B 1/06
(54) TAPÓN AUTOMÁTICO PARA JARROS TÉRMICOS CON SENSOR DE PULSACIONES CARDÍACAS UBICADO EN LA BOCA DEL MISMO
(57) Es un tapón automático que tiene un sensor de pulsaciones cardíacas en la boca del mismo, entonces cuando el usuario apoya los labios sobre este sensor, el tapón se abre automáticamente y cuando saca los labios del mismo se cierra automáticamente.
(71) VERA, CARLOS ALEJANDRO
SOLDADO D'ERRICO 2617, (1744) MORENO, PROV. DE BUENOS AIRES, AR
(72) VERA, CARLOS ALEJANDRO
(41) Fecha: 05/09/2018
Bol. Nro.: 1006

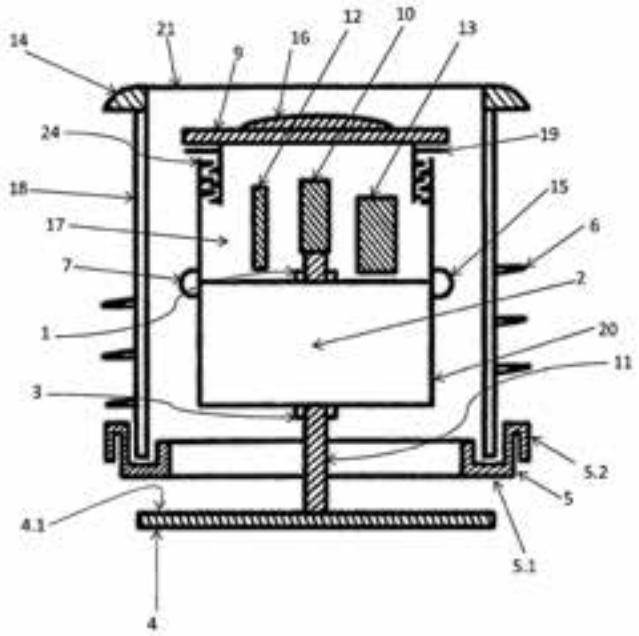

---

(10) AR108596 A1
(21) P170101426
(22) 24/05/2017
(30) EP 16171287.2 25/05/2016
(51) B66B 23/00
(54) PLACA COBERTORA DE PISO DE UN SISTEMA DE TRANSPORTE DE PERSONAS
(57) Una placa cobertora de piso (10) de una escalera mecánica (100) o de un andén móvil. Esta presenta un apoyo de la placa cobertora (12), un primer elemento cobertor (1) y al menos un elemento cobertor siguiente (2, 3, 4, 5). Al menos entre el primer elemento cobertor (1) y el elemento cobertor que continúa de este (2) se dispuso al menos un dispositivo (20, 50), mediante el cual se predetermina una única posición de montaje correcta posible (X_0) de los elementos cobertores (1, 2, 3, 4, 5) sobre el apoyo de la placa cobertora (12), mientras que en la posición de montaje correcta (X_0) el primer elemento cobertor (1) y el siguiente elemento cobertor (2, 3, 4, 5) se dispusieron apoyados al mismo nivel sobre el apoyo de la placa cobertora (12) y en caso de una posición de montaje incorrecta (X_1) el dispositivo (20, 50) causa que al menos una parte del elemento cobertor ubicado a continuación (2, 3, 4, 5) se disponga sobresaliendo visiblemente por encima del apoyo de la placa cobertora (12).
(71) INVENTIO AG
SEESTRASSE 55, CH-6052 HERGISWIL NW, CH
(74) 194
(41) Fecha: 05/09/2018
Bol. Nro.: 1006

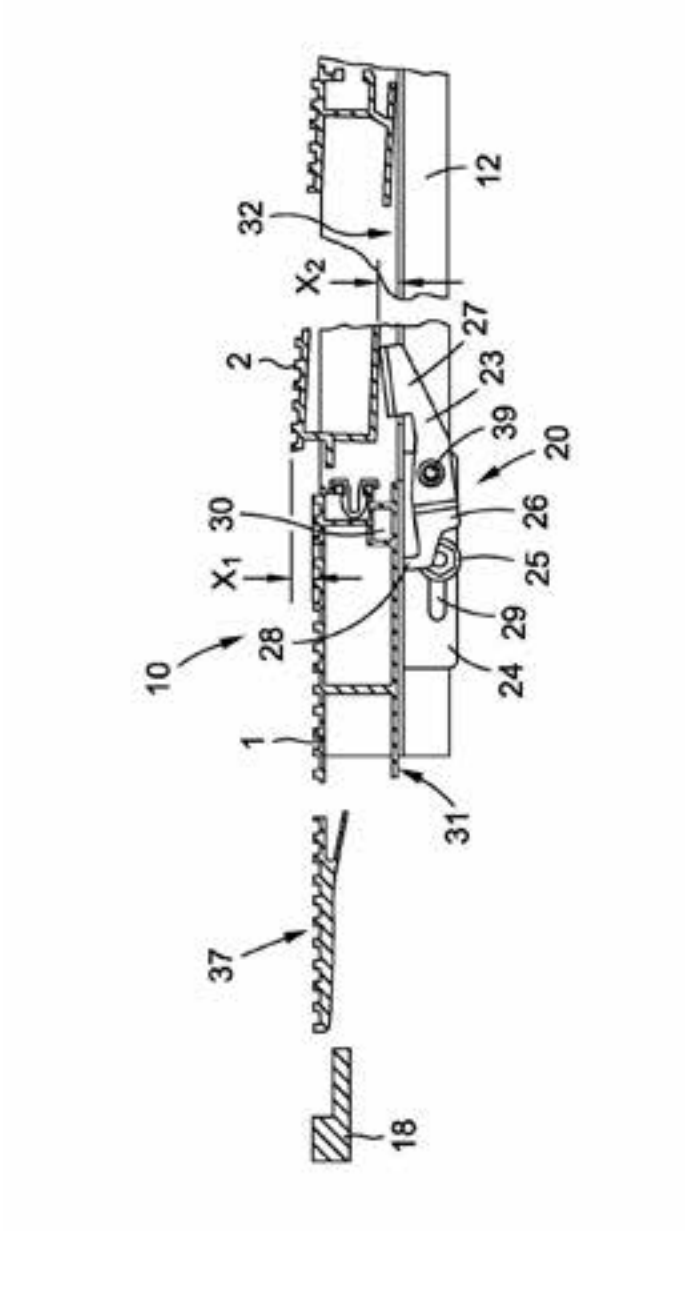

(10) AR108597 A1
(21) P170101427
(22) 24/05/2017
(51) B67B 1/06
(54) TAPÓN AUTOMÁTICO PARA JARROS TÉRMICOS CON SENSOR DE TACTO EN EL MANGO
(57) Es un tapón automático para jarros térmicos con un sensor de tacto en el mango del mismo, cuando el usuario toma el mango se abre el tapón automáticamente y cuando lo suelta se cierra automáticamente.
(71) VERA, CARLOS ALEJANDRO
SOLDADO D'ERRICO 2617, (1744) MORENO, PROV. DE BUENOS AIRES, AR
(72) VERA, CARLOS ALEJANDRO
(41) Fecha: 05/09/2018
Bol. Nro.: 1006

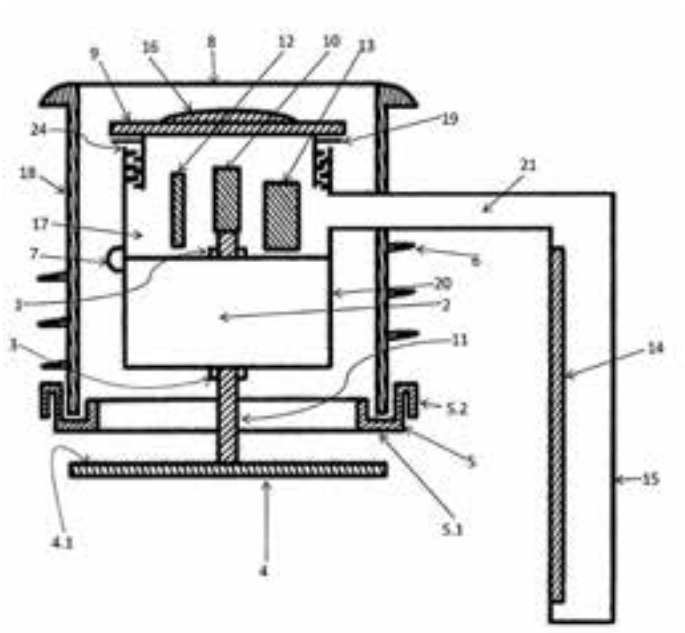

(10) AR108598 A1
(21) P170101428
(22) 24/05/2017
(30) NO 20160906 26/05/2016
(51) E21B 43/01, B63B 35/44, E02B 17/00
(54) UNA UNIDAD SOPORTADA EN EL LECHO MARINO Y UN MÉTODO PARA PROPORCIONAR UNA TERMINAL DE PERFORACIÓN DE AGUAS POCO PROFUNDAS
(57) Un método y una estructura de base soportada por el lecho marino para proporcionar una terminal de perforación de aguas poco profundas, donde una subestructura del lecho marino flotante prefabricada se remolca al emplazamiento y se lastra para apoyarse en el lecho marino y/o se apila en el lecho marino que forma una cimentación del lecho marino. La estructura de base soportada por el lecho marino está provista de al menos una unidad de soporte con aberturas para la perforación de pozos, que se proyecta lateralmente desde el lado exterior de una pared vertical, terminada por encima del nivel del mar. Un módulo de perforación flotante prefabricado provisto de un estabilizador con el dispositivo de perforación móvil de lado a lado se remolca al emplazamiento y es guiado dentro de la subestructura del lecho marino a través de una abertura en la estructura de pared en la periferia de la estructura de base y se lastra y acopla con la estructura de base, después de los cuales se perforan los pozos desde un engranaje de perforación. Después de completada la operación de perforación de los pozos, se retira la unidad de perforación y se sustituye por una unidad de producción.
(71) SEMBCORP MARINE INTEGRATED YARD PTE LTD.

29 TANJONG KLING ROAD, SINGAPORE 628054, SG
(72) LIM, KWANG HENG - KHOO, SENG YAU - ONG, MARY YEE CHIN - VARTDAL, HARALD - KJERSEM, GEIR LASSE
(74) 194
(41) Fecha: 05/09/2018
Bol. Nro.: 1006

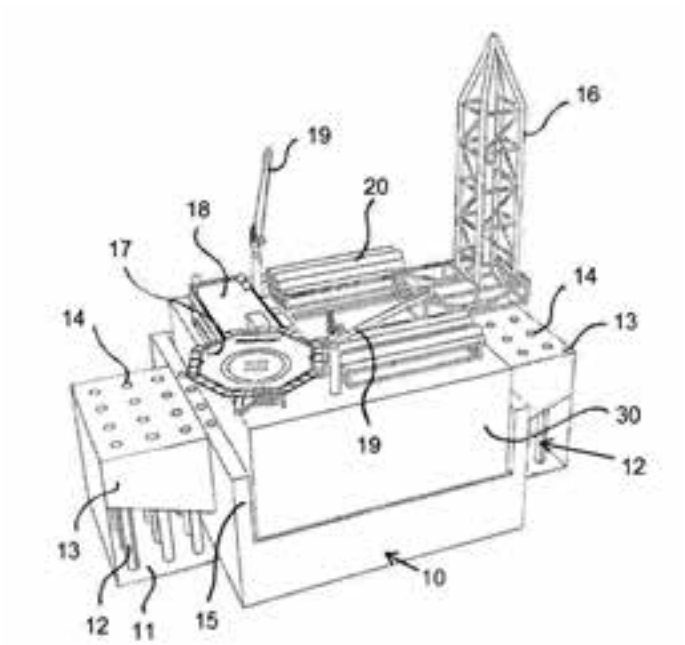

(10) AR108599 A1
(21) P170101431
(22) 26/05/2017
(30) PCT/CL2016/050026 26/05/2016
(51) E04G 21/18
(54) UN DISPOSITIVO CONECTOR Y SEPARADOR DE UNIDADES DE ALBAÑILERÍA
(57) Dispositivo conector y separador de unidades de albañilería, preferentemente ladrillos, que comprende un cuerpo tubular que se ajusta a la forma, también tubular, de los huecos de los ladrillos. El dispositivo conector y separador comprende una porción con una sección transversal recta de mayor dimensión que la sección transversal del cuerpo tubular, proximal a la mitad de la longitud de dicho dispositivo conector, para producir la separación entre los ladrillos que conecta, y que además comprende al menos una depresión o canal en toda la longitud del cuerpo tubular, y donde dicha depresión o canal actúa como resorte, es decir, de manera elástica. El conector permite armar los muros sólo con ladrillos y conectores, para aplicar el mortero de pega ex post.
(71) ALVAREZ BONILLA, ANTONIO
AGUSTINAS 1022, OF. 511, SANTIAGO 8320244, CL
(72) ALVAREZ BONILLA, ANTONIO
(74) 1292
(41) Fecha: 05/09/2018
Bol. Nro.: 1006

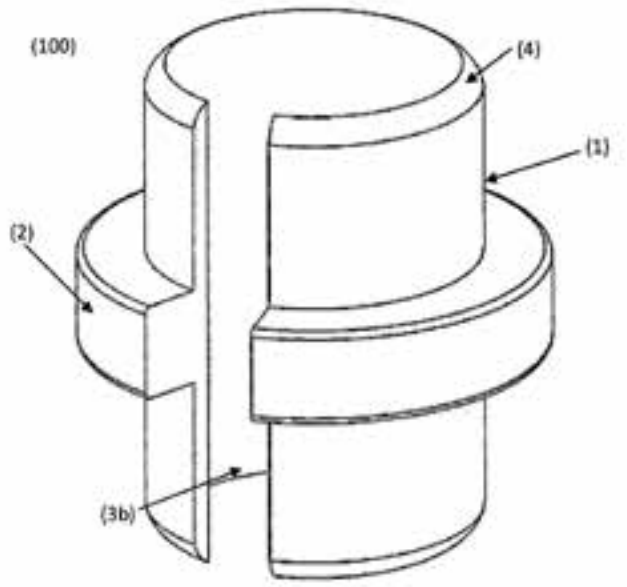

(10) AR108600 A1
(21) P170101434
(22) 26/05/2017
(30) US 62/346688 07/06/2016
(51) A01H 5/10, 5/00, 1/06, C12N 15/29, C12Q 1/68, A01N 63/00
(54) EVENTO DE ÉLITE DE MAÍZ MZHG0JG
(57) Se describe un evento de élite de maíz transgénico designado MZHG0JG. La solicitud se refiere a secuencias de ADN de las construcciones recombinantes insertadas en el genoma de maíz y de secuencias genómicas que flanquean el sitio de inserción que resultó en el evento de élite MZHG0JG. Se refiere, además, a ensayos para detectar la presencia de las secuencias de ADN del evento de élite de maíz MZHG0JG, a plantas de maíz y semillas de maíz que comprenden el genotipo y a métodos para producir una planta de maíz cruzando una planta de maíz que comprende el genotipo del evento de élite MZHG0JG consigo misma o con otra variedad de maíz.
(71) SYNGENTA PARTICIPATIONS AG
SCHWARZWALDALLEE 215, CH-4058 BASILEA, CH
(72) YU, WENJIN - JIANG, YAPING - CARLIN, RYAN WILLIAM - NOE, ANDREW - BEANBLOOSOM, SHAWN - GU, WEINING - MITTENDORF, VOLKER
(74) 2318
(41) Fecha: 05/09/2018
Bol. Nro.: 1006

(10) AR108601 A1
(21) P170101435
(22) 26/05/2017
(30) EP 16171807.7 27/05/2016
(51) A61K 8/04, 8/27, 33/30, 8/891, 8/37, 9/10, A61Q 5/02, 5/12, 19/00, A61P 31/10
(54) COMPOSICIONES ANTIMICROBIANAS DE ASEO PERSONAL
(57) Reivindicación 1: Una composición antimicrobiana de aseo personal que comprende lo siguiente: (i) una fase continua acuosa que incluye agente tensoactivo de limpieza; (ii) una fase dispersa que incluye partículas dispersas de uno o más agentes antimicrobianos que contienen zinc; y (iii) un agente acondicionador líquido oleoso solubilizado para la piel y/o el cabello; en donde el agente acondicionador líquido oleoso es aceite mineral liviano que tiene una viscosidad cinemática que abarca desde 3 hasta 5 cS ($mm^2 . s^{-1}$) a 40ºC, y se solubiliza en micelas con forma de gusano en la fase continua acuosa por medio de la incorporación de al menos un electrolito inorgánico y al menos una molécula de enlace que se selecciona entre compuestos que tienen la fórmula general:

$$R(X)_n,$$

en la cual, R es un anillo arilo que tiene desde 6 hasta 10 átomos de carbono o una cadena de alquilo o hidroxialquino mono, di o trivalente que tiene desde 3 hasta 14 átomos de carbono; n oscila entre 1 y 3; y cada X se selecciona independientemente entre los grupos -OH, -COOH y $-COO^-M^+$, donde M es un catión de metal alcalino, amonio o alcanolamonio; y en donde el nivel de agente acondicionador líquido oleoso solubilizado en la composición de champú y acondicionador, está comprendido entre 0,45 y 3% en peso, basado en el peso total de la composición de champú y acondicionador.

Reivindicación 2: Una composición de acuerdo con la reivindicación 1, caracterizada porque el agente antimicrobiano que contiene zinces piritiona de zinc, a un nivel comprendido entre 0,25 y 2,5% en peso, basado en el peso total de la composición.

Reivindicación 7: Uso de la composición antimicrobiana para el aseo personal, tal como se define en una cualquiera de las reivindicaciones 1 a 6, para el deposito reforzado de uno o más agentes antimicrobianos que contienen zinc, sobre la piel y/o el cabello.
(71) UNILEVER N.V.
WEENA 455, 3013 AL ROTTERDAM, NL
(72) SAINT-GEORGES, MARINE PAULINE CHARLOTTE - MUSCAT, JOSEPH - LI, NINGNING
(74) 2291
(41) Fecha: 05/09/2018
Bol. Nro.: 1006

---

(10) AR108602 A1
(21) P170101436
(22) 26/05/2017
(30) EP 16171817.6 27/05/2016
(51) A61K 8/02, 8/31, 8/36, A61Q 5/02, 5/12
(54) MÉTODO PARA ACONDICIONAR EL CABELLO
(57) Método para acondicionar el cabello, mediante la aplicación de una composición acondicionadora para champú, donde el cabello es cabello tratado con agentes oxidantes y donde la composición acondicionadora para champú comprende lo siguiente: (i) una fase continua acuosa, que incluye un tensioactivo de limpieza, (ii) una fase dispersa, que incluye gotas minúsculas emulsionadas de una silicona no volátil, que tienen un diámetro medio de gota ($D_{3,2}$) de 1 micrómetro o menos, y (iii) un agente acondicionador líquido oleoso, solubilizado para la piel y/o el cabello; caracterizado porque el agente acondicionador líquido oleoso se solubiliza en micelas del tipo gusano en la fase continua acuosa, mediante la incorporación de al menos un electrólito inorgánico y al menos una molécula enlazadora, que se selecciona entre compuestos de la fórmula general:

$$R(X)_n,$$

en la cual R es un anillo arilo que tiene entre 6 y 10 átomos de carbono o una cadena de alquilo o hidroxialquil mono-, di- o tri-valente, que tiene entre 3 y 14 átomos de carbono; n varía entre 1 y 3, y cada X se selecciona independientemente entre grupos -OH, COOH y $-COO^-M^+$, en los que M es un catión de metal alcalino, amonio o alcanolamonio; y donde el nivel de agente acondicionador líquido oleoso, solubilizado en la composición acondicionadora para champú varía entre 0,45 y 3% en peso, sobre la base del peso total de la composición acondicionadora para champú.
(71) UNILEVER N.V.
WEENA 455, 3013 AL ROTTERDAM, NL
(72) SAINT-GEORGES, MARINE PAULINE CHARLOTTE - MUSCAT, JOSEPH - LI, NINGNING
(74) 2291
(41) Fecha: 05/09/2018
Bol. Nro.: 1006

---

(10) AR108603 A1
(21) P170101437
(22) 26/05/2017
(30) EP 16171538.8 26/05/2016
EP 16178891.4 11/07/2016
(51) C07D 487/08, A61K 31/4995, A61P 3/00, 35/00
(54) [8-(FENILSULFONIL)-3,8-DIAZABICICLO[3.2.1] OCT-3-IL](1H-1,2,3-TRIAZOL-4-IL)METANONAS
(57) La presente abarca los compuestos de [8-(fenilsulfonil)-3,8-diazabiciclo[3.2.1]oct-3-il](1H-1,2,3-triazol-4-il)metanona de fórmula general (1).

Reivindicación 1: Un compuesto de fórmula general (1), en la cual: R^1 representa hidrógeno, halógeno,

alquilo C_{1-3}, haloalquilo C_{1-3}, alcoxi C_{1-3}, haloalcoxi C_{1-3}, nitro o ciano; R^2 representa hidrógeno, halógeno, alquilo C_{1-3}, haloalquilo C_{1-3}, alcoxi C_{1-3}, haloalcoxi C_{1-3}, nitro, ciano o SF_5; R^3 representa hidrógeno, halógeno, alquilo C_{1-3}, haloalquilo C_{1-3}, alcoxi C_{1-3}, haloalcoxi C_{1-3}, nitro o hidroxi; R^4 representa hidrógeno, halógeno, alquilo C_{1-3}, haloalquilo C_{1-3}, alcoxi C_{1-3}, haloalcoxi C_{1-3}, nitro, ciano o SF_5; R^5 representa hidrógeno, halógeno, alquilo C_{1-3}, haloalquilo C_{1-3}, alcoxi C_{1-3}, haloalcoxi C_{1-3}, nitro o ciano; caracterizado porque R^1 y R^2 o R^2 y R^3 están opcionalmente ligados entre sí de tal manera que en forma conjunta forman un metilendioxi, etilendioxi, etilenoxi, trimetilenoxi o un grupo seleccionado entre: los restos del grupo de fórmulas (2), o un estereoisómero, un tautómero, un N-óxido, un hidrato, un solvato, o una sal del mismo, o una mezcla de los mismos.

(71) BAYER PHARMA AKTIENGESELLSCHAFT
MÜLLERSTRASSE 178, D-13353 BERLIN, DE

(72) DR. TEREBESI, ILDIKO - DR. WAGENFELD, ANDREA - DR. PETERS, MICHAELE - DR. BADER, BENJAMIN - DR. IRLBACHER, HORST - DR. ROTTMANN, ANTJE - DR. NUBBEMEYER, REINHARD - DR. TER LAAK, ANTONIUS - DR. STEUBER, HOLGER - DR. SIEBENEICHER, HOLGER - DR. KOPPITZ, MARCUS

(74) 734

(41) Fecha: 05/09/2018
Bol. Nro.: 1006

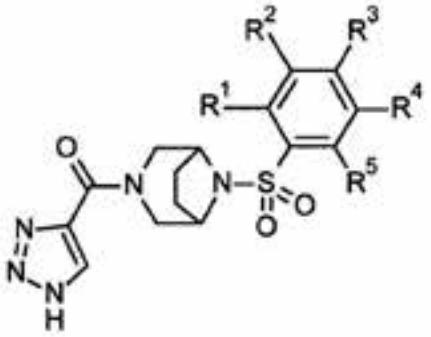

(1)

Grupo (2)

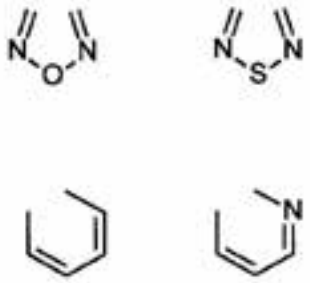

(10) AR108604 A1

(21) P170101438

(22) 26/05/2017

(30) CN 2017 1 0059740.6 24/01/2017

(51) C01D 15/02, 15/08

(54) MÉTODO PARA PREPARAR HIDRÓXIDO DE LITIO Y CARBONATO DE LITIO DIRECTAMENTE A PARTIR DE SALMUERA DE SALAR CON ALTA PROPORCIÓN DE MAGNESIO-LITIO

(57) Se divulga un método para preparar directamente hidróxido de litio y carbonato de litio a partir de salmuera de salar con una alta proporción de magnesio-litio. El método comprende las siguientes etapas de proceso: (1) estabilizar la salmuera obtenida después de la extracción de potasio de una salina en un estanque de estabilización para formar salmuera de boro-litio con bajos contenidos de potasio y sodio; (2) llevar a cabo un tratamiento de extracción de boro en la salmuera de boro-litio para formar un producto de ácido bórico y salmuera de litio; (3) - (5) refinar la salmuera de litio tres veces para obtener una solución refinada terciaria; (6) permitir que la solución refinada terciaria pase por un electrodializador de membrana bipolar a fin de formar una solución de hidróxido de litio; (7) permitir que la solución de hidróxido de litio pase por un cristalizador de evaporación a fin de obtener un sólido monohidratado de hidróxido de litio y una solución madre de evaporación; (8) someter el sólido monohidratado de hidróxido de litio a recristalización por lavado para formar hidróxido de litio grado batería y una loción; y (9) dejar que la solución madre de evaporación y la loción pasen a través de un reactor gas-líquido para reacción con gas dióxido de carbono para formar carbonate de litio. La presente tiene buena operatividad y aumenta significativamente la tasa de recuperación de iones de litio.

(71) MA, PEIHUA
ROOM 3-2-801, Nº 11 YARD, LINCUI ROAD, CHAOYANG DISTRICT, PEKIN 122000, CN
GUO, YONGNAN
Nº 1 XIANGSHAN ROAD, TIANMUHU INDUSTRIAL PARK, LIYANG CITY, JIANGSU PROVINCE 213300, CN

(72) MA, PEIHUA

(74) 637

(41) Fecha: 05/09/2018
Bol. Nro.: 1006

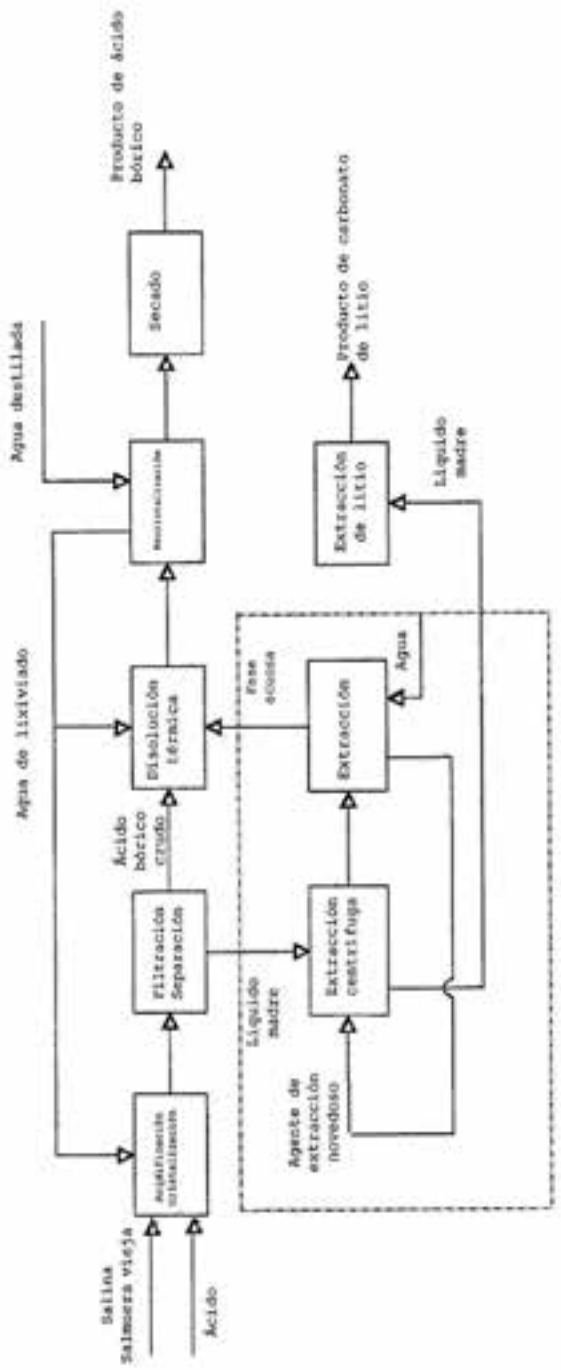

(10) AR108605 A1
(21) P170101439
(22) 26/05/2017
(30) CN 2017 1 0059942.0 24/01/2017
(51) C01D 7/00, 7/06, 15/08
(54) MÉTODO PARA PREPARAR CARBONATO DE LITIO DIRECTAMENTE A PARTIR DE SALMUERA DE SALAR CON ALTA PROPORCIÓN DE MAGNESIO-LITIO
(57) Se divulga un método para preparar directamente carbonato de litio a partir de salmuera de salar con una alta proporción de magnesio-litio. El método comprende las siguientes etapas de proceso: (1) estabilizar la salmuera obtenida después de la extracción de potasio de una salina en un estanque de estabilización para formar salmuera de boro-litio con bajos contenidos de potasio y sodio; (2) llevar a cabo un tratamiento de extracción de boro en la salmuera de boro-litio para formar un producto de ácido bórico y salmuera de litio; (3) - (5) refinar la salmuera de litio tres veces para obtener una solución refinada terciaria; (6) permitir que parte de la solución refinada terciaria pase por un electrodializador de membrana bipolar a fin de formar un líquido alcalino de litio; (7) permitir que el resto de la solución refinada terciaria pase por un evaporador forzado para formar una solución de litio concentrada; (8) permitir que la solución de litio concentrada y una solución refinada de carbonato de sodio pasen a través de un reactor de alta eficacia para formar un precipitado de carbonato de litio con tamaño de partícula uniforme; y (9) someter el precipitado de carbonato de litio a limpieza, secado y compactado para formar un producto de carbonato de litio grado batería. La presente tiene una buena operatividad, y aumenta significativamente la tasa de recuperación de iones de litio.
(71) MA, PEIHUA
ROOM 3-2-801, Nº 11 YARD, LINCUI ROAD, CHAOYANG DISTRICT, PEKIN 122000, CN
GUO, YONGNAN
Nº 1 XIANGSHAN ROAD, TIANMUHU INDUSTRIAL PARK, LIYANG CITY, JIANGSU PROVINCE 213300, CN
(72) MA, PEIHUA
(74) 637
(41) Fecha: 05/09/2018
Bol. Nro.: 1006

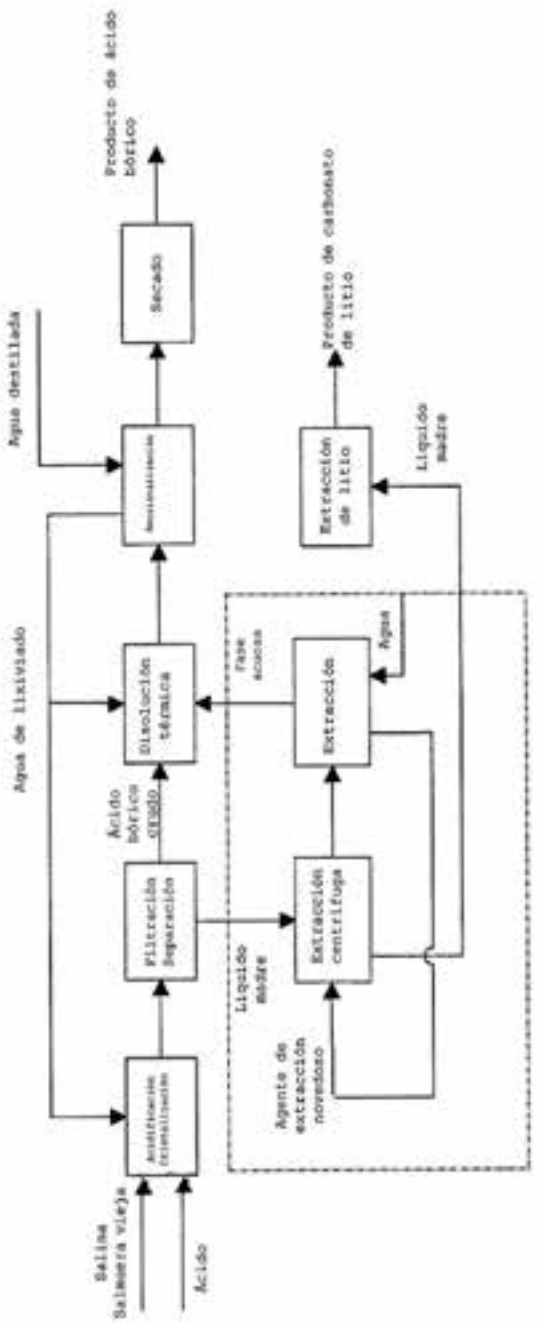

(10) AR108606 A1
(21) P170101440
(22) 26/05/2017
(30) CN 2017 1 0059675.7 24/01/2017
(51) C01B 35/10, C01D 15/08
(54) MÉTODO PARA PREPARAR CARBONATO DE LITIO GRADO BATERÍA DIRECTAMENTE A PARTIR DE SALMUERA DE SALAR CON ALTA PROPORCIÓN DE MAGNESIO-LITIO
(57) La presente divulga un método para preparar directamente carbonato de litio grado batería a partir de salmuera de salar con una alta proporción de magnesio-litio. El método comprende las siguientes etapas de proceso: (1) estabilizar la salmuera, obtenida después de la extracción de potasio de una salina en un estanque de estabilización, para formar salmuera de boro-litio con bajos contenidos de potasio y sodio; (2) llevar a cabo un tratamiento de extracción de boro en la salmuera de boro-litio para formar un producto de ácido bórico y salmuera de litio; (3) permitir a la salmuera de litio pasar por una membrana de electrodiálisis con una función de selección de iones monovalentes para obtener una solución refinada primaria; (4) someter la solución refinada primaria a eliminación de magnesio por medio de caustificación y luego a neutralización con un ácido a fin de obtener una solución refinada secundaria; (5) permitir que la solución refinada secundaria pase por un intercambiador de iones para eliminar el calcio y el magnesio a fin de obtener una solución refinada terciaria; (6) permitir que la solución refinada terciaria pase por un evaporador forzado para formar una solución de litio concentrada; (7) permitir que la solución de litio concentrada y una solución refinada de carbonato de sodio pasen a través de un reactor de alta eficacia para formar un precipitado de carbonato de litio con tamaño de partícula uniforme; y (8) someter el precipitado de carbonato de litio a limpieza, secado y compactado para formar un producto de carbonato de litio grado batería. La presente tiene una buena operatividad y aumenta significativamente la tasa de recuperación de iones de litio.

(71) MA, PEIHUA
ROOM 3-2-801, Nº 11 YARD, LINCUI ROAD, CHAOYANG DISTRICT, PEKIN 122000, CN
GUO, YONGNAN
Nº 1 XIANGSHAN ROAD, TIANMUHU INDUSTRIAL PARK, LIYANG CITY, JIANGSU PROVINCE 213300, CN
(72) MA, PEIHUA
(74) 637
(41) Fecha: 05/09/2018
Bol. Nro.: 1006

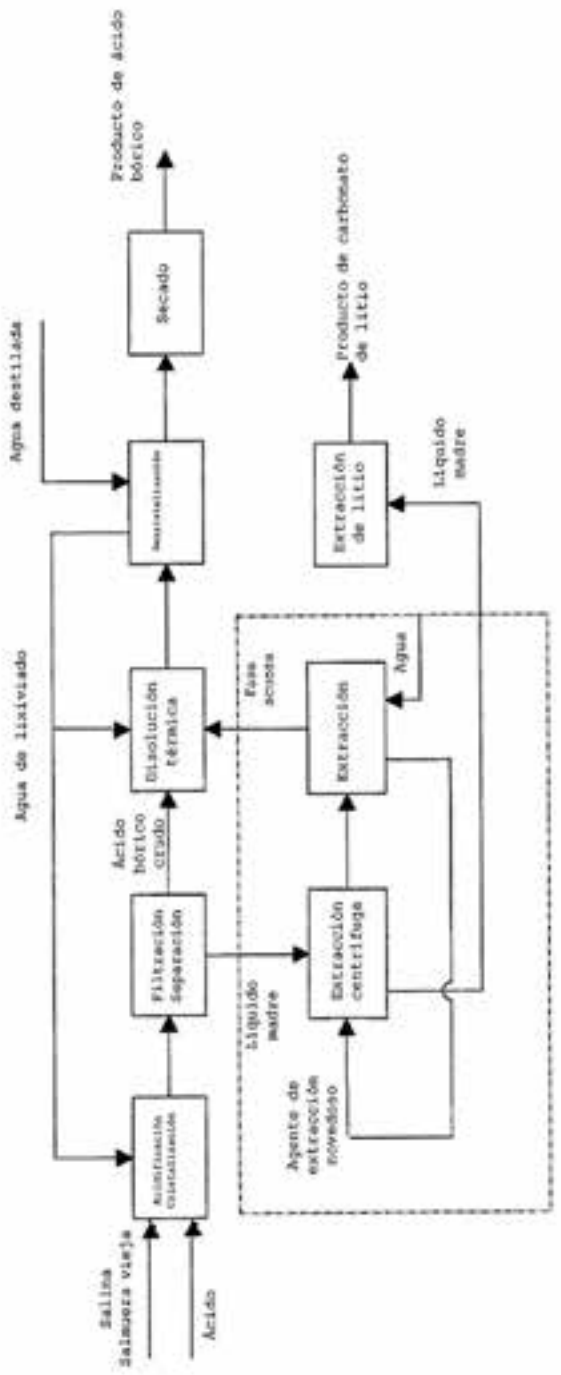

(10) AR108607 A1
(21) P170101441
(22) 26/05/2017
(51) G08B 21/02
(54) DISPOSITIVO DE ALARMA DE EMERGENCIA PARA VEHÍCULOS ANTE VUELCOS Y SINIESTROS
(57) Dispositivo de alarma de emergencia para vehículos ante vuelcos y siniestros, destinado a enviar y recibir avisos de advertencia y llamados de auxilio entre vehículos que transitan por calles, avenidas, rutas y autopistas, con la finalidad de alertar unos a otros sobre la ocurrencia de siniestros y situaciones de riesgo tales como vuelcos, choques, presencia de vehículos que hayan quedado cruzados en la vía de tránsito o indebidamente detenidos, etc. El dispositivo comprende un microcontrolador (9) al cual están conectados un transceptor (10) capaz de enviar y recibir señales de advertencia sobre riesgos de accidentes, un acelerómetro-giróscopo (11) detector cambios bruscos de velocidad y vuelco de vehículos, y medios de alarma sonora y luminosa (12; 13; 14) sobre riesgos de colisiones. El dispositivo incluye un pulsador (15) de disparo/anulación de las señales emitidas o recibidas que define un botón de pánico conectados al microcontrolador (9). La alimentación eléctrica del dispositivo está suministrada por una batería “backup” (16) con regulador de carga conectada a una fuente de alimentación principal (17) del vehículo.
(71) LIÑAN, DANIEL EMILIO
CALLE 71 Nº 359, (7630) NECOCHEA, PROV. DE BUENOS AIRES, AR
HERNANDEZ, JORGE PABLO
CALLE 62 Nº 4025, (7630) NECOCHEA, PROV. DE BUENOS AIRES, AR
(72) LIÑAN, DANIEL EMILIO - HERNANDEZ, JORGE PABLO
(74) 398
(41) Fecha: 05/09/2018
Bol. Nro.: 1006

---

(10) AR108608 A1
(21) P170101442
(22) 26/05/2017
(30) EP 16172201.2 31/05/2016
(51) C07D 403/04, 403/14, 401/14, 413/14, 471/10, 471/08, A61K 31/454, 31/4152, 31/4155, 31/422, 31/4245, 31/4439, A61P 11/00, 11/06
(54) DERIVADOS DE PIRAZOLIL CARBONILO INHIBIDORES DE AHR
(57) Que tienen propiedades inhibitorias de la elastasa de neutrófilos humana, y su uso en terapia.
Reivindicación 1: Un compuesto caracterizado porque es de fórmula (1), o una sal farmacéuticamente aceptable del mismo, donde Z es -O- o -NH; W es -H o C_{1-4} alquilo; A se selecciona entre el grupo que consiste en los restos del grupo de fórmula (2); X se selecciona entre el grupo que consiste en -C_{1-6} alquilo, -C_{2-6} alquilen-NR^dR^e, -C_{2-6} alquilen-$N^+R^aR^bR^c$, -C_{1-4} alquilen-arilo lineal o ramificado, -C_{2-4} alquilen-heteroarilo lineal o ramificado; o se selecciona entre el grupo que consiste en los restos del grupo de fórmulas (3), o se selecciona entre el grupo que consiste en los compuestos de fórmula (4) y (5); R^1 se selecciona entre el grupo que consiste en los restos del grupo de fórmulas (6); n es un entero entre 1 y 4; m es un entero entre 1 y 4; t es 0 o un entero entre 1 y 4; y es un entero entre 1 y 4; w es un entero entre 1 y 4; R^2 es -H o -C_{1-4} alquilo lineal o ramificado; R^3 es -H, o se selecciona entre el grupo que consiste en -C_{1-4} alquilo lineal o ramificado o R^2 y R^3 pueden

formar juntos un -C_{3-6} cicloalquilo; R^4 se selecciona entre el grupo que consiste en heteroarilo, -arilen-C_{1-4} alquilen-NR^dR^e, -arilen-C_{1-4} alquilen-$N^+R^aR^bR^c$, -heteroarilen-C_{1-4} alquilen-NR^dR^e, -heteroarilen-C_{1-4} alquilen-$N^+R^aR^bR^c$ o se selecciona entre el grupo que consiste en los compuestos del grupo de fórmulas (7); R^5 es -H o se selecciona entre el grupo que consiste en -$(CH_2)_t$-heteroarilo, aril-C_{1-4} alquilenoxi-, C_{1-4} alquil-OC(O)-NH- lineal o ramificado, -$(CH_2)_t$-NR^dR^e, -$(CH_2)_t$-$N^+R^aR^bR^c$, -heteroaril-$(CH_2)_t$-$N^+R^aR^bR^c$, -C(O)-$N(R^{10})C_{1-4}$ alquilen-NR^dR^e, -C(O)$N(R^{10})C_{1-4}$ alquilen-$N^+R^aR^bR^c$, -C(O)OC_{1-4} alquilen-NR^dR^e, -C(O)OC_{1-4} alquilen-$N^+R^aR^bR^c$, -O-C(O)-C_{1-4} alquilen-NR^dR^e, -O-C(O)-C_{1-4} alquilen-$N^+R^aR^bR^c$, -$(CH_2)_t$NHC(O)-C_{1-4} alquilen-NR^dR^e, -$(CH_2)_t$NHC(O)-C_{1-4} alquilen-$N^+R^aR^bR^c$, o se selecciona entre el grupo que consiste en los restos del grupo de fórmulas (8); R^6 es -H o se selecciona entre el grupo que consiste en -C_{1-4} alquilo, aril-C_{1-4} alquilen-OC(O)-, $CF_3C(O)$-, aril-C_{1-4} alquileno-, C_{1-4} alquil-OC(O)- lineal o ramificado, -C(O)-C_{1-4} alquilen-NR^dR^e, -C(O)-C_{1-4} alquilen-$N^+R^aR^bR^c$, -C(O)-heterocicloalquilo, -C(O)O-C_{1-4} alquilen-NR^dR^e, -C(O)O-C_{1-4} alquilen-$N^+R^aR^bR^c$, -C(O)-$N(R^{10})C_{1-4}$ alquilen-NR^dR^e, -C(O)$N(R^{10})C_{1-4}$ alquilen-$N^+R^aR^bR^c$; R^a es -C_{1-4} alquilo; R^b es -C_{1-4} alquilo; R^c se selecciona entre el grupo que consiste en -C_{1-4} alquilo, aril-C_{1-4} alquileno- y heteroaril-C_{1-4} alquileno-, donde dicho heteroaril-C_{1-4} alquileno puede estar opcionalmente sustituido con uno o más grupos -C_{1-4} alquilo; R^d es -H o -C_{1-4} alquilo; R^e es -H o -C_{1-4} alquilo; R^7 es -H o -C_{1-4} alquilo; R^8 es -H o -C_{1-4} alquilo; R^9 se selecciona entre grupo que consiste en -heterocicloalquilo, heterocicloalquil-C_{1-4} alquileno-, C_{1-4} alquilen-NR^dR^e y C_{1-4} alquilen-$N^+R^aR^bR^c$; R^{10} es -H o- C_{1-4} alquilo; donde cualquiera de dichos heterocicloalquilo, arilo, heteroarilo, heterocicloalquil-C_{1-4} alquileno- y aril-C_{1-4} alquileno puede estar opcionalmente sustituido con uno o más grupos seleccionados en forma independiente entre -C_{1-4} alquilo y -OR^7 y donde el átomo de nitrógeno en los grupos heterocicloalquilo, arilo, heteroarilo, heterocicloalquil-C_{1-4} alquileno- y aril-C_{1-4} alquileno puede estar cuaternizado.

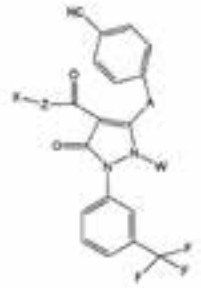

(1)

Grupo (2)

Grupo (3)

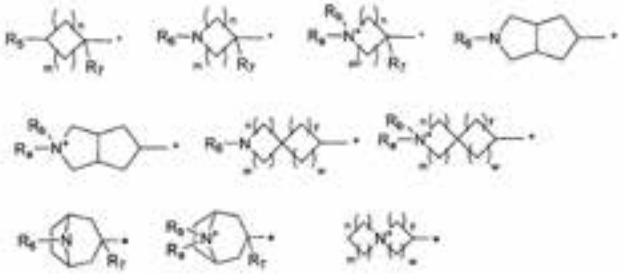

(71) CHIESI FARMACEUTICI S.P.A.
VIA PALERMO, 26/A, I-43122 PARMA, IT

(72) ARMANI, ELISABETTA - CAPALDI, CARMELIDA - JENNINGS, ANDREW STEPHEN ROBERT - HEALD, ROBERT ANDREW - SUTTON, JONATHAN MARK

(74) 2306

(41) Fecha: 05/09/2018
Bol. Nro.: 1006

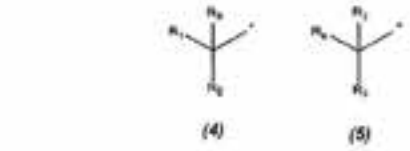

(4) (5)

Grupo (6)

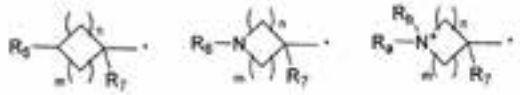

Grupo (7)

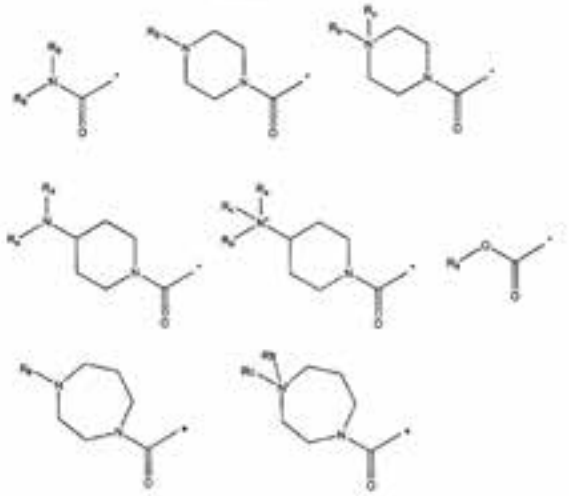

Grupo (8)

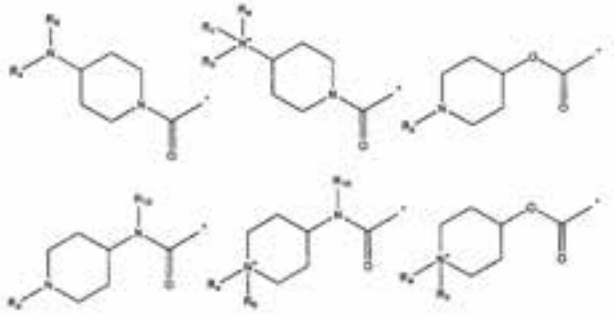

(10) AR108609 A1
(21) P170101443
(22) 26/05/2017
(30) EP 16172199.8 31/05/2016
(51) C07D 233/64, 403/04, A61K 31/4166, 31/4196, A61P 11/00, 17/00
(54) DERIVADOS DE IMIDAZOLONA Y PIRAZOLONA COMO INHIBIDORES DE LA ELASTASA DE NEUTRÓFILOS HUMANA (HNE)
(57) Derivados de imidazolona y pirazolona que tienen propiedades inhibitorias de la elastasa de neutrófilos humana, y su uso en terapia.
Reivindicación 1: Un compuesto caracterizado porque es de fórmula (1), o una sal farmacéuticamente aceptable del mismo, donde X es -C o -N; Y es C o N, donde X e Y no son simultáneamente C o N; R^1 se selecciona entre el grupo que consiste en -C_{1-6} alquilo lineal o ramificado, -C_{3-6} cicloalquilo, -C_{3-6} heterocicloalquilo y aril-C_{1-6} alquileno-, donde cualquiera de dichos -C_{3-6} cicloalquilo, -C_{3-6} heterocicloalquilo y aril-C_{1-6} alquileno- puede estar opcionalmente sustituido con -C_{1-6} haloalquil-C(O)- lineal o ramificado, -C_{1-6} alquilsulfonilo y aril-C_{1-6} alquilen-OC(O)-; A se selecciona entre los restos del grupo de fórmulas (2), donde Q es -CH o N; R^2 se selecciona entre el grupo que consiste en -C_{1-6} alquilo, aril-C_{1-6} alquileno- y heteroaril-C_{1-6} alquileno-; R^3 es -C_{1-6} alquilen-$N^+R^aR^bR^c$ o heteroaril-C_{1-6} alquileno; R^a es -C_{1-6} alquilo; R^b es -C_{1-6} alquilo; R^c se selecciona entre el grupo que consiste en -C_{1-6} alquilo, aril-C_{1-6} alquileno y heteroaril-C_{1-6} alquileno- o R^a y R^b pueden formar un heterocicloalquilo con el átomo N^+, donde dichos heterocicloalquilo y heteroarilo pueden estar opcionalmente sustituidos con uno o más C_{1-6} alquilo; donde el átomo de nitrógeno en los grupos heterocicloalquilo y heteroarilo puede estar cuaternizado; y donde las líneas punteadas que conectan X al átomo de carbono en la posición 4 e Y, indican que cuando X es N, entonces el enlace doble se encuentra en la posición 4 - 5, y cuando Y es N, entonces el enlace doble se encuentra en la posición 3 - 4.
(71) CHIESI FARMACEUTICI S.P.A.
VIA PALERMO, 26/A, I-43122 PARMA, IT
(72) JENNINGS, ANDREW STEPHEN ROBERT - ARMANI, ELISABETTA - CAPALDI, CARMELIDA
(74) 2306
(41) Fecha: 05/09/2018
Bol. Nro.: 1006

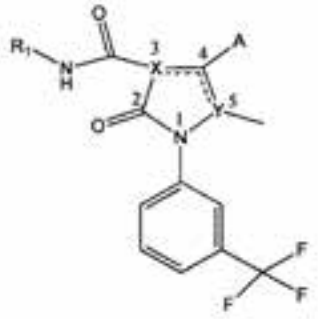

(1)

Grupo (2)

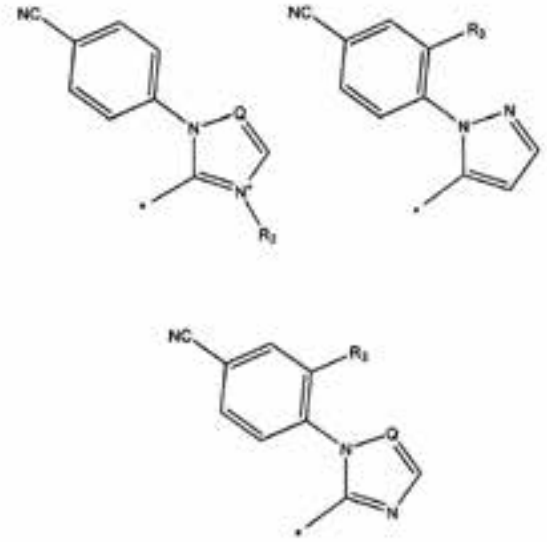

(10) AR108610 A1
(21) P170101444
(22) 26/05/2017
(30) EP 16172196.4 31/05/2016
(51) C07D 403/04, 403/14, 401/14, 413/14, 451/02, A61K 31/4166, 31/4178, A61P 11/00
(54) DERIVADOS DE IMIDAZOLONA INHIBIDORES DE LA ELASTASA DE NEUTRÓFILOS HUMANA
(57) Reivindicación 1: Un compuesto caracterizado porque es de fórmula (1), o una sal farmacéuticamente aceptable del mismo, donde A se selecciona entre el grupo que consiste en los restos del grupo de fórmulas (2), donde el átomo de nitrógeno designado con el asterisco * está unido al grupo 4-cianofenilo y el átomo de carbono designado con # está unido al átomo de carbono del anillo 2-oxo-2,3-dihidroimidazol; X se selecciona entre el grupo que consiste en los restos del grupo de fórmulas (3), o se selecciona entre el grupo que consiste en los compuestos de fórmula (4) y (5); R^1 se selecciona entre el grupo que consiste en los restos del grupo de fórmulas (6); n es un entero entre 1 y 4; m es 0 o un entero entre 1 y 4; t es 0 o un entero entre 1 y 4; y es un entero entre 1 y 4; w es un entero entre 1 y 4; z es 0 ó 1; l es 0 ó 1; R^2 es -H o -C_{1-4} alquilo lineal o ramificado; R^3 es -C_{1-4} alquilo lineal o ramificado o R^2 y R^3 pueden formar juntos un cicloalquilo; R^4 se selecciona entre el grupo que consiste en -arilen-C_{1-4} alquilen-NR^dR^e, -arilen-C_{1-4} alquilen-$N^+R^aR^bR^c$, -heteroarilen-C_{1-4} alquilen-NR^dR^e, -heteroarilen-C_{1-4} alquilen-$N^+R^aR^bR^c$ y heteroarilo, donde cualquiera de dichos arilen-C_{1-4} alquilen-NR^dR^e, -arilen-C_{1-4} alquilen-$N^+R^aR^bR^c$, -heteroarilen-C_{1-4} alquilen-NR^dR^e, -heteroarilen-C_{1-4} alquilen-$N^+R^aR^bR^c$ y heteroarilo puede estar opcionalmente sustituido con uno o más -C_{1-4} alquilo o R^4 se selecciona entre el grupo que consiste en los restos del grupo de fórmulas (7); R^5 se selecciona entre el grupo que consiste en aril-C_{1-4} alquilenoxi-, C_{1-4} alquil-OC(O)-NH- lineal o ramificado, -$(CH_2)_t$-$N^+R^aR^bR^c$, -C(O)-N(R^{10})C_{1-4} alquilen-NR^dR^e, -C(O)N(R^{10})C_{1-4} alquilen-$N^+R^aR^bR^c$, -C(O)OC_{1-4} alquilen-NR^dR^e, -C(O)OC_{1-4} alquilen-$N^+R^aR^bR^c$, -$(CH_2)_t$NHC(O)-C_{1-4} alquilen-NR^dR^e, -$(CH_2)_t$NHC(O)-C_{1-4} alquilen-$N^+R^aR^bR^c$, o se selecciona entre el grupo que consiste en los compuestos del grupo de fórmulas (8); R^6 se selecciona entre el grupo que consiste en aril-C_{1-4} alquilen-OCO-, $CF_3C(O)$-, aril-C_{1-4} alquileno, C_{1-4} alquil-OC(O)- lineal o ramificado, -C(O)-C_{1-4} alquilen-NR^dR^e, -C(O)-C_{1-4} alquilen-$N^+R^aR^bR^c$, -C(O)O-C_{1-4} alquilen-NR^dR^e, -C(O)O-C_{1-4} alquilen-$N^+R^aR^bR^c$, -C(O)-N(R^{10})C_{1-4} alquilen-NR^dR^e, -C(O)N(R^{10})C_{1-4} alquilen-$N^+R^aR^bR^c$; R^a es -C_{1-4} alquilo; R^b es -C_{1-4} alquilo; R^c se selecciona entre -C_{1-4} alquilo, aril-C_{1-4} alquileno y heteroaril-C_{1-4} alquileno, donde dicho heteroaril-C_{1-4} alquileno puede estar opcionalmente sustituido con uno o más grupos -C_{1-4} alquilo; R^d es -H o -C_{1-4} alquilo; R^e es -H o -C_{1-4} alquilo; R^7 es -H o -C_{1-4} alquilo; R^8 es -H o -C_{1-4} alquilo; R^9 se selecciona entre el grupo que consiste en heterocicloalquilo, heterocicloalquil-C_{1-4} alquileno-, C_{1-4} alquilen-NR^dR^e y C_{1-4} alquilen-$N^+R^aR^bR^c$; R^{10} es -H o -C_{1-4} alquilo; donde cualquiera de dichos heterocicloalquilo, arilo, heteroarilo y aril-C_{1-4} alquileno puede estar opcionalmente sustituido con uno o más grupos seleccionados en forma independiente entre C_{1-4} alquilo y OR^7 y donde el átomo de nitrógeno en los grupos heterocicloalquilo y heteroarilo puede estar cuaternizado.
(71) CHIESI FARMACEUTICI S.P.A.
VIA PALERMO, 26/A, I-43122 PARMA, IT
(72) ARMANI, ELISABETTA - CAPALDI, CARMELIDA - JENNINGS, ANDREW STEPHEN ROBERT - HEALD, ROBERT ANDREW - SUTTON, JONATHAN MARK
(74) 2306
(41) Fecha: 05/09/2018
Bol. Nro.: 1006

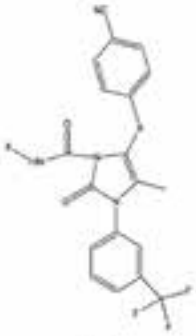

(1)

Grupo (2)

Grupo (3)

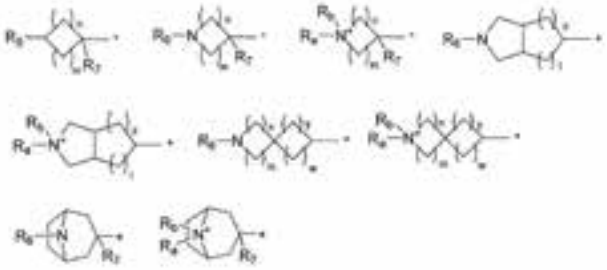

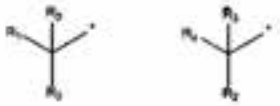

(4) (5)

Grupo (6)

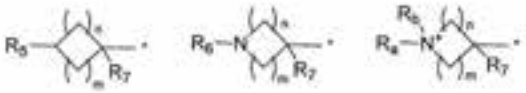

Grupo (7)

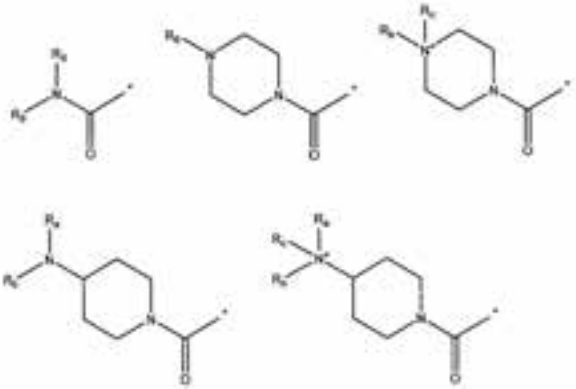

Grupo (8)

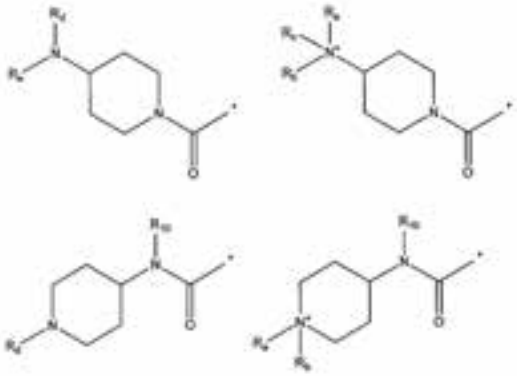

(10) AR108611 A1
(21) P170101447
(22) 26/05/2017
(30) US 62/342417 27/05/2016
(51) C07K 16/28, A61K 39/395, A61P 35/00, C12N 15/13, 15/85, 5/10
(54) ANTICUERPOS ANTI-CD40 Y SUS USOS
(57) Anticuerpos anti-CD40, composiciones que los incluyen, ácidos nucleicos que los codifican, y métodos

para su elaboración y su uso. Vector, célula huésped y método de tratamiento contra cáncer.
(71) ABBVIE BIOTHERAPEUTICS INC.
1500 SEAPORT BOULEVARD, REDWOOD CITY, CALIFORNIA 94063, US
(72) YE, SHIMING - COHEN, DIANE SAU MUN - HOLLENBAUGH, DIANE
(74) 2246
(41) Fecha: 05/09/2018
Bol. Nro.: 1006

---

(10) AR108612 A1
(21) P170101449
(22) 26/05/2017
(30) US 62/341671 26/05/2016
US 62/490966 27/04/2017
(51) C10L 5/44, C01G 1/04, C10B 53/02, 57/08, C11B 1/04
(54) PROCESO INTEGRADO PARA EL PRETRATAMIENTO DE LA BIOMASA Y LA PRODUCCIÓN DE BIO-ACEITE
(57) Un proceso integrado para el pre tratamiento de la biomasa y su uso como materia prima en el proceso para la producción de bioquímicos y biocombustibles, el referido proceso integrado permite preferentemente la obtención de bioaceite de calidad a partir de biomasa como madera, residuos forestales, residuos de la industria sucro-alcoholera y caña energía.
(71) FIBRIA CELULOSE S.A.
RUA FIDÊNCIO RAMOS, 302, 3º E 4º ANDARES, VILA OLÍMPIA CORPORATE, TORRE B, VILA OLÍMPIA, 04551-010 SÃO PAULO, SP, BR
ENSYN RENEWABLES, INC.
1521 CONCORD PIKE, SUITE 205A, BRANDYWINE PLAZA, WEST BUILDING, WILMINGTON, DELAWARE 19803-3645, US
(74) 1685
(41) Fecha: 05/09/2018
Bol. Nro.: 1006

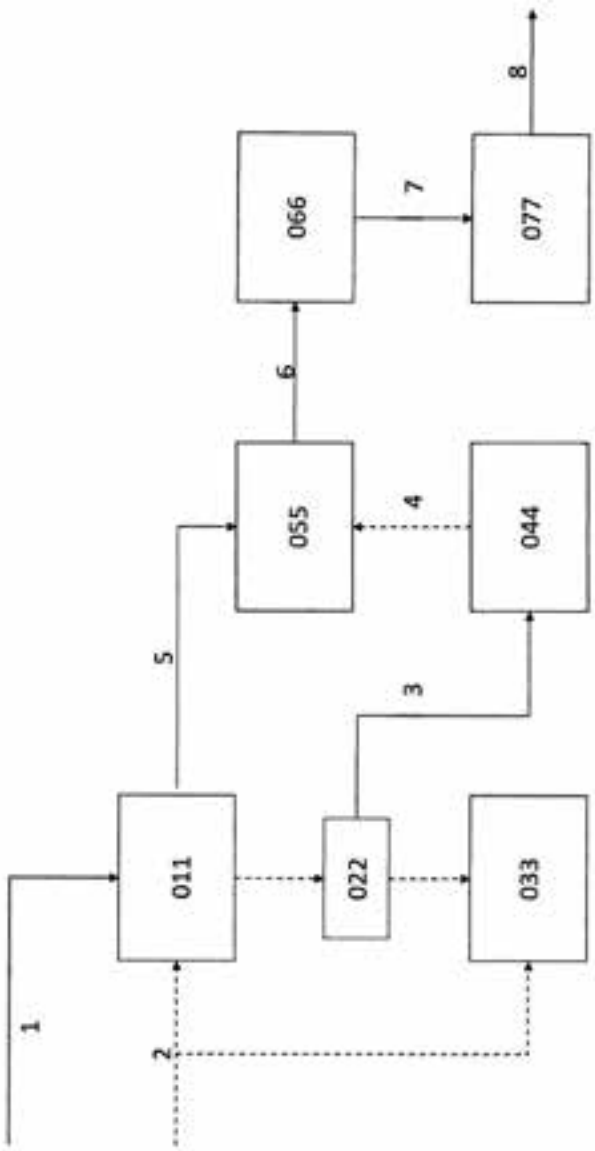

INSTITUTO NACIONAL DE LA PROPIEDAD INDUSTRIAL

BOLETIN DE MARCAS Y PATENTES

DECRETO Nº 1148/2002

Los servicios del I.N.P.I. son para Usted.

Si desea efectuar alguna consulta en forma telefónica puede hacerlo a través de nuestra línea gratuita: **0-800-222-INPI, (4674)**
o bien a los Tel.:

AREA	DIRECTO
PRESIDENCIA	4344-4900/1/2
PATENTES	4344-4920/22
MARCAS	4344-4938 (FAX)
LEGALES	4344-4947/8/50
TRANSFERENCIA DE TECNOLOGIA	4344-4928/29
RRHH	4344-4910
RELACIONES INTERNACIONALES	4344-4984
INFORMACION TECNOLOGICA	4344-4933/34
MODELOS Y DISEÑOS	4344-4951/2/3
BIBLIOTECA	4344-4978/79
PUBLICACIONES	4344-4821

Nuestro servicio en Internet:
www.inpi.gov.ar

Para consultas y suscripciones dirigirse al I.N.P.I., Av. Paseo Colón 717 (1063) - Planta Baja Buenos Aires, en el horario de 9:00 a 12:45 y de 13:30 a 15:30 hs.

Registro Nacional de la Propiedad Intelectual Nº 149.058

PRECIOS SUSCRIPCIONES (DTO. 878/2006)

Boletín de Marcas y/o Patentes por ejemplar en soporte CD $100.00

Boletines Atrasados de Marcas y/o Patentes en soporte CD $100.00

Suscripción hasta veinticuatro boletines de Marcas y/o Patentes en soporte CD $1.250.00

PUBLICACIÓN DÍA MIÉRCOLES

CORREO ARGENTINO CENTRAL (B)
TARIFA REDUCIDA CONVENIO Nº 1012
FRANQUEO A PAGAR CONCESION Nº 12604

Valeria Goldsztein
Diseño Gráfico y Editorial:
libros, revistas, folletos, catálogos, manuales.
vgoldsz@gmail.com